Art. no WALNED1

WALLMEK®

INVEST IN TIME

PASSENGER CARS & LIGHT COMMERCIAL

VERSION 15

ORIGINAL WALLMEK PRODUCTS

ONZE GEREEDSCHAPPEN BESPAREN TIJD

Wallmek i Kungälv AB is in 1978 gestart met de ontwikkeling en productie van speciaal gereedschap voor voertuigreparaties. Wallmek staat garant voor het gehele traject, van idee en ontwerp van het gereedschap tot aan de levering van een compleet product aan de klant.

Vandaag de dag ontwikkelt en produceert Wallmek speciaal gereedschap rechtstreeks voor fabrikanten van personenauto's en bedrijfswagens (OEM's) en voor autowerkplaatsen in de aftermarket. We blinken uit in hydraulisch gereedschap en oplossingen die direct op het voertuig kunnen worden toegepast. Daarnaast leveren we aftapapparatuur om de veiligheid te garanderen bij werkzaamheden aan brandstoftanks in autowerkplaatsen of bij het aftappen van complete voertuigen op de sloop.

Naarmate het bedrijf groeit, komen er steeds meer gereedschappen en oplossingen op de markt dankzij ons nauwe contact met u (onze klanten). Kortom: we ontwikkelen Wallmek in de richting van de producten en oplossingen waarin we goed zijn.

Onze missie:

Het ontwikkelen, produceren en op de markt brengen van kostenefficiënt gereedschap voor onze klanten.

Belangrijk voor ons:

Kwaliteit, Ontwerp, en Klantenservice.

Lloyd's Register

Current issue date: 2 October 2021
Expiry date: 1 October 2024
Certificate identity number: 10287237

Original approval(s): ISO 9001 - 2 October 2012

Certificate of Approval

This is to certify that the Management System of:

Wallmek i Kungälv AB

Bultgatan 18, 442 40 Kungälv, Sweden

has been approved by Lloyd's Register to the following standards:

ISO 9001:2015

Approval number(s): ISO 9001 – 00002027

The scope of this approval is applicable to:

Development, design, production and sales of special tools for vehicles repairs.

Paul Graaf
Chief Operating Officer, Management Systems, MSIS

Issued by: LRQA Sverige AB

for and on behalf of: Lloyd's Register Quality Assurance Limited

Page 1 of 1

Welkom bij Wallmek

WALLMEK®

INVEST IN TIME

Bespaar tijd en moeite met het juiste gereedschap.
Na jarenlang gebruik kunnen water, vuil, zout en slijtage zelfs de eenvoudigste reparaties aan een voertuig tot tijdrovende klussen maken. Met een goed ontworpen en efficiënt gereedschapssysteem kunnen dagelijks talloze uren in de werkplaats worden bespaard.

Prioriteit geven aan veiligheid en efficiëntie
Moderne werkplaatsen vereisen bekwame en ervaren technici die hun werk veilig en zonder letsel kunnen uitvoeren. Ergonomie en een goed ontworpen werkomgeving zijn essentieel om toptalent te behouden en hun passie voor het werk te stimuleren. Een veilige en comfortabele werkplek verhoogt de productiviteit, verbetert het moreel en bevordert de ontwikkeling van geavanceerde vaardigheden op de lange termijn.

Een investering, geen kostenpost.
De juiste gereedschappen zijn geen kostenpost, maar een investering in het potentieel van uw team om taken sneller, veiliger en efficiënter uit te voeren. Het meest kostbare gereedschap is immers het gereedschap dat niet functioneert of op een cruciaal moment kapotgaat, met tijdverlies en frustratie tot gevolg.

Kies Wallmek – accepteer geen alternatieven.
Als het op kwaliteit aankomt, gaat er niets boven het origineel. Pas op voor imitaties die beweren dezelfde prestaties te leveren – dat doen ze niet. Echte Wallmek-gereedschappen zijn ontworpen voor betrouwbaarheid en duurzaamheid, en elk gereedschap draagt met trots onze naam. Kies voor Wallmek en u bent verzekerd van het beste, elke keer weer.

Werktijd | Positie op voertuig | Certifications | CE marked product

Volg ons op Facebook en Instagram!
Krijg nieuws, tips and ideeën als eerste!!

WALLMEK.SE

De vermelding "octrool aangevraagd" met betrekking tot octrooiaanvragen voor bepaalde producten in deze brochure, heeft uitsluitend betrekking op de octrooiaanvraagnummers (en de markten waarop die octrooiaanvraag betrekking heeft) die expliciet worden vermeld direct in verband met de vermelding "octrooi aangevraagd". Onder voorbehoud van mogelijke aanpassingen als gevolg van omstandigheden buiten onze controle, drukfouten en wijzigingen in het ontwerp.

WALLMEK

Innovatieve oplossingen voor garages
Wallmek i Kungälv AB heeft meer dan 40 jaar ervaring in de ontwikkeling en productie van gespecialiseerd gereedschap voor de auto-industrie. Onze producten zijn ontworpen om het werk van monteurs te vergemakkelijken door tijd te besparen, de werkdruk te verlagen en optimale resultaten te leveren. Al ons gereedschap wordt ontwikkeld in nauwe samenwerking met experts uit de branche om te voldoen aan hoge eisen op het gebied van functionaliteit en ergonomie.

Klantgerichte aanpak
Bij ons staat de klant altijd voorop. Met snelle en persoonlijke service helpen we onze klanten de juiste oplossingen voor hun werkplaats te vinden, of het nu gaat om advies, technische ondersteuning of bestellingen. Onze producten dragen bij aan een efficiëntere werkomgeving en duurzame resultaten.

Wereldwijde erkenning
Wallmek is een vertrouwde partner voor werkplaatsen in Zweden en daarbuiten. Onze gereedschappen worden geëxporteerd naar meer dan 30 landen en we hebben een sterke aanwezigheid in Europa en Noord-Amerika. Onze klanten weten dat investeren in Wallmek betekent dat ze producten van de hoogste kwaliteit aanschaffen, met trots geproduceerd in Zweden.

Kies Wallmek – een partner die het verschil maakt in uw dagelijkse werk en u tijd bespaart.

Address:
Wallmek i Kungälv AB
Barnbergsgatan 35
442 40 Kungälv, Sweden.

Telephone:
+46 (0) 303 585 80

E-mail:
info@wallmek.se

Org No: 556566-7333

VAT: SE556566733301

Kies de juiste prestaties en uitgebreide functies voor uw systeem.

Een compleet gereedschapssysteem voor maximale winstgevendheid en prestaties in de werkplaats.

18 ton cilinder
01-00030 *(p. 60)*

22 ton cilinder
1090-02-WAL *(p. 61)*

8,5 ton cilinder
03-00015 *(p. 63)*

14 ton cilinder
1090-03 *(p. 63)*

32 ton cilinder
03-00028 *(p. 62)*

1090-30
Aandrijfas set 4/5-gaat *p. 27*

01-00041-050
Bevestigingsplaat *p. 10*

1090-69
Persframe, open plaat *p. 45*

01-00024
Montageset voor aandrijfassen van BMW, hydraulisch, *p. 28*

1090-69
Persframe, open plaat *p. 45*

1091-28
Aandrijfas gereedschap, 5 gaats voor lichte bedrijfswagens, *p. 27*

01-00022
Bussen set, voorste *p. 50*

1090-55-C
C-klem *p. 56*

1091-27
Naaftrekker
Iveco Daily 29-50, *p. 37*

01-00022
Bussen set, voorste *p. 50*

03-00041
Naaftrekker, Vooraan Iveco Daily *p. 36*

03-00014-001
Hydraulische fuseekogel trekker *p. 43*

1090-55-C
C-klem *p. 56*

02-00020
Lager set, Vooraan *p. 38*

Trekstang *p. 59*

01-00003
Universele pers set 3, *p. 46*

(Bus, kogelgewrichten, kleinere lagers)

01-00030 & 1090-02-WAL
kan worden gebruikt

Bouw uw eigen gereedschapsysteem met Wallmek

De producten van Wallmek zijn ontworpen als een flexibel gereedschapssysteem voor de moderne werkplaats. Onze basisgereedschappen zijn geschikt voor een breed scala aan toepassingen – en naarmate uw behoeften groeien, kunt u eenvoudig uitbreiden met extra gereedschappen en accessoires.

Elk nieuw gereedschap dat we ontwikkelen, is ontworpen om compatibel te zijn met eerdere modellen, zodat uw investering in de loop der tijd meegroeit in plaats van verouderd te raken. Met Wallmek-gereedschap werkt u **sneller, slimmer en ergonomischer.**

Efficiëntie, precisie en duurzaamheid – alles in één systeem.
Wallmek – gereedschap dat meegroeit met uw werkplaats.

Het uitgebreide wiellagersysteem voor maximale winstgevendheid en functionaliteit in de werkplaats.

Bevestigingsplaat 01-00041-050

GEN 1

Starterset

01-00037-020 Naaf demonteringsgereedschap, *p. 10*

01-00035 Voor- en achterwiellager set, *p. 11*

01-00035-100 Verstelbare lagerontvanger, *p. 12*

Merkspecifieke gereedschappen

01-00038 Uitbreiding wiellager en wielnaaf set, voor-achter , Audi, VW, Porsche, *p. 14*

01-00050-050 Wiellager set voor, Land Rover, *p. 15*

GEN 2

Starterset

01-00041-020 Persvoet set, *p. 16*

01-00033-020 Persvoet set, *p. 16*

1090-25-11 till -16 Lager schijf, montage ring, *p. 17*

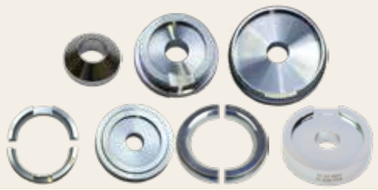

Merkspecifieke gereedschappen

02-00015 Voorwiellager set, *p. 19*

De bevestigingsplaat dient als basis voor werkzaamheden aan generatie 1, 2 en 3, in combinatie met onze hydraulische pompen en drukvoeten.

Bevestigingsplaat 01-00041-050

Gen 3

Starterset

01-00047-020 Persvoet set, *p. 21*

01-00026-020 Persvoet set, *p. 20*

01-00027-020 Persvoet set, *p. 20*

01-00042-B, Wiellager trekker voor
01-00042-010/011 Bouten set Subaru/VAG, *p. 23*

01-00040
Naaf-/lager trekker 4/5-bouts, *p. 22*

01-00049
Naaf-/lager trekker 5-bouts, *p. 22*

Pick-up/SUV 6-8 bouten

01-00044-030
Persvoet set, *p. 24*

01-00045
Wielnaaf trekker 6/8-bouten, *p. 24*

01-00046-020 Persvoet set, *p.25*

Remmen

01-00048 Remschijf trekker, *p. 32*

01-00048-100
Verlengings set remschijf, *p. 33*

WALLMEKS GEREEDSCHAP VOOR HET VERVANGEN VAN WIELAGERS - Generatie 1, 2, 3

Alle gereedschappen zijn apart verkrijgbaar

Generatie 1

Ingeperste wiellagers met aparte wielnaaf.

1. Naaf demonteringsgereedschap.
2. Borgring tang
3. Voor- en achterwiellager set
4. Verstelbare lagerhouder voor inwaarts te verwijderen wiellagers
5. Wiellager set voor-achter Land Rover.
6. Naaf- en lagerringen.

Meer informatie, pagina 10-15

01-00037-020

01-00050-020

Generatie 2

Compacte wiellagers, ook wel 'tweede generatie' of 'HBU 2.1' wiellagers genoemd, zijn gecombineerd met de wielnaaf.

1. Compacte wiellagerverwijdering
2. Compacte wiellagermontage.
3. Montage geleider set
4. Achterwiellager set.
5. Voorwiellager set & uitbreidingsset.

Meer informatie, pagina 16-19

01-00041-020

01-00033-020

Generatie 3

Geschroefde wiellager

1. Demontage gereedschap, geschroefde 3 & 4-bouts wiellager/naaf.
2. Verlengings set.
3. Naaf-/lager trekker voor demontage van 4/5-bouts.
4. Naaf/lager trekker voor demontage van 5-bouts.
5. Bouten set.

Meer informatie, pagina 20-23

01-00046-020

01-00047-020

01-00026 -020

01-00027-020

PERSVOET - PERSVLAK

01-00037-020 Generatie 1 *(p. 10)*

01-00050-020 Generatie 1 *(p. 15)*

01-00033-020 Generatie 2 *(p. 16)*

01-00041-020 Generatie 2 *(p. 16)*

01-00026-020 Generatie 3 *(p. 20)*

01-00027-020 Generatie 3 *(p. 20)*

01-00046-020 Generatie 3 *(p. 25)*

01-00047-020 Generatie 3 *(p. 21)*

Wiellagers van verschillende types vereisen de juiste tools voor een correcte, efficiënte en snelle vervanging.

GENERATIE 1 - Wiellager set, voor en achter — 20-00011

Ingeperste wiellagers met aparte naven. *(Dit type wordt al sinds de jaren 70 in auto's gebruikt en is nog steeds zeer gebruikelijk in moderne auto's.)* De wiellagers kunnen snel in de auto worden vervangen.

Het verwijderen van de naaf gebeurt met **01-00037.** En **01-00035** als er voldoende ruimte is tussen de fusee en de naaf. De lagers zelf worden vervangen met 01-00035 of de nieuwe 01-00035-100.

Meer informatie, pagina 10-15

GENERATIE 2 - Wiellager uitbreidingsset — 20-00015

Ingeperste wiellagers met geïntegreerde wielnaven, HBU 2.1/compacte wiellagers.
(*Geïnstalleerd in voertuigen sinds 2002 – het meest voorkomende lagertype tegenwoordig (in Europa))*, veelvuldig gebruikt door Ford, Volvo, VW, Seat, Skoda, Audi, Toyota, Citroën, Peugeot, Land Rover, Mitsubishi, Fiat, Opel, Smart, Mercedes, enz.

- **Naaf verwijderen:** 01-00041 and 1090-25-10
- **Correcte installatie:** 01-00033-020, 1090-25-11, 1090-25-12, 1090-25-13, 1090-25-14, 1090-25-15, 1090-25-16

Meer informatie, pagina 16-19

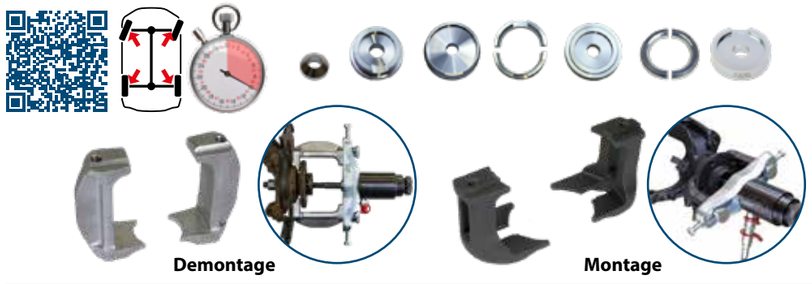

Dit type wiellager raakt van binnen beschadigd als er tijdens de montage zonder gereedschap druk op de naaf wordt uitgeoefend. Zelfs de ABS-magneetring kan beschadigd raken.

GENERATIE 3 - Geschroefde wiellager uitbreidingsset — 20-00016

Geschroefde wiellager *(Ze worden vaak gebruikt bij aluminium fusees).*
De kleine tolerantie in combinatie met de lange geleiding in de fusee zorgt na een aantal jaren voor grote problemen bij het verwijderen van het lager. Om beschadiging en demontage van de fusee te voorkomen, gebruikt u de volgende gereedschappen:

Demontage/uitpersen (duurt ongeveer 10 minuten, laat de aandrijfas op zijn plaats zitten): **01-00026, 01-00027** of **01-00047.** (01-00026-020, 01-00027-020, 01-00047-020, 01-00040, 01-00042-B, 01-00042-010, 01-00042-011)

Meer informatie, pagina 20-23

Naaf demonteringsgereedschap, universeel — 01-00037

Efficiënte methode voor het verwijderen van de wielnaaf, aanbevolen voor gebruik met voorwiellager set 01-00035.

Dit gereedschap is ontworpen voor de meeste personenauto's met afzonderlijke naaf- en wiellagers. Deze methode maakt toegang mogelijk, zelfs als de fusee oneffen oppervlakken heeft of een kwetsbaar remschild achter de naaf. Vermijd gebruik van verschillende gereedschappen en tijdrovende demontage.

Het gereedschap wordt gebruikt in twee stappen:

Stap 1 de twee persvoeten samenklemmen met de hydraulische cilinder, achter de naaf, drukt de naaf los van het wiellager.

Stap 2 trekt de naaf uit het wiellager.

De twee persvoeten (01-00037-020) kunnen apart besteld worden voor gebruik in volgende tools: 01-00026, 01-00027, 01-00033, 01-00041 en 01-00047. (Gebruik met cilinder 1090-02-WAL/01-00030*)

*Bij gebruik met cilinder 01-00030 is pershuls 01-00001-203 ook benodigd, deze is apart verkrijgbaar.
(Gebruikt met naafring 01-00035-001, -002, -003.)

In Gebruik

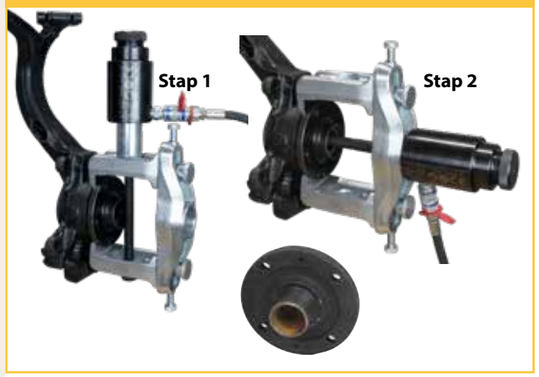

Bij gebruik met cilinder 01-00030*/1090-02-WAL

Bevat volgende onderdelen:
1. (2x) 01-00037-001 - Persvoet
2. 01-00041-002 - Bevestigingsplaat
3. (2x) 01-00018-003 - Kartelschroef
4. (2x) 01-00018-004 - Schroef

Vernieuwd

Persvoet set
01-00037-020

EU Patent No. EP 3168007, EU Protected Design - RCD No. 003477090-0001/0002
EU Patent No. EP3323553, US Design Patent No. USD850.226, US Patent No. US 10.532.450

Borgring tang — 01-00004

Een type borgring tang, die het verwijderen en plaatsen van borgringen eenvoudig maakt.

Het gereedschap is ontworpen voor zowel personenauto's, lichte bedrijfsvoertuigen als vrachtwagens. De stelschroef heeft een ratelopening van ¼", waardoor je genoeg kracht kan zetten voor vastzittende of verroeste borgringen. De grijphoek tussen de punten zal ook altijd correct zijn, ongeacht de grootte of positie van de borgring. Dit maakt het gereedschap veiliger, efficiënter en gemakkelijker te gebruiken dan gewone tangen. De tang wordt geleverd met 3 speciaal ontworpen pennen, die van plaats verstelbaar zijn. **150 mm lang voor betere toegang.**

Accessoires:
01-00004-013 - Borgring pen 2,5 mm (4 st)
01-00004-014 - Borgring pen 3 mm (4 st)
01-00004-015 - Borgring pen 3,5 mm (4 st)

Vernieuwd

Pennen in positie 1

Pennen in positie 2

Minimi väli 5 mm

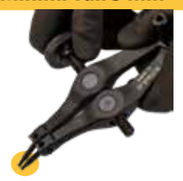

Minimi väli 105 mm

In Gebruik

Universele voor- en achterwiellager set voor personenauto's — 01-00035

Deze set is ontwikkeld voor de huidige en toekomstige generaties wiellagers, zowel voor als achter. Het werk wordt rechtstreeks op het voertuig uitgevoerd, waardoor veel tijd wordt bespaard.

ABS-sensoren en het grootste deel van de ophanging blijft onaangeroerd. Deze set vormt de basis voor diverse werkzaamheden en modellen, en is eenvoudig uit te breiden met meer gereedschappen binnen het Wallmek gereedschap systeem. De persschijven hebben een ingebouwde geleidingsfunctie en zijn dubbelzijdig zodat ze perfect passen op wiellagers van Ø62 - 83 mm. In de lagercup (12) passen wiellagers tot Ø92 mm. Voor de beste werking wordt de naaf verwijderd met optioneel gereedschap 01-00037, 01-00041.

Aanbevolen cilinder 01-00030/1090-02-WAL

Bevat volgende onderdelen:
1. 01-00035-001 - Naafring, conisch, Ø 33,8 mm*
2. 01-00035-002 - Naafring, conisch, Ø 38,8 mm*
3. 01-00035-003 - Naafring, conisch, Ø 43,8 mm*
4. 01-00035-004 - Naafring, conisch, Ø 59,8 mm*
5. 01-00035-010 - Bearing plate Ø 61,8-62,8 mm*
6. 01-00035-011 - Lager schijf Ø 63,8-64,8 mm*
7. 01-00035-012 - Lager schijf Ø 65,8-66,8 mm*
8. 01-00035-013 - Lager schijf Ø 68,8-70,8 mm*
9. 01-00035-014 - Lager schijf Ø 72,5-74,5 mm*
10. 01-00035-015 - Lager schijf Ø 76,5-78,5 mm*
11. 01-00035-016 - Lager schijf Ø 80,8-82,8 mm*
12. 01-00035-020 - Lager schijf Ø 93 mm
13. 01-00035-021 - Adapter ring Ø 76,5 mm
14. 01-00035-022 - Adapter ring Ø 82,5 mm
15. 01-00035-030 - Pershuls L=78 mm
16. 1090-20-M - Houder*

*Binnen Ø 20,25 mm

In Gebruik

"Deze gereedschappen doen de job zoals beloofd. We besparen er enorm veel tijd mee en we vinden het geweldig. Mijn technici gebruiken al 15 jaar de Wallmekgereedschappen en we zijn zeer tevreden! "

-Mats, Mattssons Bilservice (Mekonomen Auto shop), Sweden

Verstelbare lagerhouder voor inwaarts te verwijderen wiellagers — 01-00036

Ontworpen om te passen op de meeste modellen waarbij het wiellager in de richting van het voertuig wordt verwijderd.

Dit type komt inmiddels veel voor op nieuwere modellen van diverse merken zoals; Citroen, Peugeot, Fiat, Renault, Opel, Mercedes, Kia en Hyundai. De set bevat twee persvoeten, gemonteerd op een houder (1090-20-M, deze zit ook al in de wiellager set 01-00035).

De voetenset 01-00036-020 kan apart besteld worden.

Aanbevolen cilinder 01-00030/1090-02-WAL

Bevat volgende onderdelen:
1. (2x) 01-00036-001 - Verstelbarvoet
2. 1090-20-M - Houder

In Gebruik

01-00036-020

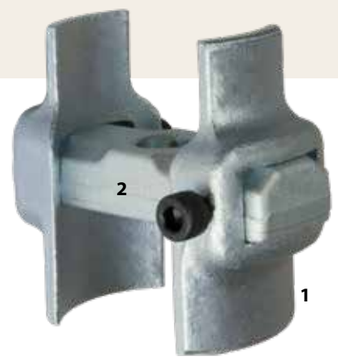

Uitbreidingsset voor 01-00035 — 01-00035-100

Wiellagerset 83,5-94,8 mm met verstelbare lagerontvanger

De kit is ontwikkeld om te voldoen aan de groeiende vraag naar nieuwere elektrische en hybride auto's, SUV's, etc.enz., die vaak grotere wiellagers hebben om hogere gewichten en belastingen te kunnen dragen.
Te gebruiken in combinatie met de universele wiellager set 01-00035.

Ook geschikt voor bestelwagens met geperste wiellagers (tot 22T cilinder).

- Verstelbare lagerontvanger (68–130 mm) – voor Wallmek 18–22T cilinders.
- Steun met adapter – kan met M18 en M20 trekstangen als tegensteun worden gebruikt.
- Twee afstandhouders (3 en 4) om de moer nog sneller op de trekstang vast te schroeven.

Verkrijgbaar als deelsets 01-00035-110 (nr 1-3*) or 01-00035-150 (nr 1-7*)

Aanbev. cilinder 01-00030/1090-02-WAL

Bevat volgende onderdelen:
1. 01-00035-111 - Steunbalk*
2. 01-00035-112 - Drukvoet (2 st)*
3. 01-00035-113 - Adapter*
4. 01-00035-121 - Afstandhouder Ø 20 x 30 mm*
5. 01-00035-122 - Afstandhouder Ø 20 x 55 mm*
6. 01-00035-017 - Lagerschijf Ø 83,5-85,8 mm*
7. 01-00035-018 - Lagerschijf Ø 86,8-88,8 mm*
8. 1090-20-T21 - Lagerschijf Ø 90,8-91,8 mm
9. 1090-20-T22 - Lagerschijf Ø 93,8-94,8 mm
10. 1090-20-T20-B - Lagerschijf Ø 87,8 mm

Geleverd in een schuim

NIEUW

In Gebruik

Wiellager inwaards uitpersen

Wiellager uitwaards uitpersen

Monteren nieuw wiellager

Complete set - voor- en achterwielagers — 01-00035-500

Complete set - voor- en achterwielagers.

De set is geüpgraded met een nieuwe verstelbare lagerkom (68–130 mm) en nauwkeurig getrapte lagerschijven (61,8–94,8 mm), geschikt voor personenauto's, elektrische auto's, SUV's en lichte bedrijfswagens. De twee meegeleverde afstandhouders worden gebruikt voor lange schroefdraadlengtes op de trekkerstangmoer. De werkzaamheden worden direct op het voertuig uitgevoerd, waardoor aanzienlijk tijd wordt bespaard doordat onnodige demontage wordt vermeden. Dit minimaliseert het risico op beschadiging van ABS-sensoren en andere gevoelige ophangingscomponenten die op hun plaats blijven. Geleverd in schuim. Voor het verwijderen van de naaf, gebruik gereedschap 01-00037 en 01-00041.

Aanbev. cilinder 01-00030/1090-02-WAL

Bevat volgende onderdelen:
1. 01-00035-111 - Steunbalk
2. 01-00035-112 - Drukvoet (2 st)
3. 01-00035-113 - Frame adapter
4. 01-00035-121 - Afstandhouder Ø 20 x 30 mm
5. 01-00035-122 - Afstandhouder Ø 20 x 55 mm
6. 1090-20-T20-B - Lagerschijf Ø 87,8 mm
7. 1090-20-T22 - Lagerschijf Ø 93,8-94,8 mm
8. 1090-20-T21 - Lagerschijf Ø 90,8-91,8 mm
9. 01-00035-018 - Lagerschijf Ø 86,8-88,8 mm
10. 01-00035-017 - Lagerschijf Ø 83,5-85,8 mm
11. 01-00035-016 - Lagerschijf Ø 80,8-82,8 mm
12. 01-00035-015 - Lagerschijf Ø 76,5-78,5 mm
13. 01-00035-014 - Lagerschijf Ø 72,5-74,5 mm
14. 01-00035-013 - Lagerschijf Ø 68,8-70,8 mm
15. 01-00035-012 - Lagerschijf Ø 65,8-66,8 mm
16. 01-00035-011 - Lagerschijf Ø 63,8-64,8 mm
17. 01-00035-010 - Lagerschijf Ø 61,8-62,8 mm
18. 01-00035-001 - Naaf trekplaat, conisch Ø 33,8 mm
19. 01-00035-002 - Naaf trekplaat, conisch Ø 38,8 mm
20. 01-00035-003 - Naaf trekplaat, conisch Ø 43,8 mm
21. 01-00035-004 - Naaf trekplaat conisch Ø 59,8 mm
22. 01-00035-030 - Pers pijp L=78 mm
23. 1090-20-M - Houder

NIEUW

Persvoet, voor demontage van aandrijfas en wielnaaf — 1090-22

Duurzaam 3-beens ontwerp voor het efficiënt demonteren van wielnaven tot 22 ton.

Ontworpen voor fusees met vlak oppervlak achter de wielnaaf. Ook bruikbaar voor lospersen van een aandrijfas. Aanbevolen cilinders; 1090-02-WAL (22 T) en 01-00030 (18T).

In Gebruik

Grote huls voor wiellager en wielnaaf — 1090-26

Grote huls voor demontage van wiellagers en wielnaven De pershuls is 2-zijdig te gebruiken, met diameter Ø132 of Ø138 mm.

Aanbevolen cilinder 01-00030/1090-02-WAL

Bevat volgende onderdelen:
1. 1090-26-01 - Demontage schijf, dubbelzijdig.
2. 1090-26-02 - Demontage huls, dubbelzijdi.

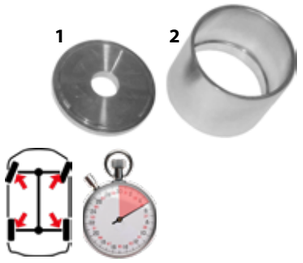

In Gebruik

Gesleufde montageschijf — 1090-20-T20-B

Gesleufde montageschijf die installatie van 1e generatie wielllagers vergemakkelijkt.

Externe afmetingen Ø87,8/86,8 mm en interne afmetingen sleufgat 20,5 x 42,5 mm.

Deze plaat geeft technici de kans om bij te regelen wanneer het wiellager tijdens het inpersen kantelt.

In Gebruik

Uitbreiding wiellager en wielnaaf set, voor-achter Audi Q7 -2015 , VW Touareg -2018 / Porsche Cayenne 2011 — 01-00038

Het wiellager wordt op het voertuig zelf vervangen. Met deze set is het mogelijk om op 30 minuten het werk uit te voeren. De ABS-sensor en andere gevoelige onderdelen blijven onaangeroerd. De wielnaaf demonteren is eenvoudig met 01-00037. Het wiellager demonteren gebeurt met 01-00041, beiden apart verkrijgbaar.

Aanbevolen cilinder 01-00030/1090-02-WAL

Bevat volgende onderdelen:
1. 01-00035-003 - Naafring, conisch Ø 43,8 mm
2. 01-00035-012 - Lager schijf Ø 65,8-66,8 mm*
3. 01-00035-030 - Pershuls L=78 mm
4. 1090-20-T21 - Lager schijf Ø 90,8-91,8 mm*
5. 1090-20-T22 - Lager schijf Ø 93,8-94,8 mm*

*Binnen Ø 23 mm

Vernieuwd (nr. 4-5)

Step 1

Step 2

Step 3

Step 4

Wiellager set voor-achter - Land Rover Range Rover met aluminium fusees. — 01-00050-100

Deze set voorkomt tijdrovend werk in de werkplaatspers, waarmee vaak de kwetsbare aluminium fusees beschadigd geraken.

De volgende modellen van Land Rover en Range Rover gebruiken ingeperste gen1 wiellagers, in 5 verschillende types fusees, voor/ achter:

Land Rover Discovery Sport L494 2013 – 2019, Discovery Sport L550 2019 -, Discovery 5 L462 2017 -.
Range Rover Sport L494 2013 -, Vogue L405 2012, Evoque L538 2011 -. Velar L560 2017, Defender L663 2020 -.

Deze set is ontwikkeld voor een snelle en probleemloze vervanging van deze wiellagers, zonder schade aan de kwetsbare fusees toe te brengen. Er is geen tijdrovende demontage van de geavanceerde wielophanging nodig. Zelfs de ABS-sensoren blijven onaangeroerd, de totale arbeidstijd bedraagt slechts 30 minuten.
De wiellagers zijn met een borgring in de fusee geborgd. Door de chemische werking tussen ijzer en aluminium komen zowel de borgring als het wiellager na verloop van tijd ernstig vast te zitten. Met deze set kunnen we voorspanning op de borgring aanbrengen.

Aanbevolen cilinder 1090-02-WAL / 01-00030

Bevat volgende onderdelen:
1. 01-00050 - Naaf-/lagergereedschap
2. 01-00035-030 - Pershuls L=78 mm
3. 01-00035-012 - Lager schijf Ø 65,8-66,8 mm*
4. 01-00035-003 - Naafring, conisch Ø 43,8 mm
5. 01-00050-010 - Lagerschijf Ø 85-98 mm
6. 1090-20-T22 - Lagerschijf Ø 93,8-94,8 mm*
7. 01-00050-011 - Lager schijf Ø 89-105 mm*

In Gebruik

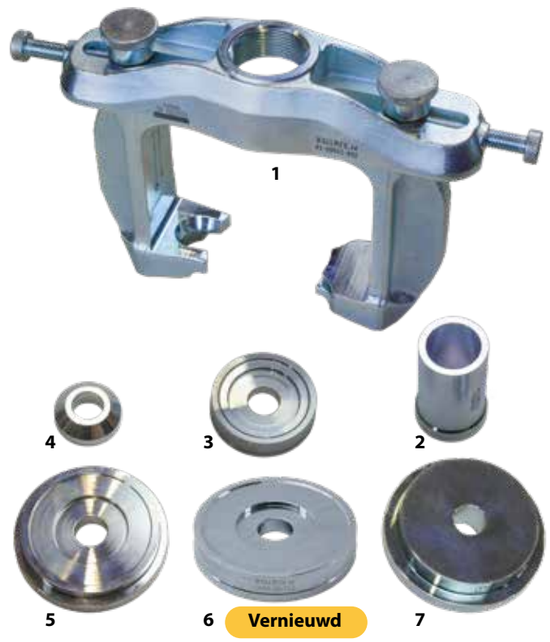

Vernieuwd

Koop onderdelen van de set

01-00050

01-00050-020

01-00050-050 (Gebruikt met de 01-00035 set)

Geleverd in een schuim

Zie ook 04-00028-200

Demontage draagarmen

Range Rover L405, 2013 - ... ;
Sport L494, 2014 - ...
Discovery 5 L462, 2017 - ...
Defender L663, 2020 - ...

Zie info pagina 43

Compact wiellager demontagegereedschap 01-00041

Universeel gereedschap voor het verwijderen van compacte wiellagers, met of zonder borgring..

Maximale druk 22 ton. Verstelbaar voor huidige en toekomstige lagerafmetingen VW Lupo, Polo, Transporter 5 en 6, Audi A2, Seat Cordoba en Skoda Fabia. Volvo V50/S40, V70/ S80 en XC60. Ford Focus, C max, Mondeo, S-Max and Kuga. Mazda 3 en 5. Landrover Freelander 2. Mercedes Vito en Sprinter. Mitsubishi Colt, Smart Forfour, Peugeot, Citroen, Fiat, Opel en Toyota met dit type wiellager. Dit gereedschap kan ook gebruikt worden als naaftrekker op de meeste andere auto's, ook BMW.

Nieuw ontwerp, weegt 1kg minder en de langere persvoeten laten toe om wiellagers te vervangen van MB Sprinter en VW Crafter, met behulp van 01-00045, MB Vito en Viano met behulp van 01-00040.

In Gebruik

Aanbevolen cilinder 01-00030/1090-02-WAL

Bevat volgende onderdelen:
1. (2x) 01-00041-001 - Persvoet
2. 01-00041-002 - Bevestigingsplaat
3. (2x) 01-00018-003 - Kartelschroef
4. (2x) 01-00018-004 - Schroef

1090-25-10 Conische demontage ring

Universele demontage van compacte wiellagers. Universeel. Binnen Ø21 mm.

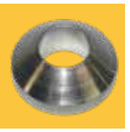

Persvoet set 01-00041-020

Compact wiellager montagegereedschap 01-00033

Compatibel met ons uniek demontage gereedschap 01-00041-020

Universeel gereedschap voor het **monteren** van compacte wiellagers, met of zonder borgring. Verstelbaar voor alle huidige en toekomstige wiellagers VW Lupo, Polo, Transporter 5 en 6, Audi A2, Seat Cordoba en Skoda Fabia. Volvo V50/S40, V40, C30, V70/ S80 and XC60. Ford Focus, C max, Mondeo, S-Max en Kuga. Mazda 3 en 5. Landrover Freelander 2. Mercedes Vito and Sprinter. Mitsubishi Colt, Smart Forfour, Peugeot, Citroen, Fiat, Opel and Toyota. Dit gereedschap kan ook in een werkplaatspers gebruikt worden.

In Gebruik

Aanbevolen cilinder 01-00030/1090-02-WAL

Bevat volgende onderdelen:
1. (2x) 01-00033-001 - Persvoet
2. 01-00041-002 - Bevestigingsplaat
3. (2x) 01-00018-003 - Kartelschroef
4. (2x) 01-00018-004 - Schroef

Persvoet set 01-00033-020

EU Protected Design - RCD No. 002807438-0001/0003, EU Patent No. EP 3117961, US Patent No. US 10.393.184
EU Protected Design - RCD No. 003477090-0001/0002, EU Patent No. EP3323553, US Patent No. US 10.532.450, US Design Patent No. US D850.226

Montage geleider set 01-00033-200

Probleemloos monteren van een Gen2 wiellager!

De geleiders in de set voorkomen dat het wiellager kantelt tijdens de montage. Bij verschillende merken lagers kan het moeilijk zijn om ze recht in de fusee te. De set bevat een geleiderail, een opbergschuim en vijf verschillende geleiders. Geschikt voor de volgende modellen.

Gebruikt in combinatie met universeel montagegereedschap 01-00033

1. 01-00033-201 - Geleider houder
2. 01-00033-202 - 26,3 mm geleider - Volvo/Ford/ Ø 78 mm lager
3. 01-00033-203 - 27,2 mm geleider - Peugeot/Citroën/Toyota/Opel/Fiat Ø 92mm lager
4. 01-00033-204 - 27,4 mm geleider - VW/Audi/Seat/Skoda Ø 72–78mm lager
5. 01-00033-205 - 29,5 mm geleider - Volvo/Ford/Landrover Ø82mm lager
6. 01-00033-206 - 29,6 mm geleider - VW Ø 85mm lager

Geleverd in een schuim

In Gebruik

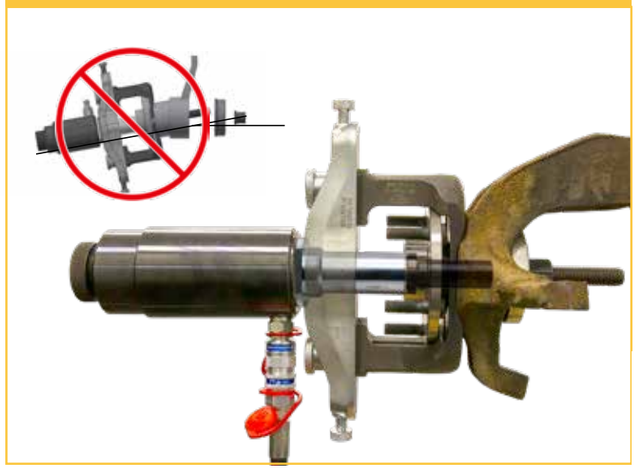

Lager schijf 1090-25-11

Gen 2 wiellagers op VW Lupo, Polo 9N en equivalente modellen van Audi, Seat en Skoda. Gebruik met 01-00033. Binnen Ø 21 mm.

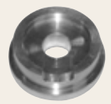

Lager schijf 1090-25-12

Gen2 wiellagers op VW T5/T6, Peugeot, Citroën, Toyota, Opel en Fiat Gebruik met 01-00033 of 1090-25. Binnen Ø 20,25 mm.

Lager schijf 1090-25-14

Gen2 wiellagers op Ford Mondeo, Volvo V70 etc. 2007-, Ford Focus, Mazda 3 en 5, Volvo S40/ V50 2004- also Ford Focus C-max. S-Max, Kuga, Freelander 2. Gebruik met 01-00033. Binnen Ø 20,25 mm.

Lager schijf 1090-25-16

VW: Polo 2018-, T-Cross, Taigo. Audi: A1 2018-. Seat: Ibiza 2018-, Arona. Skoda: Scala, Kamiq, Fabia 2021-. Mitsubishi: Colt 2004 – 2013 Smart: Forfour 2004 – 2006. Gebruik met 01-00033. BinnenØ 20,5 mm.

Montage ring 1090-25-13

Montage ring **Gen2** wiellagers op Ford Mondeo, S-Max en Volvo V70 etc. 2007- met 01-00033.

Montage ring 1090-25-15

Montage ring voor correcte montering van het achterwiellager op Peugeot Expert (Traveller), Citroen Jumpy (Spacetourer) en Toyota Proace (Proace Verso) 2016 –. Gebruik met 01-00033

Achterwiellager set voor volgende modellen — 02-00012

Peugeot Expert (Traveller), Citroën Jumpy (Spacetourer), Toyota Proace (Proace Verso) 2016 -, Opel Vivaro C 2019 -, Opel Zafira 2019 -, Fiat Scudo (Ulysse) 2022-

Het achterwiellager wordt rechtstreek op de auto vervangen, zonder tijdrovende demontage.
Dit lager is een 92mm compactlager, ook wel HBU 2.1 of generatie 2 genoemd. Deze lagers worden inwendig beschadigd bij een verkeerde montage, door op de naaf te drukken. Voor een correcte montage mag alleen de buitenste lagerloopring worden gebruikt. De set is ontworpen om zelfs bij massieve (zonder gat) naven de lagers te verwijderen en het nieuwe lager met open naaf voor de CV-as te monteren. Montagering 1090-25-15 zorgt voor een correcte positie ten opzichte van het lager tijdens de montage. Het merendeel van de onderdelen in de set wordt gebruikt voor alle andere compacte lagers op de markt. Bij de set wordt tevens een 300mm M22/20 trekstang met moer geleverd, benodigd bij gebruik van de 18 Ton cilinder 01-00030.
Let op: bij de 18 ton cilinder moet het wiellager in twee keer aangedrukt worden voor een correcte montage

Aanbevolen cilinder 01-00030/1090-02-WAL

Bevat volgende onderdelen:
1. 01-00041 - Compact wiellager demontage gereedschap
2. 01-00033-020 - Set van 2 persvoeten 01-00033-001
3. 01-00040 - Naaf-/lager trekker
4. 1090-25-10 - Conische demontage ring
5. 1090-25-12 - Montage schijf
6. 1090-25-15 - Montage ring
   (*Peugeot, Citroën, Toyota, Opel, Fiat*)
7. 1090-32-20 - Trekstang M20

In Gebruik

Demontage

Montage

Voorwiellager set — 02-00015

Tot 3,5T Mercedes Sprinter (2006 -), VW Crafter (2006 - 2016), Vito (2004 -) Viano (2004 -) met gen2 wiellagers.

Deze set maakt het mogelijk om het wiellager rechtstreeks op het voertuig te vervangen, met een aanzienlijke tijdsbesparing tot gevolg. Er is geen wieluitlijning meer nodig. Dit type wiellager wordt aan de binnenkant beschadigd, als er tijdens de montage druk op de naaf wordt uitgeoefend.
Gebruik 01-00033-020 om rond de naaf te reiken en direct druk op de buitenste ring van het lager uit te oefenen. De volledige set bevat diverse universele gereedschappen voor vele andere klussen. Er zijn ook twee kleinere uitbreidingssets beschikbaar om de set zeer kostenefficiënt te maken.

A storage foam is included in all three sets, it's designed to fit in the tool trolley

02-00015 - Complete set met alle onderdelen, Zie onderdelen in set: **1 - 16.**

02-00015-010 - Uitbreiding op de set, te gebruiken met 01-00041 (met Bevestigingsplaat 01-00041-002). 01-00033-020 en 01-00040. Zie onderdelen : **4 – 16**.

02-00015-015 - Bevestigingsset voor VW Crafter, MB Sprinter, Vito and Viano. Zie onderdelen in set: **6 – 16**.

Aanbevolen cilinder 01-00030/1090-02-WAL

Bevat volgende onderdelen:
1. 01-00041 - Compact wiellager demontagegereedschap
2. 01-00033-020 - Persvoet set 01-00033-001
3. 01-00040 - Naaf-/lager trekker 4/5 bouts 92-131 mm
4. 01-00045-001 - Naaf trekplaat
5. 01-00042-003 - Trekstang M22 L=121 mm
6. 02-00015-001 - Drukstang
7. 02-00015-002 - Bevestigingsplaat
8. 02-00015-003 - Drukstang 266 mm
9. 02-00015-004 - Conische bout
10. (2x) 02-00015-005 - Druk op de stang 242 mm
11. 02-00015-006 - Plaat voor persstang
12. 02-00015-007 - Verlengplaat
13. (4x) 09-000111 - Afstandhouder 28x14,5x3
14. (6x) 01-00041-005 - Bout M14x45 10,9 hex
15. 1090-60-04 - Bout M16x40 mm
16. 04-00022-018 - Schium

In Gebruik

Geleverd in een schuim

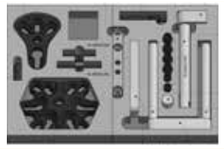

Voorwiellager uitbreidingsset, Mercedes Sprinter 4-5 T — 02-00015-101

Langere versie van de 02-00015-006, past op de Mercedes Sprinter 4-5 T.

In Gebruik

Demontage gereedschap

Ontworpen voor vastgeroeste en vastzittende wiellagers tot 22 ton. De diepe en strakke pasvorm in de fusee geraakt na enkele jaren geoxideerd door water en zout, waardoor het lager vast komt te zitten. Met de twee verstelbare persvoeten op de bevestigingsplaat kunnen bij de meeste auto's en SUV's met geschroefde lagers de benodigde drukvlakken op de fusee worden bereikt. Deze methode is zeer efficiënt en minimaliseert het risico op het buigen of barsten van de kwetsbare fusee.

Aanbevolen cilinder 01-00030/1090-02-WAL

4-bouts wiellagers/naven 01-00026

Beide persvoeten hebben twee verschillende zijden, die worden geselecteerd op basis van het voertuig-/lagerontwerp, de aanpassing is zeer eenvoudig. Ontworpen en getest op de meeste wiellagers met 4 bouten. Voor en achter op Voor en achter aan: VW, Audi, Seat, Skoda, Volvo, Ford, Mazda, Toyota, Mitsubishi etc.

Persvoet 01-00026-001 wordt per paar gebruikt (01-00026-020) en kan apart worden besteld voor gebruik in 01-00041 (demontage gereedschap compact wiellager). Gebruikt met naafring 01-00035-001, -002,-003, -004.

Bevat volgende onderdelen:
1. (2x) 01-00026-001 - Persvoet
2. 01-00041-002 - Bevestigingsplaat
3. (2x) 01-00018-003 - Kartelschroe
4. (2x) 01-00018-004 - Schroef

3- en sommige 4-bouts wiellagers/naven 01-00027

VW, Audi, Opel, GM, Toyota, RAM 1500 etc. Beide Persvoeten hebben twee verschillende zijden, die worden geselecteerd op basis van het voertuig-/lagerontwerp, de aanpassing is zeer eenvoudig. Ontworpen en getest op de meeste wiellagers met 3 bouten, voor en achter.

Persvoet 01-00027-001 i wordt per paar gebruikt (01-00027-020) en kan ook apart besteld worden voor gebruik in 01-00041 (demontagegereedschap voor compacte wiellagers). Gebruikt met naafring

Bevat volgende onderdelen:
1. (2x) 01-00027-001 - Persvoet
2. 01-00041-002 - Bevestigingsplaat
3. (2x) 01-00018-003 - Kartelschroe
4. (2x) 01-00018-004 - Schroef

Persvoet set 01-00026-020

Persvoet set 01-00027-020

In Gebruik

"Ik houd van jullie gereedschap en had het al jaren geleden moeten kopen. Het maakt vervangen van wiellagers zoveel eenvoudiger." -Robert Wall, Kars Automotive, USA.

EU Protected Design - RCD No. 003477090-0001/0002, EU Patent No. EP 3323553, US Patent No. US 10.532.450, US Design Patent No. US D850.226

Demontage gereedschap voor 4-bouts wiellager/naaf met oneffeffen 01-00047

Ontworpen voor vastgeroeste en vastzittende wiellagers tot 22 ton.

De diepe en strakke pasvorm in de fusee geraakt na enkele jaren geoxideerd door water en zout, waardoor het lager vast komt te zitten. Met de twee verstelbare persvoeten op de bevestigingsplaat kunnen bij de meeste auto's en SUV's met geschroefde lagers de benodigde drukvlakken op de fusee worden bereikt. Deze methode is zeer efficiënt en minimaliseert het risico op het buigen of barsten van de kwetsbare fusee. Subaru Forester, XV och Outback. Toyota Aygo och Avensis. Citroën C1, Peugeot 108, Opel Vectra och Zafira, Chrysler Voyager, Hyundai I10 and more. These models have uneven brake shields in the rear due to parking/emergency brake with drum brakes. Wanneer het lager geen centraal gat heeft of de cv-as nog in de naaf zit, wordt het gereedschap gebruikt in combinatie met naaf/lager gereedschap 01-00040 en 01-00042.

Het gereedschap kan ook worden gebruikt met naafringen 01-00035-001, -002, -003, -004 in geval van een open centraal gat in het lager. **De persvoeten 01-00047-001** worden per paar gebruikt (01-00047-020).

Aanbevolen cilinder 01-00030/1090-02-WAL

Bevat volgende onderdelen:
1. (2x) 01-00047-001 – Persvoet
2. 01-00041-002 – Bevestigingsplaat
3. (2x) 01-00018-003 – Kartelschroef
4. (2x) 01-00018-004 – Schroef

In Gebruik

"Zonder deze tools zouden vele werkzaamheden onmogelijk zijn. De snelheid is een enorme pluspunt. Zonder Wallmek-gereedschap in de werkplaats zou onze productiviteit en efficiëntie een pak minder zijn, simpelweg meer gedoe!"
-Kjell Andersson, Alvesta Bilservice AB, Sweden

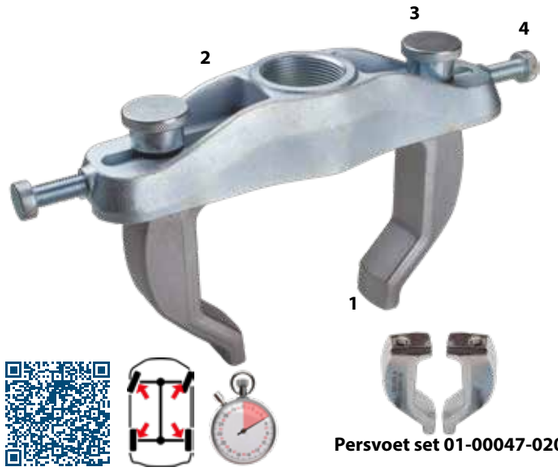

Persvoet set 01-00047-020

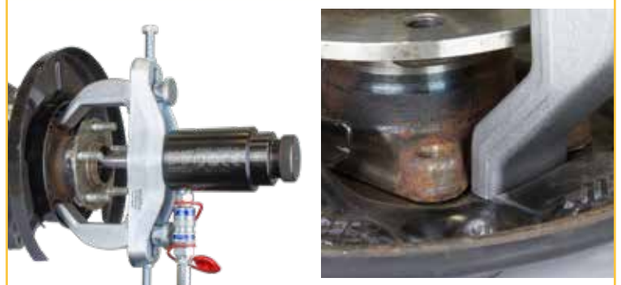

De persvoeten reiken tot de kleine oppervlakken dichtbij het lager en drukken achter de fusee op het remschild.

EU Protected Design - RCD No. 003477090-0001/0002, EU Patent No. EP 3323553, US Patent No. US 10.532.450, US Design Patent No. US D850.226

Verlengings set 30 mm 01-00041-100

Verlengings set voor de 01-00041-002 bevestigingsplaat, te gebruiken met onze persvoeten. Het verlengstuk voegt +30 mm toe en is ontworpen om te helpen bij de demontage. Lagers met een extra lange geleiding of een verhoogde behuizing zijn lastiger te bereiken en deze extensie set is de oplossing voor dit probleem. Nieuwere lagers hebben langere geleiders en hebben de neiging vast te zitten in de behuizing.

Bevat volgende onderdelen:
1. (2x) 01-00041-101 Uitbreidingsblok 30 mm
2. (2x) 01-00041-102 Schroef 65mm

In Gebruik

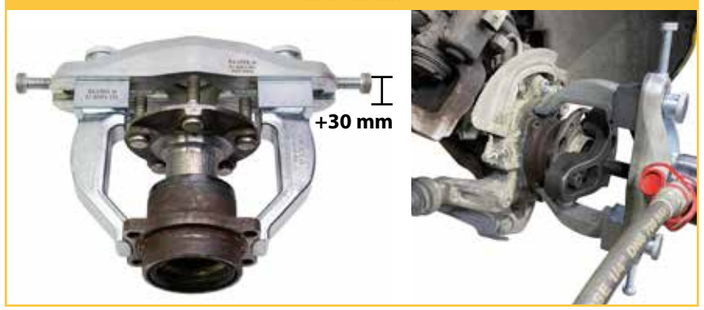

Naaf-/lager trekker voor demontage van 4/5-bouts 92 tot 131 mm — 01-00040

De naaf-/lager trekker maakt het demonteren van lagers mogelijk en eenvoudig wanneer de naaf gesloten is of wanneer de as nog in de naaf zit. Het werk wordt rechtstreeks op de auto uitgevoerd, zonder tijdrovende demontage. De trekker wordt gebruikt met gereedschap 01-00026, 01-00027 or 01-00047 en met een van onze hydraulische cilinders van 18-22 ton (max. belasting 18 ton). **Boutcirkel:** 4/5 gaten – 92 – 131 mm. Glijhamer nr. 1064 kan als handmatige oplossing worden gebruikt adapter RES4029.

Aanbevolen cilinder 01-00030/1090-02-WAL

Bevat volgende onderdelen:
1. 01-00040-001 - Naaf trekplaat
2. 01-00040-002 - Trekstang M22, 90 mm
3. 01-00040-003 - Trekstang M22, 65 mm

In Gebruik

EU Protected Design - RCD No. 003436518--0001/0002, US Design Patent US D863.001

Naaf/lager trekker voor demontage van 5-bouts 120 – 170 mm — 01-00049

Naaf-/lager trekker voor grotere SUV's, pick-ups, RAM 1500 en bestelwagens met 5-bouts naven.

Naaf-/lager trekker voor Ram 1500, Ford Transit (2014 -) etc. Dit grotere model van 01-00040 maakt het demonteren van vastgeschroefde lagers met een gesloten naaf, of met de as nog in de naaf een stuk eenvoudiger. In het geval dat de naaf afzonderlijk wordt gedemonteerd, wordt lager trekker 01-00042-B gebruikt om het vastzittende lager uit te trekken. Het werk wordt rechtstreeks op het voertuig uitgevoerd, zonder tijdrovende demontage. Te gebruiken met de volgende: 01-00026, 01-00027, 01-00046 or 01-00047 en met hydraulische cilinders van (max druk 32 ton). **Bout afstand:** 5 bouts – 120 – 170 mm.

Aanbevolen cilinder 01-00030/1090-02-WAL

Bevat volgende onderdelen:
1. 01-00049-001 - Naaf trekplaat
2. 01-00040-002 - Trekstang M22, 90 mm
3. 01-00040-003 - Trekstang M22, 65 mm

In Gebruik

Lager demontage Ram 1500 (5-bouts naven)

Wiellager trekker voor 3-bouts lagers met verwijderde naaf. — 01-00042-B

Dit gereedschap is ontwikkeld voor tijdbesparende werken, rechtstreek op het voertuig, in de meeste gevallen ook met de steekas nog in de fusee. Geschikt voor VW, Audi, Seat, Skoda, Subaru, Mitsubishi, Ford, GM, Dodge/Ram e.t.c. De vastgeschroefde lagers kunnen verroest zijn en vastzitten in de aluminium of stalen fusee. In veel gevallen moet de oude naaf opnieuw worden gebruikt in het nieuwe lager en moet deze uit het lager worden verwijderd. Dit gereedschap is ontwikkeld voor tijdbesparende werken, rechtstreek op het voertuig, in de meeste gevallen ook met de steekas nog in de fusee. Met behulp van de bouten van het oude lager en vier ringen uit de set wordt de trekplaat aan het lager bevestigd. Demontagegereedschap 01-00026, 0100047 (4-bouts) of 01-00027 (3-4-bouts) wordt gebruikt als persbevestiging bij het uitdrukken van het vastzittende lager. We gebruiken om te trekken één van onze cilinders, van 18 tot 22 ton (max. druk 18 ton).

Aanbevolen cilinder 01-00030/1090-02-WAL

Bevat volgende onderdelen:
1. 01-00042-101 - Lager trekplaat
2. (4x) 01-00042-102 - Excentrische rondel
3. 01-00042-003 - Trekstang M22, 121 mm

In Gebruik

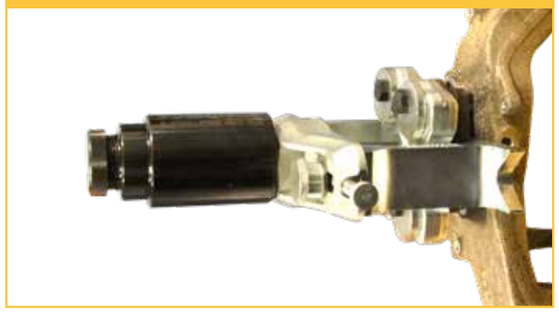

Bouten set M12x1,25 - Subaru etc. — 01-00042-010

Voor het verwijderen van achterstewiellagers op Subaru met 01-00042-B zijn langere bouten nodig. De bouten in de set (4 stuks) zijn M12x1,25x 100 mm en passen in de schroefdraad van de lagerhouders.
Past op: **Legacy, Impreza, Forester, Outback, XV** etc.

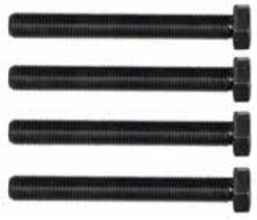

Bouten set M12x1,5 - VW, VAG etc. — 01-00042-011

Bij het demonteren van het wiellager bij VW, Audi etc. zijn bij de grotere modellen deze langere bouten nodig.
De vier bouten M12x 1,5x 60 mm worden geleverd in de juiste lengte, draad en materiaalsterkte.

De ringen in 01-00042-B worden gebruikt met de platte kant naar de bout kop gericht.

In Gebruik

Universele wiellager set voor 6/8-bouts naven 4×4 (01-00046, -45, 44-030 in schuim) 01-00046-300

Een gecombineerde gereedschap set voor het uitpersen van geoxideerde CV-assen en wiellagers op Pick-up's en SUV 150-350, 1500-3500 met 6/8-bouts naven met een boutcirkel tot 180 mm. De gereedschappen verminderen de arbeidstijd aanzienlijk bij het werken aan merken als Mitsubishi, Toyota, Nissan, Mazda, Dodge, Chevrolet, GMC, Ford (4x4) etc. Wiellagers met of zonder open centraal gat, of met de CV-as die nog in de naaf zit, worden gemakkelijk gedemonteerd zonder de fusee/as te beschadigen. Geleverd met opslagschuim

Aanbevolen cilinder 01-00030/1090-02-WAL

Bevat volgende onderdelen:
1. 01-00046 - Demontage gereedschap voor 3/4-bouts lagers
2. 01-00045 - Naaf/lager trekplaat 6/8 bouts
3. 01-00044-030 - Set van 2 Persvoeten inc. bouten en rondellen
4. 04-00022-015 - Schuim voor lad

In Gebruik

Geleverd in schuim

ONDERDELEN VAN 01-00046-300 KUNNEN AFZONDERLIJK WORDEN AANGESCHAFT (01-00044, 00045, 00046)

As, homokineet gereedschap 6/8 bouts 01-00044

Verstelbaar gereedschap voor het efficiënt aandrukken van de as van 6/8-bouts naven. Het ontwerp van de verstelbare bevestigingsplaat in combinatie met de persvoetafdekkingen; **Boutcirkel: 6 bolt 114–140 mm en 8 bolt 165–180 mm.** Het gereedschap maakt 22 ton perskracht mogelijk in combinatie met hameren (3,5x krachtvermeerdering) bij het uitpersen van een vastgeroeste of gelijmde as. Door de speciale hamerfunctie ontstaat er een kortstondige krachtvermenigvuldiging met factor 3,5 waardoor verhitten van de onderdelen volledig kan worden vermeden. Voor het monteren van het gereedschap op de naaf worden de wielbouten of moeren uit het voertuig gebruikt. De persvoeten set 01-00044-030 is apart te bestellen voor gebruik in de volgende gereedschappen (met de vernieuwde bevestigingsplaa 01-00041-002); 01-00026, 01-00027, 01-00033, 01-00037 and 01-00041.

Aanbevolen cilinder 01-00030/1090-02-WAL

Bevat volgende onderdelen:
1. (2x) 01-00044-001 - Persvoet
2. 01-00041-002 - Bevestigingsplaat 1 ½" draad
3. (2x) 01-00041-003 - Glijplaat
4. (2x) 01-00018-004 - Schroef
5. (4x) 01-00041-005 - Schroef M14×45 10.9, hex

In Gebruik

EU Protected Design - RCD No. 003477090-0001/0002, EU Patent No. EP3323553, US Patent No.US 10.532.450, US Design Patent US D850.226

Wielnaaf trekker voor 6/8-bouts naven 01-00045

Een probleemoplossend hulpmiddel voor het demonteren van vastzittende naven of lagers met 6/8 bouten.

In de meeste gevallen kan de as in de naaf blijven zitten tijdens de demontage. Dit bespaart veel tijd en is vaak een must bij werkzaamheden aan oa. Mitsubishi, Toyota, Nissan, Mazda, Dodge, Chevrolet, GMC Ford (4x4) etc. Tijdrovend verhitten, hameren en demonteren kan geheel worden vermeden. Het gereedschap wordt met 6/8 bouten aan de naaf vastgeschroefd met behulp van de originele wielbouten/moeren. Vervolgens wordt de naaf met behulp van de lagertrekker 01-00046 van het voertuig verwijderd. Het lager wordt snel en eenvoudig uitgeperst met een kracht tot 22 ton. Boutcirkel: **6 bouts 111,5 – 142,5mm, 8 bouts 162,5 – 182,5 mm.**

De M22-trekstang sluit aan op 1090-02-WAL/ 01-00030

Bevat volgende onderdelen:
1. 01-00045-001 - Naaf trekplaat 6/8 bouts
2. 01-00040-002 - Trekstang M22, 90 mm
3. 01-00042-003 - Trekstang M22. 10.9, 121 mm

In Gebruik

Demontage gereedschap voor 3/4 bouts wiellagers op SUV/US modellen met 6/8-bouts naaf 01-00046

Geschroefde wiellagers met diepere pasvorm in aluminium of stalen fusees zijn vaak ernstig aangetast door roest. We vermijden met dit gereedschap het hameren, verhitten of beschadigen in een werkplaatspers. We kunnen het lager snel en eenvoudig, rechtstreeks op het voertuig vervangen. Kan enkel met een hydraulische cilinder worden gebruikt wanneer de as is verwijderd. Ook te gebruiken met de speciale naaf trekplaat 01-00045 wanneer de steekas nog in de naaf zit.

Dit bespaart veel tijd en is in veel gevallen een must (Dodge, Chevrolet, GMC en Ford Pickup). Het ontwerp van de persvoeten maakt toegang mogelijk tot wiellagers met 3 en 4 bouten op SUV's en pick-ups (Mitsubishi, Toyota, Nissan, Mazda, Dodge, Chevrolet, GMC Ford (4x4) etc.)

De verstelbare bevestigingsplaat in combinatie met het ontwerp van de persvoeten maakt het mogelijk om zelfs de grootste naven, met een afmeting tot Ø245mm, te demonteren. De persvoeten zijn ook als set te bestellen; 01-00046-020

In Gebruik

Aanbevolen cilinder 01-00030/1090-02-WAL

Bevat volgende onderdelen:
1. (2x) 01-00046-001 - Persvoet
2. 01-00041-002 - Bevestigingsplaat
3. (2x) 01-00018-003 - Kartelschroef
4. (2x) 01-00018-004 - Schroef

Puristusjalka set 01-00046-020

EU Protected Design - RCD No. 003477090-0001/0002, EU Patent No. EP3323553, US Patent No.US 10.532.450, US Design Patent US D850.226

Achteras, wiellager trekker set — 01-00046-100

Efficiënt en veilig demonteren van wiellagers op de aandrijfas bij: VW Amarok 2010-, Mitsubitshi L200 2006-, Toyota Hilux 2005-, Mercedes X-Class.

Met behulp van naaf trekplaat 01-00040 (4-5 bout) of 01-00045 (6 - 8 bout) wordt de aandrijfas uit het wiellager getrokken. De lagerhouder wordt teruggeduwd door het speciaal ontworpen demontagegereedschap 01-00046, zonder enige schade aan het remschild.

Klaar binnen enkele minuten en zonder enige moeite of gebruik van een werkplaatspers.

Het gereedschap in deze set is ook erg handig bij het werken aan de voorwiellagers van de meeste pick-up- en SUV-modellen, zie info van 01-00046-300.

Aanbevolen cilinder 01-00030/1090-02-WAL

Bevat volgende onderdelen:
1. 01-00046 - Demontage gereedschap
2. 01-00040 - Naaf-/lager trekker
3. 01-00045-001 - Naaf trekplaat 6/8 bouts
4. 01-00046-111 - Afstandshouder (2 st)
5. 01-00042-003 - Trekstang M22 10.9, 121 mm

In Gebruik

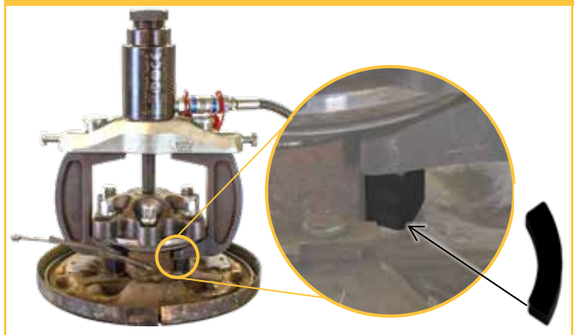

Persadapter — 01-00046-111

Toyota Hilux, Mitsubishi L200 & Mercedes X-Class
De 6-bouts aandrijfas wordt uit het lager getrokken met 01-00045 op de naaf en 01-00046 & persadapters 01-00046-111 (2 stuks) op de lagerhouder.

Aanbevolen cilinder 01-00030/1090-02-WAL

VW Amarok, Achteras, wiellager set — 01-00046-110

Met deze set, specifiek voor VW Amarok, klaar je de klus in minuten. Het werk wordt rechtstreeks op het voertuig uitgevoerd, zonder gebruik van de werkplaatspers.

VW Amarok: het lager getrokken met 01-00040 op de naaf en 01-00046 op de lagerhouder.

Bevat volgende onderdelen:
1. 01-00046 - Demontage gereedschap
2. 01-00040-001 - Naaf-/Lager trekker
3. 01-00040-002 - Trekstang M22, 90mm
4. 01-00042-003 - Trekstang M22. 121mm

Aanbevolen cilinder 01-00030/1090-02-WAL

In Gebruik

Aandrijfas set 4/5-gaats — 1090-30

Speciaal ontworpen om vastgelijmde of vastgeroeste aandrijfassen rechtstreeks op het voertuig te vervangen. Het werk neemt ongeveer 5 minuten in beslag. The holes for the wheel bolts are oval to fit on almost all passenger cars with 4/5 holed hubs. With this equipment you avoid heating, splitting of the axle shaft or damage to other parts. Bolt on to the hub using the cars own wheel bolts, attach the cylinder, start pressing for extra power fit a punching socket 1086-6 and then hammer on it.

The tool can also be used for pulling wheel hubs with striking tool 1064 and adapter 1068. **Boutcirkel 4 gaats – 92-120 mm / 5 gaats – 98-131 mm.** Voor 6/8 bouts; zie pagina 24, nr. 01-00044.

Aanbevolen cilinder 01-00030/1090-02-WAL

Bevat volgende onderdelen:
1. 1090-30-4 - As gereedschap 4 gaats
2. 1090-30-5 - As gereedschap 5 gaats

In Gebruik

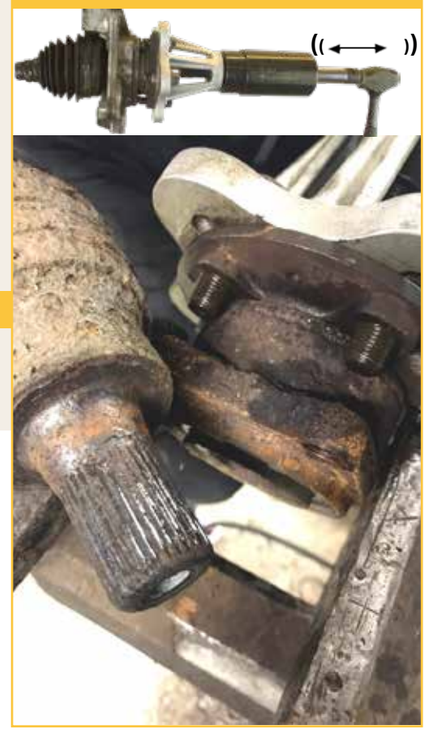

Glijhamer 5,2 kg — 1064

Ergonomische glijhamer met een gewicht van 5,2 kg.

Dankzij de handgreep kunt u eenvoudig uw volledige kracht gebruiken. Erg handig om **tegelijkertijd de naaf en de remschijf te verwijderen**. Te gebruiken met naafset 1066 of adapter 1068 voor ons steekas gereedschap 1090-30.

Adapter van 1064 naar 1090-30 — 1068

Adapter voor gebruik van glijhamer 1064 met aandrijfas gereedschap 1090-30 **voor het verwijderen van wielnaven.**

Follow us on social media!
Get news, tips and ideas first!

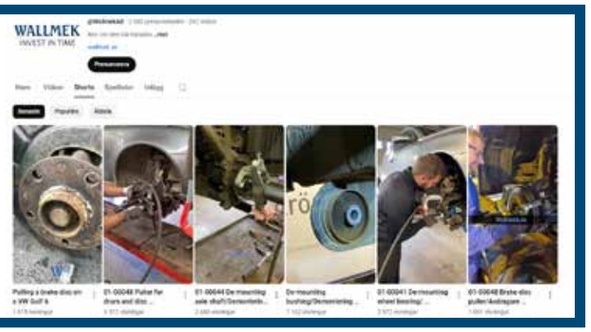

Montageset voor aandrijfassen van BMW, hydraulisch — 01-00024

De aandrijfas is eenvoudig te monteren met een hydraulische cilinder met een capaciteit van 8,5 ton die de as in positie trekt. Adapters van hoogwaardig staal voor assen met M24x1.5 an M27x1.5 draad zijn inbegrepen in de set. Ze zijn tevens als reserveonderdelen verkrijgbaar.

Bevat volgende onderdelen:
1. 01-00024-001 - Adapter voor M24x1,5 - M22
2. 01-00024-002 - Adapter voor M27x1,5 - M22
3. RES4027 - Trekstang M22, 250mm
4. 01-00001-203 - Pershuls 44,7mm
5. 03-00015 - Hydraulische cilinder 8,5 ton

In Gebruik

Montageset voor aandrijfassen van BMW, handmatig — 01-00024-010

De aandrijfas is handmatig te monteren met een M22 meeneemstang en een moer die de as in positie trekt. Adapters van hoogwaardig staal voor assen met M24x1.5 an M27x1.5 draad zijn inbegrepen in de set.

Ze zijn tevens als reserveonderdelen verkrijgbaar.

Bevat volgende onderdelen:
1. 01-00024-001 - Adapter voor M24 x1,5 - M22
2. 01-00024-002 - Adapter voor M27x1,5 - M22
3. RES4027 - Trekstang M22, 250mm
4. 01-00001-203 - Pershuls 44,7mm
5. 01-00024-005 - Rondel
6. RES4025 - Flensmoer M22

In Gebruik

Set 01-00024 met Adapter M24x2 — 01-00050-200

Bevat volgende onderdelen:
1. RES4027 - Trekstang M22, 250mm
2. 01-00001-203 - Pershuls 44,7mm
3. 03-00015 - Hydraulische cilinder 8,5 ton
4. 01-00050-201 - Adapter M24x2

Set 01-00024-010 met Adapter M24x2 — 01-00050-210

Bevat volgende onderdelen:
1. RES4027 - Trekstang M22, 250mm
2. 01-00001-203 - Pershuls 44,7mm
3. 01-00024-005 - Rondel
4. RES4025 - Flansemoer M22
5. 01-00050-201 - Adapter M24x2

Aandrijfas gereedschap, 5 gaats voor lichte bedrijfswagens — 1091-28

Dit gereedschap is speciaal ontwikkeld voor het uitpersen van vastgeroeste en vastzittende aandrijfassen direct op het voertuig. Deze werkzaamheden duren slechts 5 minuten..

De gaten voor de wielbouten zijn ovaal uitgevoerd zodat het gereedschap past op alle lichte bedrijfswagens met 5-gaats naven. Met deze uitrusting voorkomt u verhitting, het splijten van de aandrijfas of schade aan andere onderdelen.
Bevestig het gereedschap op de naaf met de originele wielbouten van het voertuig, monteer de cilinder en begin met persen. Voor extra kracht kan een slagdop 1086-6 worden gemonteerd, waarna er met een hamer op geslagen kan worden.
Boutcirkel Ø 119-172 mm. Inbegrepen in de sets 1091-15 en 02-00008.

Aanbevolen cilinder 03-00028

In Gebruik

Accessoires voor 1091-28 — 1068-05

Adapter G1 ½" naar G2 ½" – 11 (16 en 22 tons cilinder - 32 tons cilinder draad)

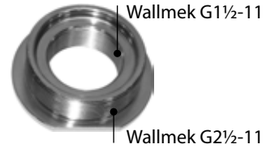

Speciale boutmoer M16x1,5 — 04-00007-001

Ontworpen voor gebruik met steekasgereedschap 1091-28 bij het persen van assen of achterwiellagers

Geschikt voor Peugeot Boxer, Citroën Jumper, Fiat Ducato, Renault Master en meer. (5 stuks benodigd).

Speciale boutmoer M14x2 — 04-00007-004

Ontworpen voor gebruik met steekasgereedschap 1091-28 bij het persen van assen of achterwiellagers.

Geschikt voor Ford Transit-2014. (5 stuks benodigd).

Speciale boutmoer M14x1,5 — 04-00007-005

Ontworpen voor gebruik met steekasgereedschap 1091-28 bij het persen van assen of achterwiellagers.

Past op Ford Transit 2014- (5 stuks benodigd).

Demontage gereedschap binnenste homokineet – Incl. glijhamer 01-00053

Snelle en veilige demontage uit de versnellingsbak - Universeel ontwerp. De set wordt geleverd met een verstelbare asklem en een krachtige glijhamer van 5,2 kg.

Vaak komen de binnenste assen aan de linkerkant ernstig vast te zitten in de versnellingsbak. Een vierkante borgring en roest in de spiebanen zijn de oorzaak van dit probleem. Deze nieuwe verstelbare asklem is ontworpen om rond de as te worden gesloten, waardoor een 100% rechte en krachtige slag met de glijhamer mogelijk is. Plastic beschermkappen en beugels onder het voertuig kunnen onaangeroerd blijven en er is geen beschadiging van de as of versnellingsbak. De asklem kan in twee delen uit elkaar worden gehaald, voor eenvoudigere montage wanneer de ruimte rond de as beperkt is. Koevoeten en soortgelijk gereedschap kunnen een echte uitdaging zijn, omdat alle beschermplaten moet worden verwijderd om toegang te krijgen. De steekas is vaak moeilijk te bereiken vanwege de beperkte toegang, deze ouderwetse methodes kunnen ook de versnellingsbak beschadigen door het buigen van de as. Doordat de asklem verstelbaar is, is het gereedschap geschikt voor compacte auto's, lichte bedrijfsvoertuigen en pick-ups. Het gereedschap kan ook zonder slaghamer besteld worden **01-00053-100**

Bevat volgende onderdelen:
1. 01-00053-030 - Verstelbare asklem
2. 01-00053-034 - Asbout binnendraad M14
3. 09-000192 - Stop schroef M14x60 10.9 ob
4. 01-00053-036 - Speciale moer M14
5. 01-00053-011 - Haak binnendraad M18
6. 1064 - Glijhamer 5,2 kg

In Gebruik

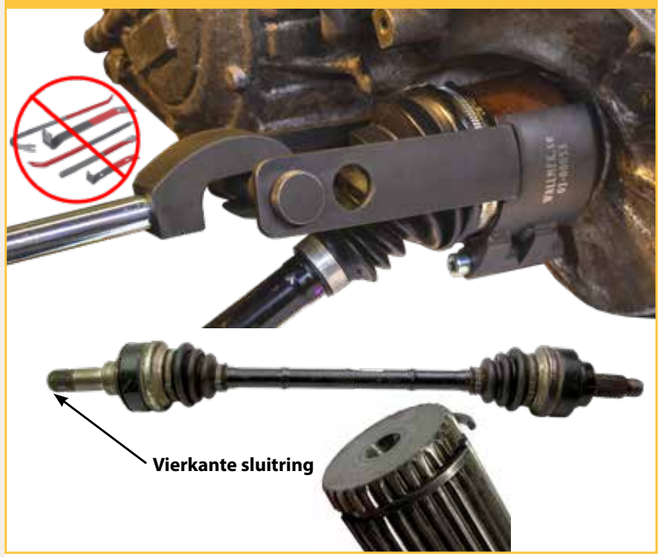

EU Protected design RCD no. 015005813-0001

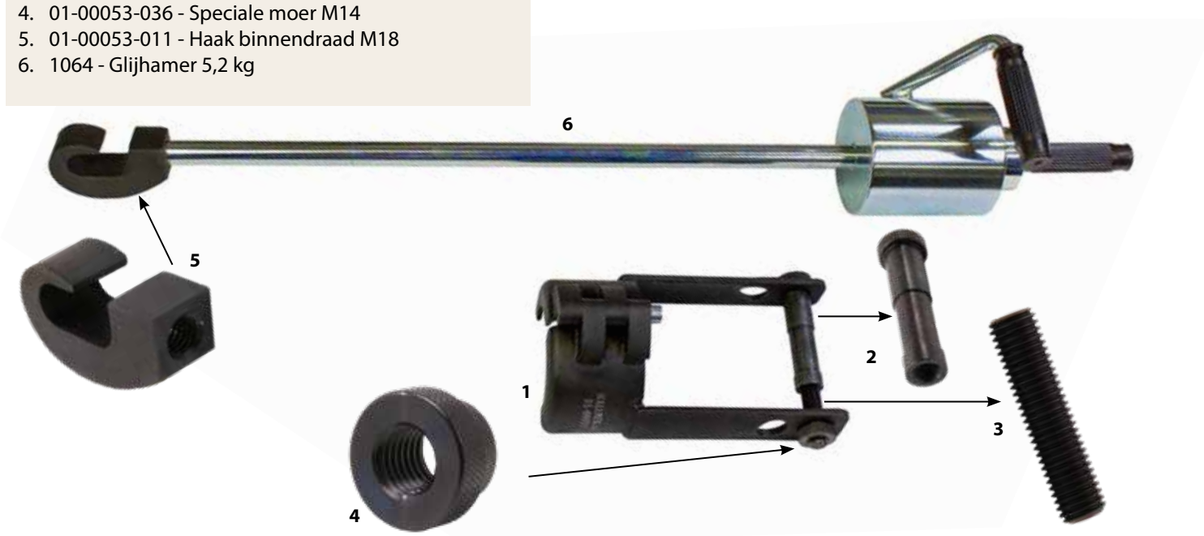

Opbergschuim 04-00022-029

Plaats voor 01-00055 en 01-00053.
Het opbergschuim biedt plaats aan 01-00055 en 01-00053-100.
04-000022-029 wordt apart verkocht.

Demontage gereedschap voor buitenste homokineet – incl. glijhamer 01-00055

Een krachtig en zeer efficiënt demontagegereedschap voor de buitenste homokineten. Deze methode voorkomt trekken, hameren of het risico op beschadiging van de homokineet.

Andere methodes beschadigen vaak het gewricht intern, door hard aan de as of het huis te trekken. 01-00055 bevat tevens een glijhamer van 5,2 kg en een sterke assteun met kettingspanner. Hierdoor is het mogelijk om de homokineet rechtstreeks op het voertuig te demonteren. De homokineet wordt vastgezet in de trekker, om ongelukken en vervuiling in het vet te voorkomen. Indien set 01-00053 voor de binnenste homokineet reeds in bezit is, kan deze set in verschillende stappen besteld worden:

1. **01-00055** Set met trekker voor homokineet, glijhammer en asklem.
2. **01-00055-030** Trekker voor homokineet (te gebruiken met glijhamer).
3. **01-00055-050** Asklem met ketting en spanner (as blijft op voertuig).
4. **04-00022-029** Opbergschuim, wordt apart verkocht. Plaats voor 01-00055 en 01-00053.

Voor een complete set met slaghamer, trekker voor binnenste homokineet (van versnellingsbak) en buitenste homokineet van as met assteun, worden de volgende artikelen aanbevolen: 01-00055, 01-00053-100, 04-00022-029 zie onderaan.

In Gebruik

EU Patent No. EP 4484060, US Patent No. US 12.472.608

Beugel RAM 1500 01-00055-060

Uitbreidingsbeugel voor middenas van Dodge RAM 1500 2002-2021.

Demontage van differentieel en as mogelijk.

Trekkerhelft Ø24 mm 01-00055-070

De trekkerhelft zorgt voor het juiste contactoppervlak bij demontage van de buitenste homokineet. Te gebruiken met de vernieuwde trekker 01-00055. Geschikt voor personenauto's met beperkte ruimte en aandrijfassen met een diameter kleiner dan 24 mm. Bekende modellen met kleinere aandrijfassen: Nissan Micra, Hyundai i10, Citroën C1, Peugeot 108, Toyota Aygo etc. De trekkerhelft zorgt voor goed contact tijdens demontage van de homokineet. Kan aangepast worden aan de oudere trekker - zie info 01-00055.

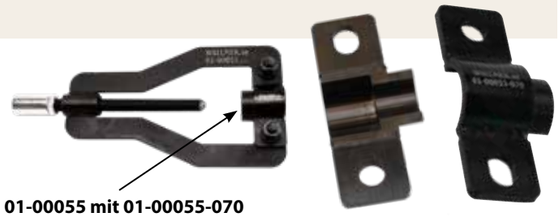

EU Patent No. EP 4484060, US Patent No. US 12.472.608

Remschijf trekker Ø260 - 336 mm (10 - 13.22") 01-00048

Deze nieuwe trekker kan de remschijf/rotor met een diameter van Ø260 – 336 mm (10 – 13,22”) veilig en effectief van de naaf trekken met een kracht tot 22 ton.

Verroeste en vastzittende remschijven zijn een veel voorkomend probleem bij alle merken. Er wordt vaak zwaar gehamerd om de schijf van de naaf te krijgen, hetgeen beschadigend is voor het wiellager en andere onderdelen in de ophanging.

Er zijn zelfs gevallen gekend waar hierdoor de airbags zijn afgegaan. Deze geheel nieuwe trekker trekt de schijf/rotor met Ø260 - 336mm veilig en efficient van de naaf af (met maximaal 22 ton). De hoge kracht wordt gelijkmatig verdeeld over vier posities om het risico op scheuren van de remschijf te minimaliseren. Als de bevestigingsplaat 01-00041-002 al geleverd is bij ander gereedschap, kan 01-00048-030 (zie onderdelen in de set pos 3 - 8) als toevoeging besteld worden.

Aanbevolen cilinder 01-00030/1090-02-WAL

Bevat volgende onderdelen:
1. 01-00041-002 - Bevestigingsplaat
2. (2x) 01-00018-004 - Schroef
3. (4x) 01-00048-001 - Trekker klauw
4. (2x) 01-00048-002 - Montageplaat
5. (2x) 01-00041-003 - Glijplaat
6. (8x) 01-00041-005 - Schroef M14x45
7. 04-00028-011 - Veiligheids riem
8. 04-00023-005 - Schuim

Geleverd in schuim

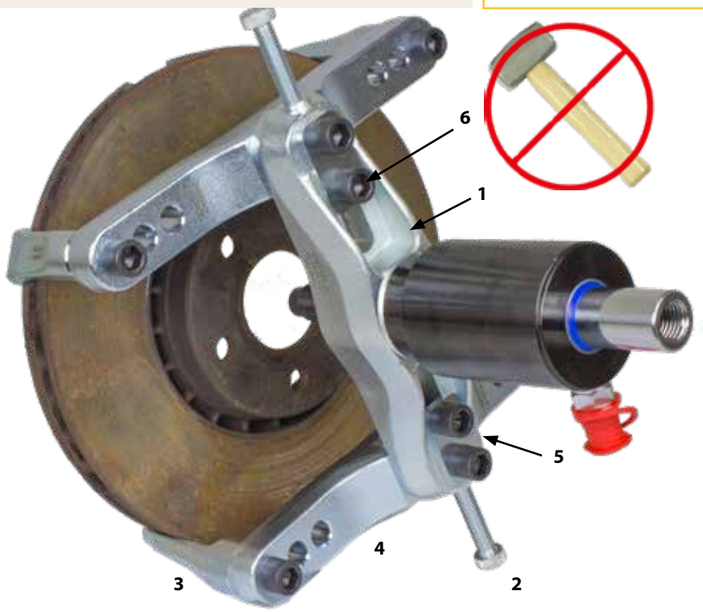

In Gebruik

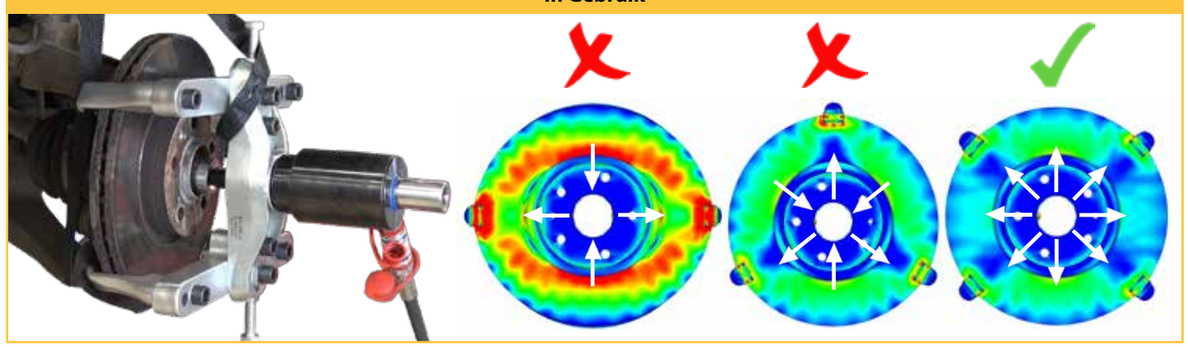

EU Protected Design - RCD No. 003477090-0001/0002, EU Patent No. EP 3323553,
US Patent No. US 10.532.450, US Design Patent No. US D850.226, EU Protected Design - RCD No. 007749148-0001

Verlengings set remschijf, max Ø 390 mm 01-00048-100

Presses disc/rotors up to Ø 390 mm (15,35”) without destroying the wheel bearings even when the disc/rotor is over 336 mm.

This add on set is used with 01-00048 brake disc/rotor puller. P The need can be seen on high performance models from Volvo, BMW, MB, Porsche, Tesla and more. Also front and rear on US-pickup 150 – 350 and 1500 – 3500, Dodge, Chevrolet, GMC Ford.

Bevat volgende onderdelen:
1. (4x) 01-00048-101 - Verlengings plaat
2. (4x) 01-00048-103 - Verlengings been
3. (8x) 01-00041-005 - Schroef M14x45 Inbus

In Gebruik

Verbredings set Ø330-390 mm 01-00048-050

Verbredings set (13"-15,35") te gebruiken met 01-00048 om grotere diameter. Nodig voor remschijven/rotoren groter dan Ø336 mm, elektrische voertuigen, hybride auto's en sportwagens.

Drukplaat Iveco Daily +3,5T 01-00048-031

Bij het demonteren van de remschijf op de naaf bij Iveco Daily +3,5 T, kan druk op de as het wiellager beschadigen.
De drukplaat wordt gebruikt als afstandhouder om het indrukken van 4 van de 9 remschijfbouten mogelijk te maken wanneer deze in de naaf zijn geschroefd. De volledige drukkracht heeft dan geen invloed op de as en beschadigt het wiellager niet, de bouten brengen de kracht over en drukken de remschijf/rotor veilig van de naafeenheid.

In Gebruik

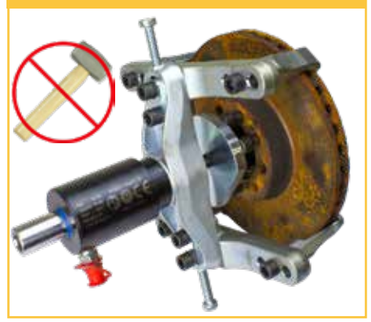

Zwengel voor remschijf 1011

Zwengel voor het roteren van de remschijf, om met schraper 1012 de roest van de buitenste rand te verwijderen

Schraper voor remschijf 1012

Schraper voor het reinigen van de buitenrand van remschijven en de positie van de remblokken om roest te verwijderen. Ook kan de krukas 1011 gebruikt worden om de remschijf te draaien tijdens het reinigen.

In Gebruik

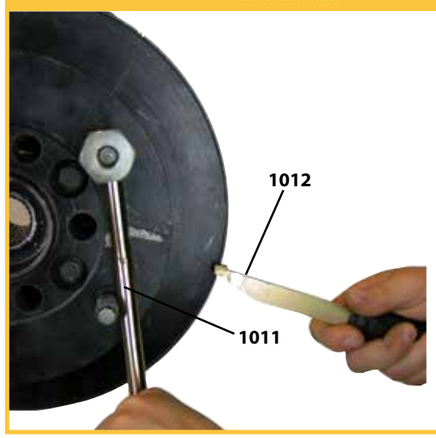

Wiellager set, Vooraan — 02-00013

Peugeot Boxer, Citroën Jumper, Fiat Ducato 2007 -, Opel Movano 2022-Toyota Proace Max 2023-, Ram Promaster 1500 - 3500

Het wiellager wordt rechtstreeks op het voertuig vervangen. De meeste lagers en naven hebben vaak een kracht van 32 ton in combinatie met hamer nodig om gescheiden te worden. De set omvat modellen vanaf 2007 en nieuwer.

Deze set is eenvoudig aan te vullen met wielllager set achter 02-00014.

In Gebruik

Aanbevolen cilinder 03-00028

Bevat volgende onderdelen:
1. 02-00011-002 - Pershuls
2. 1091-17-02 - Pers schijf
3. 1091-18 - Pers ring
4. 1091-17-06 - Houder
5. 1091-17-05 -Lager schijf
6. 1091-17-04 - Lager schijf
7. 1091-17-07 - Lager schijf
8. 1091-17-09 - Lager schijf
9. 1091-17-08 - Pershuls

Wiellager set, achter — 02-00014

Peugeot Boxer, Citroën Jumper, Fiat Ducato 2007 -, Opel Movano 2022-Toyota Proace Max 2023-, Ram Promaster 1500 - 3500.

Deze modellen hebben vaak problemen met vastzittende en verroeste lagers op astap van de achteras. Dit maakt het werk vaak erg ingewikkeld zonder speciaal gereedschap. Met deze set in combinatie met de 32 Ton cilinder met hamerfunctie wordt de klus snel en eenvoudig rechtstreeks op het voertuig geklaard. Bij deze set moeten onderdelen uit de lagerset voorzijde 02-00013 worden gebruikt, 1091-17-04 en 1091-17-07. Het asgereedschap met 5 gaten 1091-28 past ook op de meeste lichte bedrijfsvoertuigen met 5 wielbouten.

Aanbevolen cilinder 03-00028

In Gebruik

Bevat volgende onderdelen:
1. 1091-28 - As gereedschap, 5 gaats
2. 1090-15-B - Pers dop
3. 1091-15-01 - Adaper ring

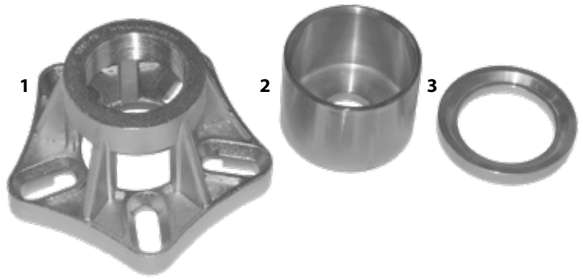

Persring — 1091-17-01

Peugeot Boxer, Citroën Jumper, Fiat Ducato - 2007

Te gebruiken in combinatie met 02-00013 en 1091-17-03 voor het demonteren van voornaaf- en wiellagers bij voertuigen van bouwjaar 2007 en ouder.

Aanbevolen cilinder 03-00028

Pershuls — 1091-17-03

Peugeot Boxer, Citroën Jumper, Fiat Ducato - 2007

Te gebruiken in combinatie met 02-00013 en 1091-17-01 voor het demonteren van voornaaf- en wiellagers bij voertuigen van bouwjaar 2007 en ouder.

Aanbevolen cilinder 03-00028

Wiellager set, Vooraan, Ford Transit 2000- — 1091-10

Het wiellager wordt met minimale demontage, rechtstreeks op het voertuig vervangen. Maakt het ook mogelijk om een remschijf te vervangen zonder het wiellager te beschadigen. De set omvat beide maten voor Ford Transit, 78 mm en 87,5 mm.

In Gebruik

Aanbevolen cilinder 03-00028

Bevat volgende onderdelen:
1. 1090-26-01 - Grote Persschijf, dubbelzijdig
2. 1090-26-02 - Grote Pershuls
3. 1091-10-04 - Naafring, binnen Ø 23 mm
4. 1091-11 - Naafgereedschap
5. 1091-17-04 - Persschij, binnen Ø 23 mm
6. 1091-17-08 - Pershuls

Noteer dat 1090-26-01 en 1090-26-02 bestaan als kit in 1090-26.

Persplaat voor het demonteren van het voorwiellager, Ford Transit 2014 - — 1091-11-05

De drukplaat drukt op de buitenste lagerring en voorkomt schade aan het lager en de ABS-sensor bij het vervangen van de voorste remschijf/rotor van een Ford Transit 2014 -. Met een buitendiameter van 86,4 mm is deze geschikt voor Ford Transit-modellen met een equivalente afmeting achter het lager en een zichtbare buitenste lagerring. WDe drukplaat wordt gebruikt met wiellagergereedschap voor Ford Transit, 1091-10 of 1091-11.

In Gebruik

Wiellager set, achter, Ford Transit — 02-00008

Trekker set voor Ford Transit achterwiellagers. Het hulpmiddel kan ook vooraan gebruikt worden bij het uitdrukken van assen uit de naaf. De moeren in de set zijn speciaal gemaakt voor Ford Transit tot 2014 met M14x2 schroefdraad. De trekker kan op de meeste 5-gaats naven gemonteerd worden.

Aanbevolen cilinder 03-00028

Bevat volgende onderdelen:
1. (5x) 04-00007-004 - Speciale moer **M14x2**
2. 1091-28 - As gereedschap, 5 gaats

In Gebruik

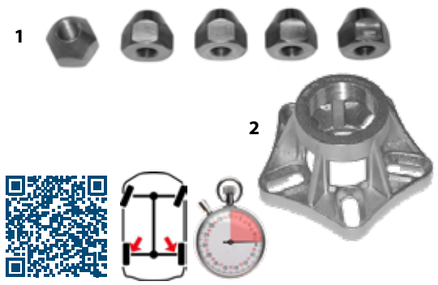

Ford Transit, set — 02-00008-010

De set bevat een pers dop die de astap, waarop het achterwiellager/naaf is gemonteerd, versterkt. Een versterkte drukstang en 5 conische wielmoeren; 04-00007-005(M14x1,5) zijn inbegrepen in de set. De versterkte pers dop en drukstang zorgen voor een aanzienlijk hogere kracht bij het uitdrukken, zonder het schroefdraadgedeelte van de as te beschadigen. De moeren zijn bedoeld voor Ford Transit 2014 - wanneer het achterwiellager is afgedrukt met naafgereedschap 1091-28 of achterwiellagerset 02-00008.

Aanbevolen cilinder 03-00028

Bevat volgende onderdelen:
1. 03-00006-020 - Pers dop Ford Transit Rear
2. (5x) 04-00007-005 - Speciale moer M14x1,5
3. 04-00007-006 - Drukstang L=50mm Ø 31mm

Wiellager set, Vooraan, Iveco Daily 35, 2014 – 02-00011

Deze set maakt het mogelijk om het wiellager rechtstreeks op het voertuig te vervangen (met een druk tot 32 ton), totale arbeidstijdtijd slechts 30 - 40 minuten.

ABS-sensoren, kogelgewrichten etc. blijven onaangeroerd. De speciaal ontworpen persring die achter de naaf is gemonteerd, voorkomt beschadigen of buigen van de fusee tijdens het verwijderen van de naaf. De set kan ook gebruikt worden om voorspanning op de borgring weg te nemen. Ook bruikbaar in een werkplaatspers.

Bevat volgende onderdelen:
1. 02-00011-001 - Persring
2. 02-00011-002 -Pershuls
3. 02-00011-003 - Persschijf
4. 02-00011-004 - Naafschijf
5. 02-00011-005 - Lagerdop
6. 1091-17-02 - Persschijf
7. 1091-17-05 - Lagerschijf
8. 1091-17-08 - Pershuls

Aanbevolen cilinder 03-00028

In Gebruik

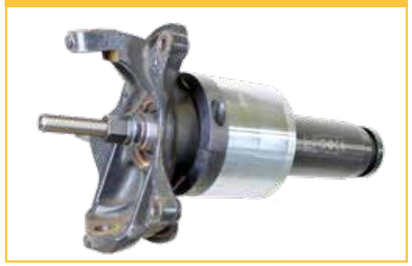

EU Protected Design - RCD No. 003995240-0001/0002

Versterkte dopsleutel, voor het demonteren van de asmoer bij Iveco Daily 35. 02-00011-025

Hij is beduidend sterker dan de originele. De 4 taps zijn gesloten en versterkt. Kan direct gemonteerd worden op een ¾ inch slagmoersleutel of via een 36mm dopsleutel.

In Gebruik

Naaftrekker (111 mm), Vooraan, Iveco Daily 35-70 03-00041

Met dit gereedschap kan de wielnaaf van de as worden verwijderd, zelfs wanneer hij vastgeroest zit. Deze methode vereenvoudigt en verkort de arbeidstijd aanzienlijk bij het vervangen van de voorwiellagers. Het is niet langer nodig om de naaf door te slijpen of de fusee in de werkplaatspers te plaatsen. Past op modellen van 2005 - ... met 9 gaten in de wielnaaf. De set bevat 9 zeskantbouten voor een veilige demontage.

Gebruik met cilinder 03-00028 (32 tons)

Bevat volgende onderdelen:
1. 03-00041-001 - Naaf trekker
2. 09-000145 - Bout M14x55, 10.9 (9st)
3. RES 1090-01-09 - Pers dop

In Gebruik

Naaftrekker, Vooraan Iveco Daily 29-50 1091-27

Demontagegereedschap wielllager/naaf van Iveco Daily 29-50 **tot 2013.**

Aanbevolen cilinder 01-00030/1090-02-WAL

Bevat volgende onderdelen:
1. 1091-27-01 - Naaftrekker
2. (3x) 1091-18-03 - Bout M14×40
3. (3x) 09-401014000 - Moer M14

In Gebruik

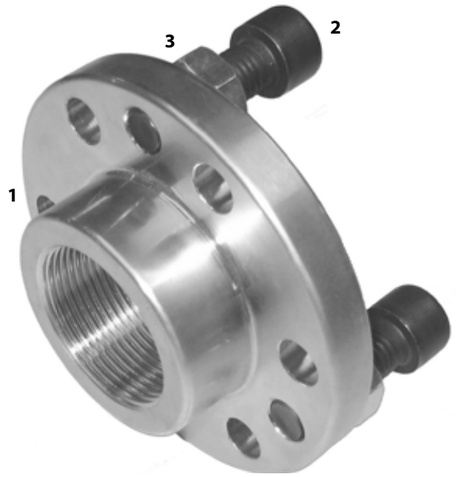

Wiellager set, Vooraan 02-00010

Renault Master 2010 -Nissan NV400 2010 - 2021, Interstar 2022 - Opel Movano 2010 - 2021 Set voor het vervangen van de voorste wiellagers, rechtstreeks op het voertuig en extra demontage wordt vermeden. Wanneer set 1091-23 reeds in bezit is, dan zijn enkel 02-00010-001 en 1091-18 nodig voor modellen na 2010.

Aanbevolen cilinder 03-00028

Bevat volgende onderdelen:
1. 02-00010-001 - Pers dop
2. 1091-10-04 - Naafring*
3. 1091-17-02 - Persschijf
4. 02-00011-002 - Pershuls
5. 1091-17-04 - Lagerschijf*
6. 1091-17-08 - Pershuls
7. 1091-18 - Persring
8. 1091-23-03 - Persschijf*

*Binnen Ø 23 mm

In Gebruik

Lager set, Vooraan, lichte bedrijfsvoertuigen hoofdset — 02-00020

Het wiellager wordt rechtstreeks op het voertuig vervangen, met minimale demontage. De meeste lagers en naven op deze chassis zijn na verloop an tijd vastgeroest, ze hebben vaak een kracht van 32 ton in combinatie met slagkracht nodig om te worden gescheiden. De set is gesschikt voor de volgende modellen: Citroën Jumper, Fiat Ducato & Peugeot Boxer vanaf 2007- en nieuwer, Toyota Proace MAX Renault Master Nissan NV400 & Opel Movano 2010- en nieuwe Ford Transit from 2000, Ram Promaster 1500 - 3500. Geschatte arbeidstijdtijd: 30 - 40 min/zijde.

Aanbevolen cilinder 03-00028

Bevat volgende onderdelen:

1. 02-00010-001 - Pers dop
2. 02-00011-002 - Pershuls
3. 1091-17-02 - Persschijf
4. 1091-18 - Persring
5. 1091-17-04 - Lagerschijf
6. 1091-17-05 - Lagerschijf
7. 1091-17-06 - Houder
8. 1091-17-07 - Naafring
9. 1091-17-08 - Pershuls
10. 1091-17-09 - Naafring
11. 1091-23-03 - Persschijf
12. 1090-26-01 - Grote persschijf, dubbelzijdig
13. 1090-26-02 - Grote pershuls
14. 1091-11 - Naaf gereedschap
15. 1091-10-04 - Naafring

In Gebruik

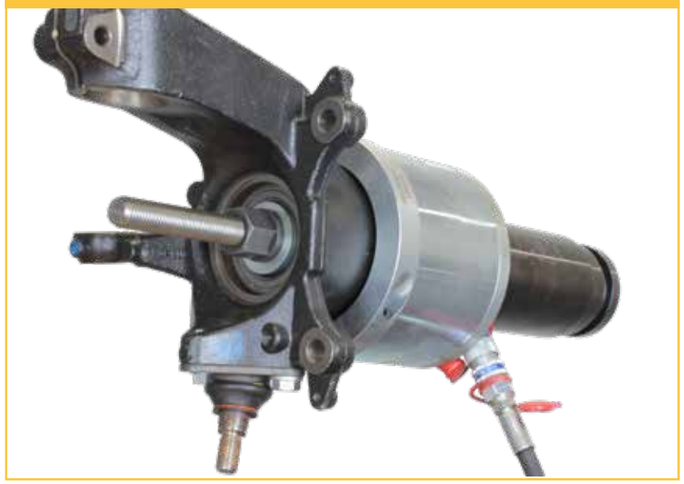

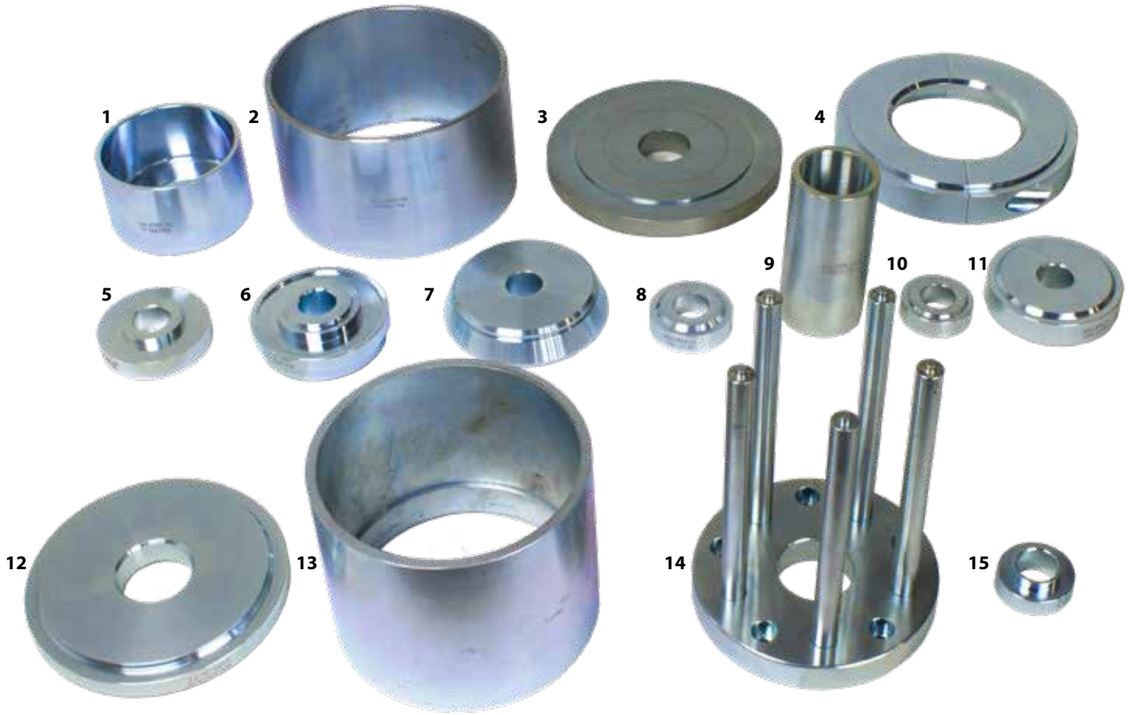

ONDERDELEN VAN 02-00020 GEBRUIKT OP VOLGENDE MODELLEN

Ford Transit — 1091-10

Peugeot Boxer, Citroën Jumper, Fiat Ducato, Ram Promaster, Toyota Proace MAX — 02-00013

Renault Master, Opel Movano, Nissan NV400, Interstar — 02-00010

De set 02-00020 kan eenvoudig uitgebreid worden uitgebreid om ook te passen op:

Achterwiellagers op Citroën Jumper, Fiat Ducato, Peugeot Boxer, Toyota Proace MAX & Ford Transit met set: 02-00014, 5x 04-00007-004.

02-00014

04-00007-004 (5 st)

04-00007-005 (5 st)

04-00007-001 (5 st)

Voorwiellagers op Iveco Daily 35 from 2014 met onderdelen: 02-00011-001, 02-00011-003, 02-00011-004, 02-00011-005.

02-00011-001

-005 -003 -004

Hydraulische fuseestuurkogel trekker 4,5 ton — 04-00024

Uniek ontwerp en functie voor het eenvoudig verwijderen van conische bouten bij personenauto's en lichte bedrijfsvoertuigen.

Ontwikkeld voor de nieuwe voorwielophangingen met langere conische bouten, vaak in aluminium fusees. Deze zitten vaster en zijn kwetsbaarder dan de oudere stalen versies. De trekker biedt keuze uit twee verschillende hoogtes, 60 of 72 mm. Slaglengte is 25 mm. Het aambeeld (2) heeft twee verschillende openingsgroottes, 26 of 32 mm.

De klauw (1) en het aambeeld(2) zijn verwisselbaar voor betere bereikbaarheid in nauwe ruimtes. De hydraulische cilinder drukt 4,5 Ton en verzekert een veilige en probleemloze demontage. Wordt geleverd met een veiligheidsriem voor meer veiligheid. Deze verhindert dat het gereedschap tijdens gebruik neervalt

Gebruikt met de 700 bar hydraulische pomp 1030 of 1036

Bevat volgende onderdelen:
1. 04-00024-021 - Klauw
2. 04-00024-022 - Aambeeld
3. 04-00024-020 - Vulring
4. 04-00024-011 - Veiligheidsriem
5. RES4305 - Cejn koppeling 1/8”

EU Patent No. - EP 3424644
US Patent No. 10.807.222

In Gebruik

Vervangen van wielbouten. Vermijd het hameren bij het vervangen van de wielbouten, het wiellager kan beschadigd geraken. Met deze nieuwe trekker kunnen de bouten eenvoudig worden vervangen.

Steunadapter set M10/M12 — 04-00024-050

Deze steunadapters worden gebruikt om beschadiging of doorbuigen van dunne en lange bouten in de aluminium conische opening te voorkomen.

De adapters beschermen ook het kwetsbare draadeinde rond de torx- of zeskantfitting. Deze set omvat de nieuwe Volvo/Polestar-modellen met aluminium fusees en vastzittende lange kogel- of stuurgewrichten, Volvo V, S en XC 40 - 90, Polestar 2.

Bevat volgende onderdelen:
1. 04-00024-051 - Volvo XC40 2017 -, C40, Polestar 2 ... - M10×1,5×27,5mm
2. 04-00024-052 - Volvo V, S & XC60 - 90 2016 - ... - M12×1,75×19mm

In Gebruik

Klembout kit 70-115 mm — 04-00024-500

Aanvullende set voor het zeer efficiënt verwijderen van de klembout van de bovenste draagarm op Audi A4, A6, Q7 etc. Te gebruiken in combinatie met 04-00024 (niet inbegrepen).

Het gereedschap en de methode zijn uiterst effectief, ongeacht hoe vastgeroest de bout is – alle bouten worden met gemak verwijderd. De blootgestelde positie, in combinatie met water, zout en de mix van aluminium en stalen onderdelen, versnelt corrosie aanzienlijk. De bout wordt eruit geperst met een kracht van 4,5 ton plus slagkracht (15T). De meegeleverde wiggen dienen als tegendruk om de fuseeklem te beschermen. Met dit gereedschap zijn verhitting, boren en het gebruik van oudere gereedschappen die alleen geschikt zijn voor licht vastzittende bouten volledig overbodig.

Bevat volgende onderdelen:
1. 04-00024-501 - Persgereedschap met verstelbare persstang
2. 04-00024-502 - Aambeeldgereedschapvork
3. 04-00024-503 - Verlengde bovenkan L=65 mm
4. 04-00024-504 - Wigset
5. 04-00024-505 - Verstelbare persstang 33 mm, M10 met ponsbus
6. 04-00024-506 - Centreerpennen (6 st)
7. 04-00024-507 - Afstandhouders ingesteld

Klauw met pennen — 04-00024-023

Ontwikkeld voor het trekken van kogelgewrichten en spoorstangeinden, die met een bout in plaats van een moer en conische as geborgd zitten.
Deze kunnen vastroesten en moeten worden uitgeperst. Het persgereedschap kan op de cilinder of op de bovenkant worden gemonteerd, afhankelijk van de toegankelijkheid op de ophanging. De twee verschillende lengtes van de pinnen (10 en 20 mm) vergroten de flexibiliteit en toegang op het voertuig. De pinnen zijn als vervangingsonderdeel verkrijgbaar, 04-00024-103 (10mm) en 04-00024-104 (20mm).

In Gebruik

Aambeeld voor extra lange kogelgewrichten — 04-00024-024

Ontwikkeld voor het uitpersen van extra lange kogelgewrichten groter dan 72 mm.

Chevrolet en GMC zijn enkele van de fabrikanten die langere pinnen gebruiken op grotere SUV's en vrachtwagens. De moer wordt enkele slagen losgedraaid en wordt in deze set gebruikt als steun voor de persring. De set bevat ook een extra aambeeld gereedschap, te gebruiken met 04-00024, hydraulische fusee-stuurkogel trekker.

Bevat volgende onderdelen:
1. 04-00024-022 - Aambeeld met frictie ring
2. 04-00024-110 - Persing 14 mm

In Gebruik

Hydraulische fusee-stuurkogel trekker 8,8T (34-37 mm) — 04-00028-100

Voor EV, Hybrids en SUV

De draagarmen en fuseekogels op deze modellen zitten vaak extreem vast in de fusee. Deze tool is ontworpen om te voorkomen dat de stalen huls uit de fusee getrokken wordt, terwijl de conische bout verwijderd wordt. Soms is zelfs de hamerslag functie, tezamen met de 8,8 ton nodig bij deze wagens. Deze tool bespaart tijd en voorkomt schade aan gevoelige onderdelen van de ophanging.

Geschikt voor de volgende modellen:

Range Rover L405, 2013- ... Discovery 5 L462, 2017- ...

Range Rover Sport L494, 2014- ... Defender L663, 2020-...

Gebruikt met pomp 1030 of 1036.

Bevat volgende onderdelen:
1. 04-00028-021 - Klauw
2. 04-00028-302 - Aambeeld 34-37 mm
3. 04-00028-019 - Vulring 16 mm
4. 04-00028-020 - Vulring 26 mm
5. 04-00028-011 - Veiligheidsriem
6. RES4306 - Hydraul. snelkoppeling man 1/4”

In Gebruik

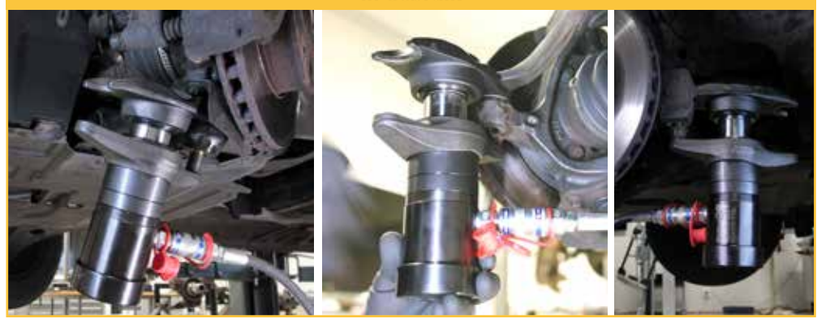

EU Patent No. EP 3424644, US Patent No. US 10.807.222

Aambeeld 34-37 mm — 04-00028-302

Aanvulling op 04-00028 8.8T voor kleinere kogelgewrichten op pick-up trucks, elektrische voertuigen, SUV's en lichte bedrijfsvoertuigen

Dit gereedschap is een accessoire bij het basisgereedschap 04-00028 en is geschikt voor gebruik op kogelgewrichten in draagarmen, spoorstangen en wielbouten van bedrijfsvoertuigen en zwaardere elektrische, hybride en SUV-modellen.

Hydraulische fusee-stuurkogel trekker 8,8 T (37-57 mm) — 04-00028-200

Ontwerp voor Land Rover en Range Rover, EV, Hybrids en SUV

De draagarmen en spoorstangeinden op deze modellen zitten soms extreem vast in de fusee. Het gereedschap is ontworpen om te voorkomen dat de stalen bus wordt uitgeperst, terwijl tegelijkertijd de conische passing wordt uitgeperst. Vaak zijn de 8,8 ton perskracht en extra hamerslagen nodig bij maximale druk.
Dit gereedschap bespaart tijd en voorkomt schade aan gevoelige onderdelen zoals de schroefdraad van het kogelgewricht en de aluminium fusee.

Het gereedschap is uitgerust en aangepast voor werkzaamheden aan modellen van Land Rover en Range Rover.
Range Rover L405, 2013- ...
Discovery 5 L462, 2017-...
Range Rover Sport L494, 2014-...
Defender L663, 2020-...

Bevat volgende onderdelen:
1. 04-00028-021 - Klauw
2. 04-00028-302 - Aambeeld 34-37 mm
3. 04-00028-019 - Vulring 16 mm
4. 04-00028-020 - Vulring 26 mm
5. 04-00028-011 - Veiligheidsriem
6. RES4306 - Hydraul. snelkoppeling man 1/4”
7. 04-00028-203 - Pers/Slag moer M16x1,5

In Gebruik

CE marked product for maximum safety! The product meets EU health, environmental and safety requirements

EU Patent No. EP 3424644, US Patent No. US 10.807.222

Hydraulische fuseekogel trekker — 03-00014-001

Trekker voor demontage van fuseekogels op lichte bedrijfsvoertuigen – MB Sprinter/ VW Crafter/Ford Transit.

Speciaal ontworpen om te passen op de meeste lichte bedrijfsvoertuigen op de markt.

Gebruik met 8,5 ton cilinder 03-00015

In Gebruik

Bussen & Kogelgewricht Starterkit — 20-00020

Persgereedschapset voor bussen en fuseekogels – efficiënt, robuust en veelzijdig

Zoekt u een professioneel gereedschapssysteem voor het eenvoudig vervangen van bussen, fuseekogels en andere geperste componenten? Deze complete set is ontworpen voor snelle, nauwkeurige en veilige resultaten – ideaal voor autowerkplaatsen en werkzaamheden aan zware voertuigen. Met het robuuste persframe en de nauwkeurig vervaardigde adapters kunnen bussen en fuseekogels in slechts 5–10 minuten worden vervangen, wat tijd bespaart en de werkplaatskosten verlaagt.

Alle onderdelen zijn gebouwd voor hoge belastingen en intensief dagelijks gebruik.

Bevat volgende onderdelen:

1090-69 - Persframe, open plaat: Sterk en flexibel persframe voor het vervangen van fuseekogels, bussen en meer. Vervanging in 5–10 minuten mogelijk.
1090-60-10 - Set met twee steunstangen, 275 mm (2 st): Zorgt voor stabiliteit en nauwkeurige uitlijning tijdens het werk.
01-00003 - Universele persgereedschapset: Compleet geleverd in schuiminlay voor eenvoudig gebruik en opslag, afmetingen: 290 × 415 mm. Te gebruiken in een werkplaatspers, in frame 1090-69, met trekstangen M10, M12 en M14 of direct in de pers.
1090-60-06 - Adapterplaat: Voor montage in persframe 1090-69.
1090-32-12 - Trekstangenset M12, 1090-32-14 - Trekstangenset M14

Let op: Deze set wordt geleverd zonder krachtbron. Voor optimale prestaties adviseren wij de 18-tons hydraulische cilinder met hydraulische pomp (20-03003) – de ideale combinatie voor maximale kracht en efficiëntie.

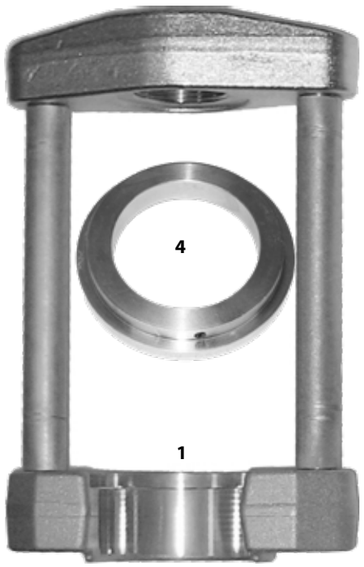

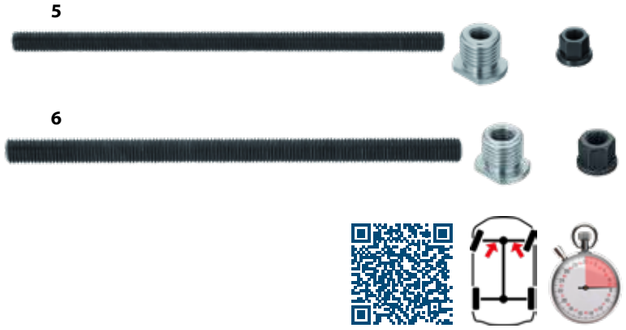

In Gebruik

ONDERDELEN VAN 20-00020 KUNNEN AFZONDERLIJK WORDEN AANGESCHAFT (1090-69, 1090-60-06, 1090-60-10)

Persframe, open plaat — 1090-69

Sterk en flexibel persframe voor het vervangen van kogelgewrichten, bussen en meer.

Uit te rusten met 1090-60-02 om er een 1090-60 van te maken. Helpt met demontage en montage van bussen waar de plaat met bouten die doorheen de ophanging of chassis gaan doorheen de bus gaan.

Gebruikt met cilinder 1090-03/01-00030/1090-02-WAL

Bevat volgende onderdelen:
1. 1090-60-01 - Plaat met schroefdraad
2. (2x) 1090-60-03 - Stang 185 mm
3. (4x) 1090-60-04 - Bout M16x40 mm
4. 1090-60-05 - Plaat met open zijde

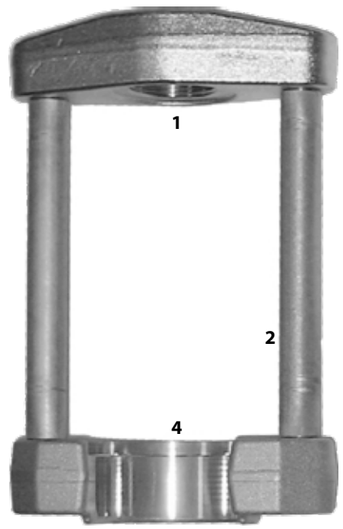

In Gebruik

1090-69 met 1090-60-06

1090-32–12

RES4015
Trekstang M12, 250 mm, in 12.9 sterkte.

RES4011
Adapter M22 → M12

RES4022
Flensmoer **M12**

1090-32–14

RES4016
Trekstang M14, 250 mm, in 12.9 sterkte.

RES4010
Adapter M22 → M14

RES4021
Flensmoer **M14**

Adapter ring — 1090-60-06

Voor montage in persframe 1090-69.
De adapter geeft het persframe dezelfde afmetingen onderaan als de gesloten 1090-60.

Set met 2 stangen, 275 mm — 1090-60-10

Te gebruiken met persframe 1090-60 of 1090-69, wanneer universele bussenset 01-00003 of 01-00001 gebruikt worden zonder draadstang.
Bevat 2st 1090-60-07.

In Gebruik

Gebruikt met 1090-60-06, 1090-60-10 en 01-00030

Universele pers set 40,7-79,7 mm (set met deksels) — 01-00003

Een flexibele, doordachte en zeer bruikbare set voor bussen, kogelgewrichten, bepaalde lagers en meer. De set bestaat uit 29 stuks, met maten variërend van 30,5 tot 79,7mm.

Er wordt een adapter en een drukstang meegeleverd om persframe 1090-60 en 1090-69 te kunnen gebruiken. Dit is erg handig bij het werken met bussen en kogelgewrichten zonder gaten. De grotere doppen zijn gemaakt voor bussen zoals de binnenste draagarmbussen op BMW E38/E39 en Mercedes E/S klasse. De set wordt geleverd zoals op de foto, met een opbergschuim dat de onderdelen op hun plaats houdt, kan ook aan de muur worden gemonteerd.

*Pershulzen/doppen worden ook apart verkocht als set **01-00001** en de persschijven als set **01-00001-400**

Gebruik met cilinder 01-00030/1090-02-WAL

01-00003 Universele set 3

01-00001-001 - Adapterplaat
01-00001-002 - Verstelbare drukstang 90mm, M24

Pers dop art:	Ø A mm	Ø B mm	Ø C mm
01-00001-101	40,7	42,5	35,2
01-00001-102	43,7	45,5	38,2
01-00001-103	46,7	48,5	41,2
01-00001-104	49,7	51,5	44,2
01-00001-105	52,7	54,5	47,2
01-00001-106	55,7	57,5	50,2
01-00001-107	58,7	60,5	53,2
01-00001-108	61,7	63,5	56,2
01-00001-109	65,7	67,5	60,2
01-00001-110	69,7	71,5	64,2

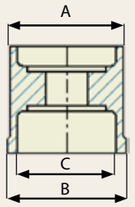

Pershuls art:	Ø A mm	Ø B mm	Ø C mm
01-00001-201	38,7	44,7	30,5
01-00001-202	41,7	44,7	34
01-00001-203	44,7	44,7	37,2
01-00001-204	47,7	55	40,2
01-00001-205	50,7	55	43,2
01-00001-206	53,7	55	46,2
01-00001-207	56,7	55	49,2
01-00001-208	59,7	70	52,2
01-00001-209	62,7	70	55,2
01-00001-210	65,7	70	58,2
01-00001-211	68,7	70	61,2
01-00001-212	71,7	70	64,2
01-00001-213	75,7	75,7	68,2
01-00001-214	79,7	79,7	72,2

Deksel art:	Dimensie
01-00001-401	Deksel 45 mm
01-00001-402	Deksel 55 mm
01-00001-403	Deksel 70 mm
01-00001-404	Deksel 76 mm
01-00001-405	Deksel 80 mm

*Pershulzen/doppen worden ook apart verkocht als set **01-00001** en de persschijven als set **01-00001-400**

In Gebruik

Bij gebruik met een trekstang wordt het deksel gebruikt als stop voor de moer. De pershuls zit vast in het deksel voor eenvoudige bediening. Te gebruiken met trekstangen met maat M10, M12 en M14. Zie pagin 67

Drukstang 01-00001-002 (incl in set 01-00003) past in het deksel. Het deksel past op de pershuls, simpel in gebruik.

Geleverd in schuim 01-00001-003 (290x415 mm)

Universele pers gereedschap set 28,6-40,6 mm — 01-00001-500

Uitbreidingsset voor 01-00003.

De persdoppen en hulzen gaan stapsgewijs 1mm omhoog in diameter, gaande van Ø28,6mm tot Ø43,6mm. Te gebruiken met M10 - M14 trekstang of met persframe 1090-69, met drukstang en deksel van de universele set 01-00003. De 4 pershulzen passen op de trekzijde van volgende cilinders:
18 Ton 01-00030 en 22 Ton 1090-02-WAL.

Geleverd in schuim 04-00023-007

Gebruik met cilinder 01-00030/1090-02-WAL

Pershuls art:	Ø A mm	Ø B mm	Ø C mm
01-00001-501	38	44,7	30
01-00001-502	40	44,7	32
01-00001-503	42	44,7	34
01-00001-504	44	55	36

Pers dop art:	Ø A mm	Ø B mm	Ø C mm
01-00001-510	27,5	28,6	22,6
01-00001-511	28,6	29,6	23,6
01-00001-512	29,6	30,6	24,6
01-00001-513	30,6	31,6	25,6
01-00001-514	31,6	32,6	26,5
01-00001-515	32,6	33,6	27,6
01-00001-516	33,6	34,6	28,6
01-00001-517	34,6	35,6	29,6
01-00001-518	35,6	36,6	30,6
01-00001-519	36,6	37,6	31,6
01-00001-520	37,6	38,6	32,6
01-00001-521	38,6	39,6	33,6
01-00001-522	39,6	40,6	34,6

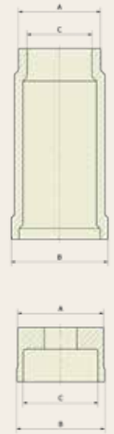

Universele pers gereedschap set 52,2-81,2 mm — 01-00002-002

Doordachte en zeer handige set, die samen met 01-00003 wordt gebruikt voor nog meer flexibiliteit.

Bestaat uit 10 verschillende persringen met afmetingen variërend van Ø52,2 tot Ø81,2 mm. Ook verkrijgbaar met open bodemdeel als set **01-00002** voor gebruik met persframe 1090-60 en met een adapter die het mogelijk maakt om Wallmek's andere kogelgewricht gereedschappen in het open persframe te gebruiken.

01-00002 Universal set 2
1090-60-05 Plaat, open zijde

Pers ring	Ø A mm	Ø B mm	Ø C mm
01-00001-301	59	70	52,2
01-00001-302	62	70	55,2
01-00001-303	65	70	58,2
01-00001-304	68	70	61,2
01-00001-305	71	90	64,2
01-00001-306	74	90	67,2
01-00001-307	77	90	70,2
01-00001-308	80	90	73,2
01-00001-309	84	90	77,2
01-00001-310	88	90	81,2

01-00002-001 Opbergschuim
1090-60-06 Adapter
1090-60-05 Plaat met open zijde*
* Niet meegeleverd in 01-00002-002

Niet meer leverbaar! Zolang de voorraad strekt

01-00002-002

01-00002

Adapter — 1090-69-40

Bevat volgende onderdelen:
1. 1090-69-41 - Verstelbare drukstang
2. 1090-69-42 - Adapterplaat

Merk specificaties voor kogelgewricht gereedschap

Auto model	Art.nr
BMW E30, E36 (intern)	1090-62-01, 1090-62-02, 1090-62-03
MB Sprinter	1090-66-01, 1090-66-03
MB Sprinter 2007-	1090-66-08, 1090-66-09, 1090-66-10
Dacia Logan I (2006-2013) Renault Clio III (2006-2013) Renault Grand Scenic I (2003-2009) Renault Laguna I, Renault Megane II, Renault Modus (2005-2013), Renault Scenic II	1090-62-01, 1090-68-01, 1090-68-02
Nissan Interstar, Opel Movano, Renault Master **Bovenste:**	1090-66-04, 1090-66-06
Lager:	1090-62-08, 1090-66-04, 1090-66-05
VW T4	1090-66-01, 1090-66-04
VW LT 35	1090-66-01, 1090-66-03
VW Crafter	1090-66-08, 1090-66-09, 1090-66-10
Hyundai Trajet, Santa Fe	1090-66-05, 1090-66-07, 1090-68-01

Demontage van draagarmen

04-00024,
Zie info pagin 40

03-00014, Zie info pagin 43,
MB Sprinter, VW Crafter, Ford Transit

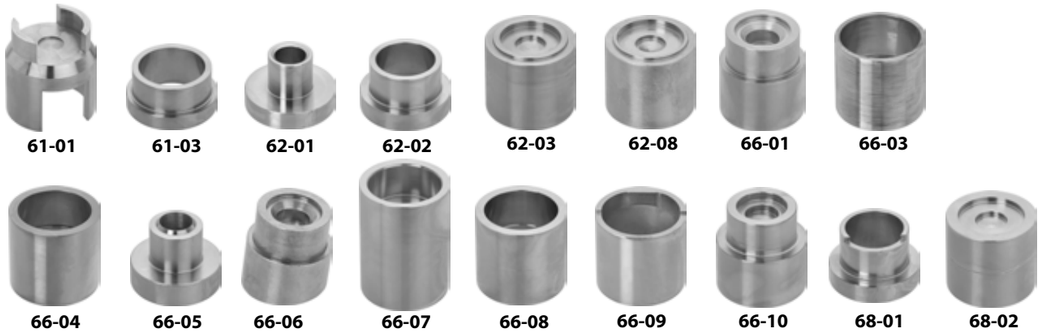

Persframe 1090-60

Sterk en flexibel persframe voor het vervangen van kogelgewrichten en bussen.

Kan ook voorzien worden van 1090-60-05 (open zijde) om te veranderen in een 1090-69.

Bevat volgende onderdelen:
1. 1090-60-01 - Plaat met schroefdraad
2. 1090-60-02 - Plaat zonder schroefdraad
3. (2x) 1090-60-03 - Stang 185mm
4. (4x) 1090-60-04 - Bout M16x40mm

In Gebruik

Bussen set, achteraan 1090-39

Audi A3, Seat Ibiza, Skoda Fabia & VW Golf IV. Set voor het vervangen van achterophangins bussen. De set wordt gebruikt met persframe 1090-69 in plaats van het gebruik van een draadstang door de bus bij demontage.

Bevat volgende onderdelen:
1. 1090-39-10 - Pershuls
2. 1090-39-06 - Demontage dop
3. 1090-39-08 - Montage dop
4. 1090-39-09 - Montage ring

Gebruikt met persframe 1090-69

Volkswagen	Audi	Seat	Skoda
Beetle (I) 1998-2010 Bora 1998-2005 Golf (IV) 1997-2008 Polo (IV) 2002-2012 Fox 2003-	A3 (8L) 1997-2003 TT 1999-2006	Ibiza (III) 2002-2009 Leon (I) 1999-2006 Toledo (II) 1999-2005	Fabia (I) 2002-2008 Octavia (I) 1998-2010 Roomster 2006- Rapid 2012-

In Gebruik

The original since 1978

Innovatieve, hoogwaardige tools helpen uw bedrijf te verbeteren

GEEN KOPIEËN – ALLEEN ORIGINELEN

Achter elke innovatieve tool van Wallmek gaan honderden uren ontwikkeling, testen en verfijning schuil. Onze ideeën worden werkelijkheid om uw werk te vereenvoudigen en uw productiviteit echt te maximaliseren.

ZWEEDSE INNOVATIE & PRECISIE

Al onze producten worden ontwikkeld en geassembleerd in Kungälv, Zweden. Wallmek staat voor Zweedse innovatie, precisie en authentiek vakmanschap. We combineren technologie en ervaring om gereedschap van topkwaliteit te leveren – met een sterke focus op kwaliteit, veiligheid en duurzaamheid.

GEPATENTEERDE OPLOSSINGEN

We investeren in patenten en bescherming om veilige, slimme en duurzame gereedschapsoplossingen te blijven leveren. Bedankt dat u ons helpt gevaarlijke kopieën en bedrijven die imiteren in plaats van innoveren te identificeren en te bestrijden.

Het kiezen voor kopieën betekent dat je zowel de veiligheid als de winstgevendheid in gevaar brengt. Het juiste gereedschap klaart de klus – het verkeerde kost je tijd en geld.

VEILIGHEID & CE-CERTIFICERING BIJ WALLMEK

Bij Wallmek is veiligheid vanzelfsprekend. Onze CE-gecertificeerde gereedschappen voldoen aan de EU-eisen voor veiligheid, gezondheid en milieubescherming. We ontwikkelen producten die de belasting verminderen, taken vereenvoudigen en een veiligere werkomgeving creëren. Veiligheid is de hoeksteen van alles wat we doen.

Kies voor het origineel. Kies voor Wallmek.
Voor veiligheid, kwaliteit en uw bedrijf.

Bussen set, vervanging voorste bus op draagarm achter — 01-00022

Volvo S60, S80, V60, V70, XC60 en XC70 2007- 2016
Ford Mondeo, S Max, Galaxy 2007-2015

Met dit gereedschap kan, mits minimale demontage, de bus rechtstreeks op het voertuig vervangen worden. Neemt slechts 30 minuten per zijde in beslag. Door de positie van de bus is ze vaak geoxideerd en lastig te verwijderen. De aanbevolen cilinders zijn van 14 - 22 ton en worden in het persframe vastgeschroefd. Gebruik maximaal 16 ton op de onderdelen!!

Gebruik met cilinder 03-00030/1090-02 WAL/1090-03

Bevat volgende onderdelen:
1. 01-00022-020 - Opspanblok
2. 01-00022-003 - Pershuls
3. 01-00022-004 - Persschijf
4. 01-00022-005 - Adapterring
5. 1090-60-01 - Plaat met schroefdraad
6. (2x) 1090-60-04 - Bout M16x40 mm

In Gebruik

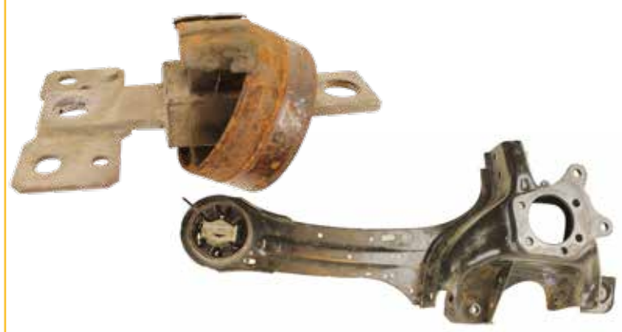

Bussen set voor bestaande persframes — 01-00022-010

Wanneer je reeds persframe 1090-60 of 1090-69 bezit, dan kan je 01-00022-010 los bestellen. De plaat met schroefdraad wordt dan op dit gereedschap gemonteerd, zie 01-00022.

Bevat volgende onderdelen:
1. 01-00022-020 - Opspanblok
2. 01-00022-003 - Pershuls
3. 01-00022-004 - Persschijf
4. 01-00022-005 - Adapterring

In Gebruik

Bussen set, draagarm, achteraan — 1090-69-20-B

Volvo V50/S40/C30 2004 -2019, Ford Focus 1999 -2018, Mazda 3 2003 – 2013, Ford Kuga 2008 - 2018

Set voor snelle vervanging van de voorste bus in de achterste draagarm. Geschatte tijd: 20 min/zijde.
De set wordt gebruikt met bussen set 01-00022 of persframe 1090-69.

Bevat volgende onderdelen:
1. 1090-69-21 - De-/montage dop
2. 1090-69-22 - Montageschijf
3. 1090-69-23 - Houder ring
4. 1090-69-24 - Persplaat
5. 1090-69-25 - Montage dop
6. 1090-69-26 - Houder ring

In Gebruik

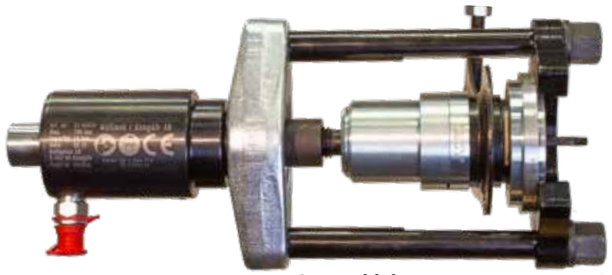

Opspanblok 01-00022-020

Bussen set, onderste fuseebus, achteraan, BMW 1, 2, 3 & 4 serie — 01-00051

Een set bussen voor het snel vervangen van de onderste fuseebus aan de achterkant.

De set wordt gebruikt met hydraulische cilinder rechtstreeks op het voertuig. Geen tijdrovende demontage is nodig.
De verlengde pershuls maakt toegang mogelijk vanachter het remschild en de draagarmen.

Gebruikt op model:
BMW **1 ser** 04 - 19, BMW **2 ser** 12 - 19, BMW **3 ser** 05 – 19, BMW **4 ser** 12 – 19, BMW **X1** 05 – 15, BMW **X3** 09 – 17, BMW **X4** 13 – 18.

In Gebruik

Aanbevolen cilinder 01-00030/1090-02-WAL

Bevat volgende onderdelen:
1. 01-00051-001 - Pershuls
2. 01-00051-002 - Pers dop
3. RES4010 - Adapter M22-M14
4. RES4016 - TrekstangM14, 250mm
5. RES4021 - Flensmoer M14

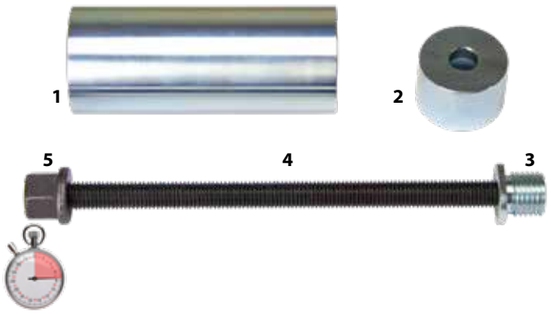

Bussen set achter, Ford Explorer 2020- — 01-00057

Met deze set kan de achterdifferentieelbus direct op de auto worden vervangen. Wanneer het achterdifferentieel is verwijderd, is er voldoende ruimte voor de 18-tons hydraulische cilinder 01-00030. Afhankelijk van het modeljaar vanaf 2020 zijn er één of twee bussen in de achteras gemonteerd; het gereedschap is geschikt voor beide modellen en bussen. De trekfunctie van de hydraulische cilinder maakt demontage met een M14-trekhaak mogelijk; voor dikkere trekhaken is voorboren niet nodig.

Bevat volgende onderdelen:
1. 01-00057-001 - Druk plaat
2. 01-00057-002 - Druk op ring
3. 01-00035-020 - Lager schijf
4. RES4010 - Adapter M22-M14
5. RES4016 - Trekstange M14, 250 mm
6. RES4021 - Flensmoer M14

Aanbevolen cilinder 01-00030

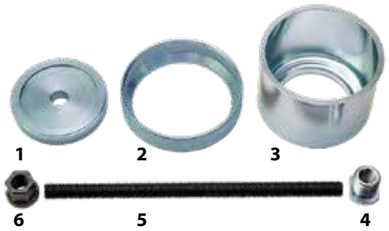

In Gebruik

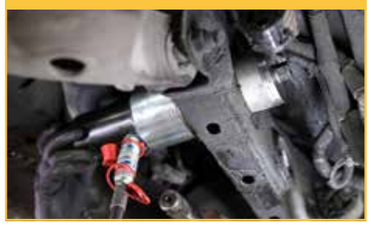

Voorste draagarm bussen set, Subaru 60 mm — 01-00052

De draagarm bussen op deze wagens zijn snel en gemakkelijk rechtstreeks op het voertuig te vervangen. De meeste Subaru modellen gebruiken 60 mm bussen in de draagarmen. De set is ontworpen om te passen op deze modellen. Wordt geleverd met 14 mm draadstang set 1090-32-14 (RES4010, RES4016 & RES4021)
Legacy 2004 – 2014
Impreza 2008 – 2022, XV/Crosstrek 2012 – 2022
Forester 2008 – 2022, Levorg 2015 – 2022.

Bevat volgende onderdelen:
1. 01-00052-001 - Pershuls
2. 01-00052-002 - Pers dopr
3. RES4010 - Adapter M22-M14
4. RES4016 - Trekstang M14 L=250mm
5. RES4021 - Flensmoer M14

Aanbevolen cilinder 01-00030/1090-02-WAL

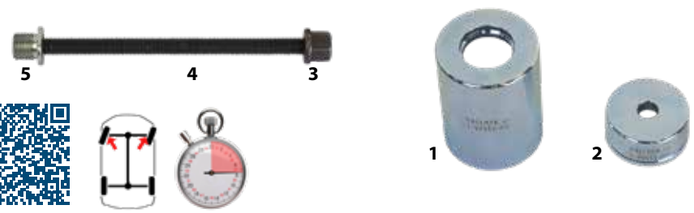

In Gebruik

01-00003 en 01-00001-500
Zie pagina 46-47

Busset voorste draagarmen, EMP2 2016- — 01-00059

Maak het vervangen van de voorste onderste draagarmbus eenvoudiger en sneller, te gebruiken met onze hydraulische cilinders of in de werkplaatspers. Versleten of verkeerd uitgelijnde bussen kunnen probleemloos en soepel worden verwijderd. Om bij de bus te komen, moet de draagarm van het voertuig worden verwijderd. Tijdens de installatie zorgt de speciaal ontworpen pershuls ervoor dat de nieuwe bus altijd perfect gepositioneerd is.
Peugeot Expert, Citroën Jumpy, Toyota ProAce, Opel Vivaro, Fiat Scudo.

01-00059-050 Bushing set zonder M14 (*1-2)

Bevat volgende onderdelen:
1. 01-00059-001 - Persdop Ø57 mm*
2. 01-00001-211 - Pershuls Ø68,7 mm*
3. RES4016 - Trekstang M14 L=250mm 12.9
4. RES4010 - Adapter M22-M14
5. RES4021 - Flensmoer M14

Aanbevolen cilinder 01-00030/1090-02-WAL

Demontage

Montage

Silent bloc bussen set, achterkant-VAG — 01-00054

Snel en gemakkelijk bus 5Q0 501 541 C vervangen

De vervanging van beide bussen wordt rechtstreeks op het voertuig uitgevoerd, door de achteras vooraan naar beneden te duwen. Deze bus is sinds 2013 in gebruik in de 4 VAG merken: VW, Audi, Skoda en Seat. De onderdelen in de kit zijn ontworpen om grip te krijgen en de plastic rand af te breken en recht in de bus te sturen. Montage is eenvoudig en de gevoelige bus wordt niet beschadigd. De kit bevat ook persdop 01-00035-030 en een complete draadstand M12 (1090-32-12). Alle onderdelen in de kit kunnen apart besteld worden. Beide bussen worden op 30 minuten vervangen.

Gebruikt op volgende wagens:
VW Golf 7 & 8, T-Cross, T-Roc, Polo 5, **Audi** A3 2013-, A1 2019-, Q2 2017-
Skoda Kamiq, Karoq, Octavia 3, Scala, **Seat** Arona, Ateca, Ibiza 5, Leon 3

Aanbevolen cilinder 01-00030/1090-02-WAL

Bevat volgende onderdelen:
1. 01-00054-001 - Pershuls
2. 01-00054-002 - Pers ring
3. (2x) 01-00054-003 - Montage ring
4. 01-00054-004 - Pers ring
5. 01-00054-005 - Deksel
6. 01-00035-020 - Lager schijf Ø93 mm
7. RES4015 - Trekstang M12 L=250 mm
8. RES4022 - Flensmoer M12
9. RES4011 - Adapter M22-M12

In Gebruik

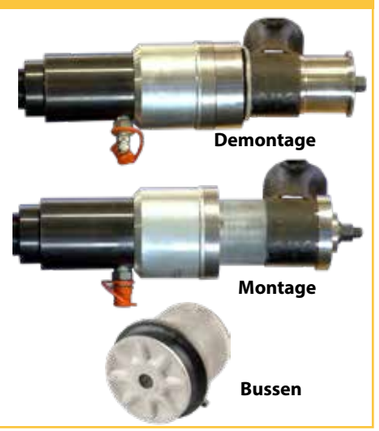

Achterste silentbloc set – boven/onder, Tesla Model 3/Y — 01-00058

Een tijdbesparende kit ter vervangen van de silentblocs in de 3 verschillende types aluminium fusees op de achterzijde. Met de kit vervangt u effectief zowel de bovenste als de onderste kogelgewrichtsbussen in de achterste fusee. De gereedschapsset is ook geschikt voor het vervangen van de nieuwere silentblocs van de Model 3 (zie onder). De werkzaamheden kunnen op het voertuig worden uitgevoerd, zonder demontage van de remklauw en -schijf. Te gebruiken met hydraulische cilinder 01-00030 (18T) vanwege de beperkte ruimte in de wielkast. Een tijdbesparende oplossing voor het vervangen van beide silentblocs in elk van de drie aluminium fusees. De kit biedt zowel kosten- als milieuvoordelen ten opzichte van het vervangen van de gehele fusee.

Te gebruiken met 18 tons cilinder

Bevat volgende onderdelen:
1. 01-00058-001 - Pershuls*
2. 01-00058-002 - Demontage dop*
3. 01-00058-003 - Demontage dop*
4. 01-00058-004 - Montage dop*
5. 01-00058-005 - Montage dop*
6. 01-00058-006 - Montage dop*
7. RES4010 - Adapter M22 - M14
8. RES4021 - Flensmoer M14
9. RES4016 - Trekstang M14, 250 mm, 12.9 quality
10. 04-00023-015 - Schuim voor 01-00058

01-00058-050
Silentbloc set ZONDER trekstang set (*1-6)

Nieuwe silentbloc

Oude silentbloc

Model Y Model 3

In Gebruik

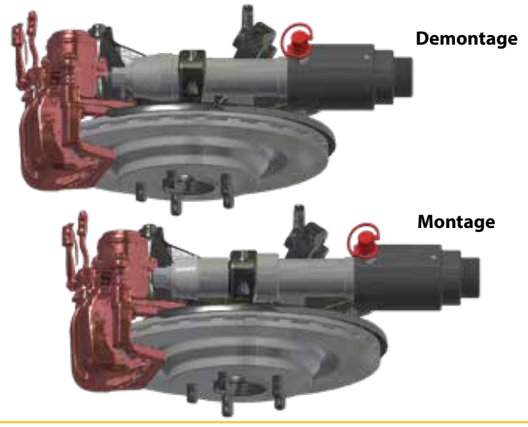

Draagarm bussen set, vooraan VW, Audi, Seat, Skoda — 1062-01

Set voor het vervangen van de achterste bus op de voorste draagarmen. **Deze set is voor handmatig gebruik.**

Bevat volgende onderdelen:
1. 1062-01-01 -De-/montage schijf
2. 1062-01-02 - Pershuls
3. 1062-01-03 - Montage schijf
4. 1062-01-04 - Demontage schijf
5. (2x) RES4021 - Flensmoer M14
6. RES4028 - Draadstang M14, 150 mm

In Gebruik

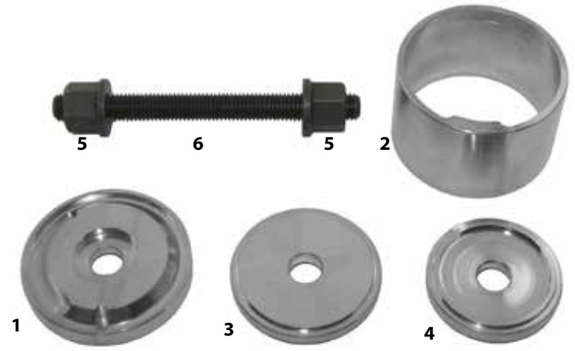

Bussen set vervanging versnellingsbaksteun bus voorste subframe, VW, Audi, Seat, Skoda — 01-00023

Deze set wordt in de werkplaatspers gebruikt vanwege de gelimiteerde toegang onder het voertuig. Met deze set is het vervangen van de bus snel en eenvoudig.

VW: Caddy III (2004-2010), Eos (2006-), Golf V (2003-2009), VI (2008-), Scirocco (2005-), Jetta III (2005-2010), Passat (2005-2010), Tiguan (2007-), Touran (2003-).
Audi: A3 (2005), TT (2006-2010).
Seat: Altea (2004-), Leon (2005-), Toledo (2004-2009).
Skoda: Octavia (2004-2010).

Bevat volgende onderdelen:
1. 01-00023-001 - Compressie huls
2. 01-00023-002 - Persschijf
3. 01-00023-003 - Pershuls

In Gebruik

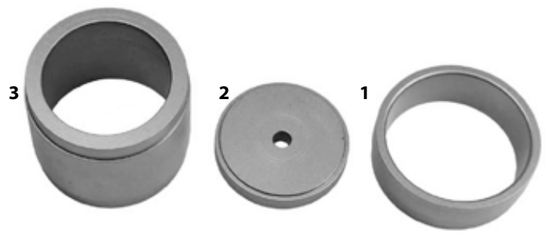

Draagarm bussen set, vooraan, achterste bus, VW T5 — 01-00025

Vervanging gebeurt rechtstreeks op het voertuig met een minimum aan de montage. Een set die enorme tijdwinst oplevert. Arbeidstijd ongeveer 15 minuten.

Aanbevolen cilinder 01-00030/1090-02-WAL

Bevat volgende onderdelen:
1. 01-00025-001 - Persdop
2. 01-00025-002 - Pershuls
3. RES4010 - Adapter M22-M14
4. RES4016 - Trekstang M14, 250mm
5. RES4021 - Flensmoer M14

In Gebruik

C-klem, max 18 ton — 1090-55-C

Gesmede C-klem voor kogelgewrichten en meer. Bijgewerkte en verbeterde versie, die de C-klem 1090-55-B vervangt, nu 40mm langer and 14mm dieper. Het speciale ontwerp en de staalkwaliteit, staan drukkrachten van 18 ton toe, zonder extra versteviging. Gemakkelijk te manipuleren, met de opening in de achterkant die als handgreep dient. De C-klem wordt gebruikt met volgende sets: Mercedes 211, 1090-54-10, 1090-54-11 and Ford Transit, 02-00009. **Gewicht:** 6,5 kg

Aanbevolen cilinder 1090-03, 01-00030, 03-00015, 1090-02-WAL

In Gebruik

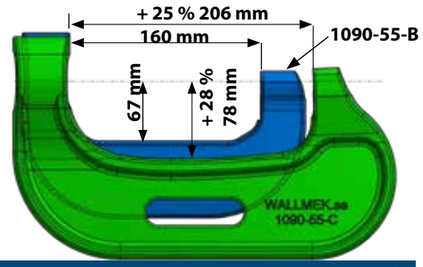

Accessoires - Verstelbare drukstang 172 mm, M24 — 01-00043-003

Accessoires (niet meegeleverd): Deze langere versie kan nodig zijn voor sommige voertuigen!

Kogelgewricht kit Ford Transit 2014- — 02-00016

Demontage en montage van stuurkogelgewrichten – voor modellen met en zonder boutbevestiging (2014–). Er wordt er geen trekkracht uitgeoefend op de kogelgewrichtbout, waardoor deze efficiënt kan worden verwijderd zonder het kogelgewricht te scheiden. De 18 ton perskracht wordt direct op de kogelgewrichtbehuizing uitgeoefend. Zelfs de meest gecorrodeerde kogelgewrichten kunnen eenvoudig worden verwijderd met behulp van C-beugel 1090-55-C en een hydraulische cilinder. De set bevat een gaten zaag die de boutoren verwijdert, waardoor veilige demontage met de persbeugel mogelijk is zonder het kogelgewricht te beschadigen.

Aanbevolen cil. 01-00030/1090-02-WAL/1090-03*

Bevat volgende onderdelen:
1. 02-00016-001 - Persbeugel
2. 02-00016-002 - Pers adapter
3. 02-00016-003 - Geleider bus
4. 02-00016-005 - Persdop
5. 02-00016-006 - Persdop
6. 02-00016-007 - Geleidings bouten (2st)
7. 02-00016-012 - Gaten zaag Ø29 mm
8. 02-00016-013 - Gaten zaag houder Ø9 mm, 14-30 mm

(extra adapter 02-00016-020 is benodigd)

Demontage 1

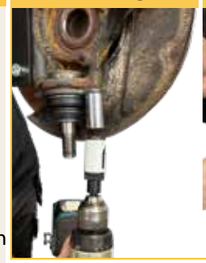

Demontage 2

Montage

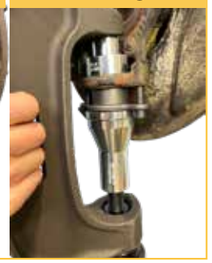

Geleverd in schuim

Fuseekogel set Ford Transit 2000-2014 — 02-00009

Een set om met minimale demontage, snel en efficient fuseekogels te vervangen.

Bevat volgende onderdelen:
1. 02-00009-001 - Pershuls
2. 02-00009-002 - Deksel
3. 02-00009-003 - Montagedopt
4. 02-00009-004 - Demontage dop

Fuseekogel set MB 211 & 220 — 1090-54-10

Set voor vervanging van fuseekogels op Mercedes-Benz 211 & 220. Niet nodig om remonderdelen te demonteren en geen programmatie van de on-board computer nodig.

Bevat volgende onderdelen:
1. 1090-54-03 - Pers dop MB 211, 220
2. 1090-54-04 - Montage dop MB 211, 220
3. 1090-54-05 - Demontage dop MB 211, 220
4. 01-00043-003 - Verstelbare drukstang 172 mm, M24

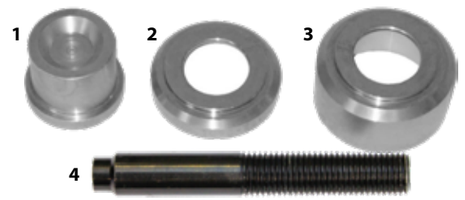

In Gebruik

Draagarm bussen set, achter — 1090-54-12

Mercedes Benz C, E och S klasse. Set voor vervanging van achterste, onderste bussen in de achterste draagarm.

Aanbevolen cilinder 01-00030/1090-02-WAL

Bevat volgende onderdelen:
1. 1090-54-12-001 - Demontage dop
2. 1090-54-12-002 - Montage dop
3. 1090-54-12-003 - Pershuls
4. 1090-54-12-004 - Houder ring, montage
5. RES4021 - Flensmoer M14
6. RES4016 - Trekstang M14, 250mm
7. RES4010 - Adapter M22-M14

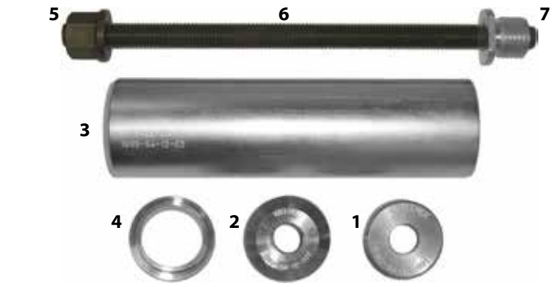

In Gebruik

Stabilisatorstang kogelgewricht set MB 211 & 220 — 1090-54-11

Set voor het vervangen van stabilisatorstang kogelgewrichten bij Mercedes-Benz 211 en 220. Het enige onderdeel dat u hoeft te verwijderen is de stabilisatorstang zelf. Het is niet nodig om schokdempers of onderste draagarmbevestigingen te demonteren.

Bevat volgende onderdelen:
1. 1090-54-01 - Pers dop MB 211, 220
2. 1090-54-02 - Pers dop MB 211, 220

Fuseekogel demontage dop voor Mercedes-Benz ML — 1090-54-06

Dop voor het verwijderen van fuseekogels op Mercedes Benz ML.

Te gebruiken met 1090-54-10.

WAAROM HYDRAULICA?

DE KRACHT VAN HYDRAULIEK IN DE WERKPLAATS

Hydrauliek is al lange tijd een essentieel onderdeel van voertuigreparaties. De hydraulische cilinders van Wallmek maken efficiënter werken direct op het voertuig mogelijk, waardoor zowel tijd als energie wordt bespaard.

COMPACT EN KRACHTIG

De hydraulische cilinders van Wallmek zijn zowel compact als krachtig, met een capaciteit van 4,5 tot 70 ton. Ze zijn ontworpen voor gebruik direct op het voertuig, zonder dat grote componenten hoeven te worden gedemonteerd.

TREK- EN DUWFUNCTIE

De meeste cilinders kunnen zowel trekken als duwen, wat ze bijzonder veelzijdig maakt. Ze verwerken wiellagers, naven en bussen met hoge precisie en kunnen assen en remschijven uitdrukken zonder dat een werkplaatspers nodig is.

"Pure kracht gecombineerd met verrassende wendbaarheid"

Voordelen van hydraulische cilinders

- **Precisie en betrouwbaarheid** - Levert gecontroleerde kracht voor effectief trekken en duwen.
- **Veelzijdigheid –** Geschikt voor meerdere toepassingen, wat de werkplaats flexibeler maakt.
- **Hoge kracht in compact formaat –** Compact en krachtig, met een hoge capaciteit.
- **Lange levensduur –** Minimale kans op mechanische slijtage dankzij het hydraulische ontwerp.
- **Tijdbesparend –** Werkzaamheden kunnen direct op het voertuig worden uitgevoerd zonder grote demontage.
- **Ergonomisch gebruik –** Vermindert de fysieke belasting voor de monteur.
- **Kostenefficiënt –** Verlaagt de behoefte aan speciale gereedschappen en werkplaatspersen.

Extra kracht wanneer nodig: Het slaglichaam levert extra kracht voor vastzittende onderdelen. Met de hydrauliek van Wallmek worden werkzaamheden in de werkplaats eenvoudiger en tijdsefficiënter.

In an industry where precision and strength are crucial, Wallmek has perfected the art of combining innovation with raw force. Our hydraulic cylinders – at 18, 22, and 32 tons – are specially designed to overcome the toughest challenges in vehicle repair and maintenance.

18-ton – Compact & Flexible
The compact 18-ton cylinder (2,8 kg) is an indispensable tool in the workshop, delivering surgical precision when pressing out bearings, drive shafts, and bushings. With a design tailored for tight spaces, it provides maximum power without compromising flexibility.

22-ton - More power
For those working with heavier vehicle components and in need of a longer stroke, the 22-ton cylinder is a natural extension of craftsmanship. Here, bearings and hubs are in focus – tasks that require not only force, but also safe and controlled application.

32-ton -Titan in its element
When hubs and bearings on commercial vehicles demand disassembly, the 32-ton cylinder gets the job done. Built to withstand extreme stress, it delivers not only strength but also invaluable time savings for mechanics and workshops.

Wallmek's philosophy is clear: no detail is too small to be overlooked, no force too great to be mastered. With one foot firmly rooted in Swedish engineering tradition, we continue to drive development forward – one cylinder at a time.

"Problems fuel creativity! Power in every detail – Wallmek´s hydraulic cylinder take the automative industry to the next level."

Hydraulische cilinder 18 ton — 01-00030

Compacte hydraulische 18 tons cilinder, met duw- en trekwerking.

Ontworpen voor dagelijks gebruik in werkplaatsen. Te gebruiken met al ons gereedschap voor personenwagens en draadstangen M10-M22, met behulp van de benodigde adapters. De hydraulische druk van de cilinder kan worden gecombineerd met een slagkracht bij gebruik van de slagdop 1086-6 of slagmoer 01-00031-18, 01-00031-20 of 01-00031-022. Bijvoorbeeld bij het persen van een verroeste as.

Gewicht: 2,8 kg. **Slag:** 50 mm. **Automatische zuigerretour**

EU Patent No. EP 3156179, US Patent No. US 10.047.772

Bevat volgende onderdelen:

1. 01-00030-001 - Hydraulische cilinder 18 ton
2. RES4306 - Hydraulische snelkoppeling
3. RES4026 - Trekstang M18/M22, 250 mm
4. RES 1090-01-09 - Persdop M24x3
5. RES4024 - Flensmoer M18
6. 1086-6 - Slagdop M22x2,5
7. RES 1090-01-10 - Instelbare drukstang 100 mm, M24x3
8. RES 1090-01-12 - Instelbare drukstang 132 mm, M24x3
9. 01-00030-005 - Drukstang
10. 09-1090-01-11 - Einddop cilinder - G1½-11

18T

Hydraulische cilinder kan worden gecombineerd met een slagkracht bij gebruik van de slagdop 1086-6

Effect

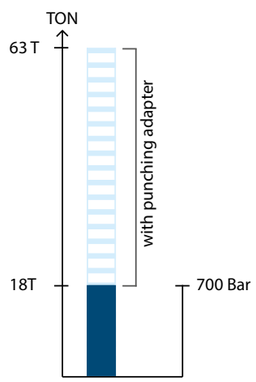

Geleverd in schuim

In Gebruik

Hydraulische cilinder 22 ton — 1090-02-WAL

Compacte hydraulische 22 tons cilinder, met duw- en trekwerking.

Ontworpen voor dagelijks gebruik in werkplaatsen. Te gebruiken met al ons gereedschap voor personenwagens en draadstangen M10-M22, met behulp van de benodigde adapters.

De hydraulische druk van de cilinder kan worden gecombineerd met een slagkrachtvermeerdering bij gebruik van de slagdop 1086-6 of slagmoer 01-00031-18, 01-00031-20 of 01-00031-022.

Gewicht: 4,7 kg. **Slag:** 70 mm. **Automatische zuigerretour.**

Bevat volgende onderdelen:

1. 1-1090-02 - Hydraulische cilinder 22 ton
2. 1086-6 - Slagdop M22x2,5
3. RES 1090-01-09 - Persvoet M24x3
4. RES 1090-01-10 - Instelbare drukstang 100 mm, M24x3
5. 09-1090-01-11 - Einddop cilinder
6. RES 1090-02-04 - Drukstang 151mm, M24x3
7. RES 1090-05-02 - Instelbare drukstang 109 mm, M24x3
8. RES4024 - Flensmoer M18
9. RES4026 - Trekstang M18/M22, 250 mm
10. RES4306 - Hydraulische snelkoppeling

22T

Hydraulische cilinder kan worden gecombineerd met een slagkracht bij gebruik van de slagdop 1086-6

Effect

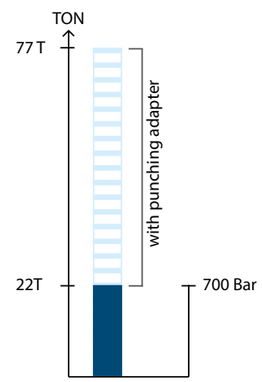

Geleverd in schuim

Hydraulische cilinder 32 ton — 03-00028

Hydraulische 32 tons cilinder met duw- en trekwerking. Ontworpen voor dagelijks gebruik in werkplaatsen en met ons gereedschap voor lichte bedrijfsvoertuigen en vrachtwagens. Hydraulische 32 tons cilinder met duw- en trekwerking. Ontworpen voor dagelijks gebruik in werkplaatsen en met ons gereedschap voor lichte bedrijfsvoertuigen en vrachtwagens. De hydraulische druk van de cilinder kan worden gecombineerd met slagkrachtvermeerdering bij gebruik van slagdop 1086-6, slagmoer 01-00031-18, 01-00031-20 of 01-00031-022.
Gewicht: 8,2 kg. **Slag:** 112 mm. **Automatische zuigerretour.**

Bevat volgende onderdelen:
1. 03-00028-001 - Hydraulische cilinder 32 ton
2. RES 1090-05-02 - Instelbare drukstang 109 mm, M24
3. RES 1090-05-04 - Beschermdop (G2½-11)
4. RES4025 - Flensmoer M22
5. RES4027 - Trekstang M22, 250mm
6. 01-00031-022 - Slagmoer M22
7. 1086-6 - Slagdop M22
8. RES4306 - Hydraulische snelkoppeling

32T

EU Patent No. EP 3156179, US Patent No.US 10.047.772

Kan worden gebruikt met trekstangen M10-M22 met de passende adapters.

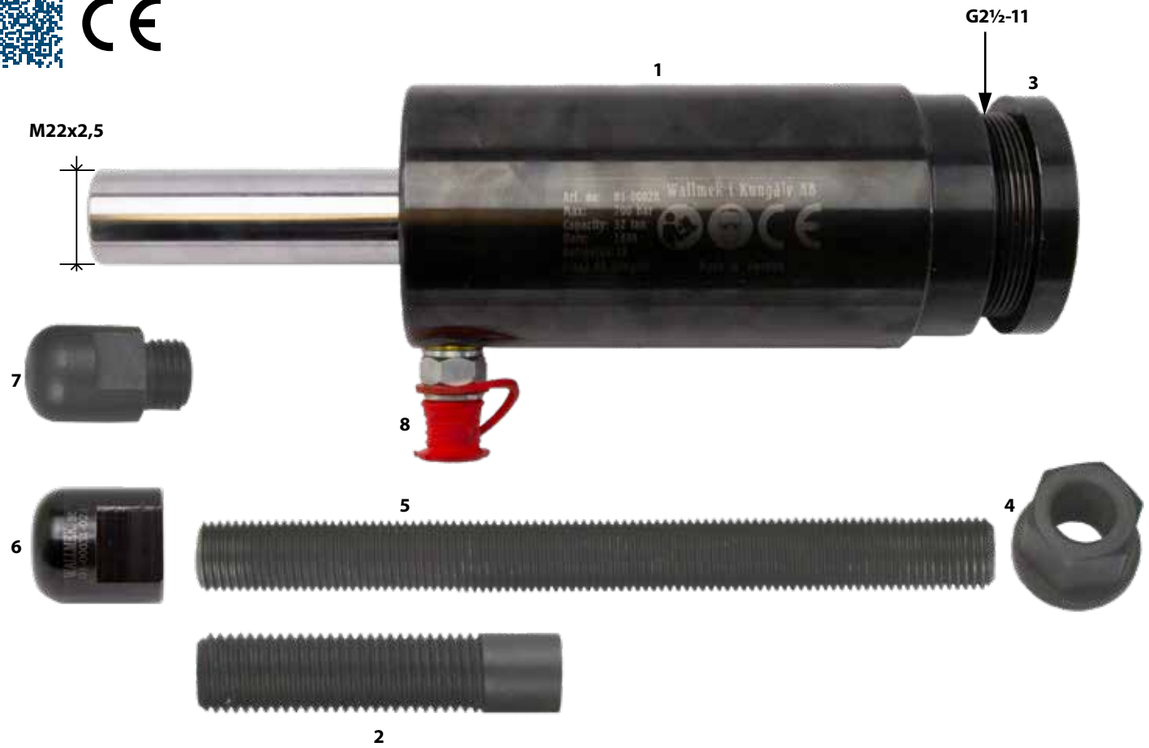

Effect

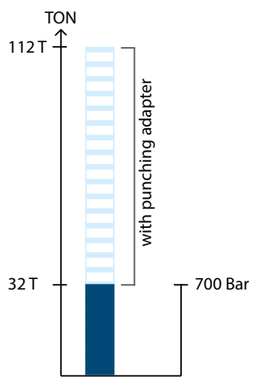

Geleverd in schuim

In Gebruik

Hydraulische cilinder 14 ton — 1090-03

Compacte hydraulische 14 tons cilinder. Ontworpen voor dagelijks gebruik in werkplaatsen.

Speciaal bestemd voor gebruik met persramen 1090-55-C, 1090-60 en 1090-69.
Gewicht 2,5 kg. **Slag:** 55 mm. **Automatische zuigerretour.**

Bevat volgende onderdelen:
1. 1-1090-03 - Hydraulische cilinder 14 ton
2. RES 1090-01-10 - Instelbare drukstang100mm, M24x3
3. RES4306 - Hydraulische snelkoppeling

14T

In Gebruik

Hydraulische cilinders 8,5 ton — 03-00015

Een zeer compacte hydraulische 8,5 tons cilinder met duw- en trekwerking.

De cilinder is enorm flexibel in gebruik en inzetbaar in moeilijk bereikbare plaatsen. Speciaal ontworpen voor gebruik met 03-00014-001 en 03-00005-001
Gewicht: 1,8 kg. **Slag:** 25 mm. **Automatische zuigerretour**.

Bevat volgende onderdelen:
1. 03-00015-001 - Hydraulische cilinder 8,5 ton
2. 03-00015-006 - Slagdop met o-ring
3. 03-00015-012 - Instelbare drukstang 100mm, M22 x 2,5
4. RES4305 - Hydraulische snelkoppeling, 1/8”

8,5T

Effect

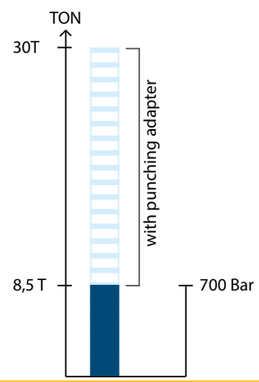

In Gebruik

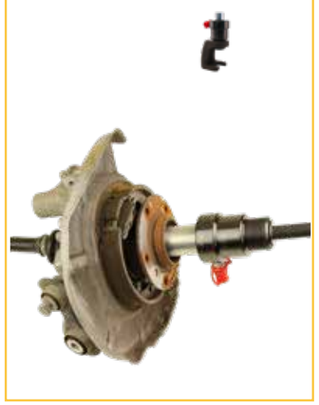

Persvoet M22 — 03-00015-020

Past op de drukzijde van de 8,5 Ton hydraulische cilinder 03-00015

De persvoet kan gebruikt worden in plaats van de verstelbare drukstang die meegeleverd zit met de cilinder.

Manuele trekstang set — 01-00020

Draadstang set voor manueel gebruik van wiellager gereedschap. De set wordt gebruikt met handwerktuigen of een slagmoersleutel. Ontworpen voor gebruik met volgende sets: 01-00026, 01-00027, 01-00033, 01-00035, 01-00037, 01-00038, 01-00041, 01-00046 en 01-0004. Voor frequent gebruik raden we aan om voor onze hydraulische gereedschappen te kiezen.

Bevat volgende onderdelen:
1. 01-00020-001 - Trekstang M18, 330mm met moer
2. 01-00020-002 - Rondel 19x45x5
3. 01-00020-003 - Persschijf
4. RES4024 - Flensmoer M18

Persschijf, adapter voor 01-00035 — 01-00020-100

Optioneel voor de manuele draadstang set 01-00020.

De persschijf maakt het mogelijk om de wiellager set 01-00035 zonder hydraulica te gebruiken.

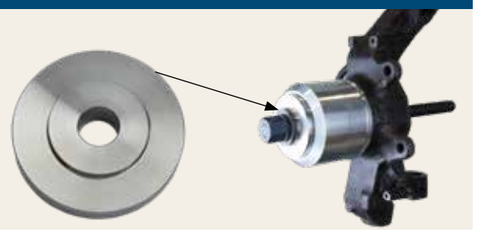

Manuele trekstang set — 01-00056

Alle onderdelen zijn aangepast en voorzien voor gebruik met ½" slagmoersleutel, ratelsleutel of 27mm sleutel. De set is ontworpen voor bevestigingsplaat 01-00041 (Niet meegeleverd).

In Gebruik

Manuele drukstang set — 01-00039

De set wordt geleverd met vier verschillende drukstangen,voor de verschillende gereedschapsets. Alle onderdelen zijn gedimensioneerd en ontworpen voor gebruik met een ½" slagmoersleutel, ratelsleutel of 27mm sleutel. Het werkelijke drukvermogen bedraagt maximaal 15 ton, tov de 8 ton die gemeten kan worden met een standaard vetspindel op de markt. De draad, het hardere materiaal en het bijzondere vetlager maken het mogelijk om een ½" slagpistool te gebruiken zonder het gereedschap beschadigen. Voor frequente werkzaamheden aan kogelgewrichten, bussen en assen raden we onze hydraulische cilinders van 8,5 - 22 ton aan.

Bevat volgende onderdelen:
1. 01-00039-001 - Drukstang M30
2. 01-00039-002 - Adapter 1 ½" – M30
3. 01-00039-003 - Rondel Ø 18,8 × 3 mm (4 st)
4. 01-00039-010 - Drukstang 50 × Ø 19 mm
5. 01-00039-011 - Drukstang 85 × Ø 19 mm
6. 01-00039-020 - Drukstang 56 × Ø 24 mm
7. 01-00039-021 - Drukstang 100 × Ø 24 mm
8. 09-874-3010 - Lithium vet

In Gebruik

01-00039 met 01-00022 op Volvo V70.

01-00039 kompatibel met volgend gereedschap.

Save time. Save money.
Save the environment. With Wallmek.

We believe in simplicity – in powerful solutions that not only change the way you work, but also the way you think about repairs.
Our specialized tools are not just effective – they're a revolution in sustainability.

By repairing instead of replacing entire units, you save resources and reduce CO_2 emissions. It's a win-win – for you and the environment.
We've designed our tools to deliver superior performance, year after year.
For every use. For every repair.

More than just tools.
When you invest in Wallmek, you're investing in the future.
Each product is carefully developed to last and to make a difference.

Our commitment is simple:
To help you work smarter while doing something good for the planet.

More efficient. More sustainable. Better.
Wallmek is more than just tools – it's a step toward a greener future.
Choose innovation. Choose sustainability. Choose Wallmek.

Cilinderhouder Ø65-100 mm — 04-00021

Ontwikkeld voor gebruik met de volgende cilinders; 1090-02-WAL, 1090-03 and 03-00028/ 01-00030.

De houder is ontworpen voor gebruik op cilinders met handbediening en voor bevestiging op een vloerstatief of versnellingsbaklift. Het verstellen en vergrendelen van de cilinder is zeer eenvoudig en flexibel voor simpel gebruik. Ook andere cilindermerken en types van 065 - 100 mm kunnen in de houder worden gemonteerd. Past op een versnellingsbaklift en vloerstandaard met asmaat vanaf 25/30 mm.

Bevat volgende onderdelen:
1. 04-00021-001 - Houder zonder klem
2. 04-00021-013 - Klem Ø70 mm
3. 04-00021-014 - Klem Ø85 mm
4. 04-00021-015 - Klem Ø100 mm

Gebruik met cilinder:
1. 1090-01 (16 T)
2. 1090-02 (22 T)
3. 1090-03 (14 T)
4. 03-00028 (32 T)
5. 01-00030 (18 T)

Handmatig

Versnellingsbak/vloersteun

Afstandsbus Ø 20 x 30 mm — 01-00035-121

De afstandsbus past op M18 en M20, binnenmaat 20,5 mm.

Afstandsbus Ø 20 x 55 mm — 01-00035-122

De afstandsbus past op M18 en M20, binnenmaat 20,5 mm.

Slagmoer — 01-00031

Gebruikt wanneer slagkrachtvermeerdering nodig is. Handig bij demontage van wielnaven en wiellagers. M18 versie kan ook gebruikt worden met de draadstang 01-00020. Afhankelijk van het gewicht van de hamer wordt een krachtvermeerdering met factor 2,5 tot 3,5 bereikt.

Verkrijgbaar in volgende afmetingen:
1. **01-00031-018 -** Slagmoer **M18**
2. **01-00031-020 -** Slagmoer **M20**
3. **01-00031-022 -** Slagmoer **M22**

Adapters voor andere toolsystemen

1. **1068-04** - Adapter G1 ½" tot 2 ¼" – 14UNS (Klann draad)
2. **1068-05** - Adapter G1 ½" tot G2 ½" – 11 (16 en 22 ton cilinder - 32 tons cilinder draad)
3. **1068-06** - Adapter 2 ¼" – 14UNS (Klann draad) tot1 ½"
4. **1068-07** - Adapter G1 ½" tot M55x1,5 (Volvo draad)
5. **1068-08** - Adapter G1 ½" tot M68x2 (Paschke draad)
6. **1068-09** - Adapter M68x2 (Paschke draad) tot G1 ½"

Trekstang, flensmoer & adapter set — 1090-32

Set met draadstangen, flensmoeren en adapters.
Bevat volgende onderdelen:

1090-32–10

RES4014
Trekstang M10, 150 mm, 12.9 sterkte.

RES4012
Adapter M22 → M10

RES4023
Flensmoer **M10**

1090-32–12

RES4015
Trekstang M12, 250 mm, 12.9 sterkte.

RES4011
Adapter M22 → M12

RES4022
Flensmoer **M12**

1090-32–14

RES4016
Trekstang M14, 250 mm, 12.9 sterkte

RES4010
Adapter M22 → M14

RES4021
Flensmoer **M14**

1090-32–18

RES4026
Trekstang M18/M22, 250 mm long, 12.9 sterkte.

RES4024
Flensmoer **M18**

1090-32–22

RES4027
Trekstang M22, 250 mm, 12.9 sterkte.

RES4025
Flensmoer **M22**

Trekstang set M20 — 1090-32-20

RES4042
Trekstang M22/M20, 330 mm, 12.9 sterkte.

RES4043
Flensmoer **M20**

RES4036
Trekstang M27, 330 mm, 10.9 sterkte.

RES4035
Flensmoer **M27**

RES4037: Trekstang M27, 500 mm, 10.9 sterkte

RES4008
Adapter **M27 → M24**

RES4039
Adapter **M27 → M22**

RES4009
Adapter **M22 → M18**

Draadstang. Vervaardigd in 12.9 sterkte, ook verkrijgbaar in lengtes van 500mm

04-00008-001 - Draadstang M10, 1000 mm
04-00008-002 - Draadstang M12, 1000 mm
04-00008-003 - Draadstang M14, 1000 mm
04-00008-004 - Draadstang M22, 1000 mm
04-00008-005 - Draadstang M18, 1000 mm
04-00008-007 - Draadstang M27, 1000 mm

Instelbare drukstang

Kan gebruikt worden met volgende persframes: 1090-60 en 1090-69 voor kleinere bussen of kogelgewrichten. De O-ring aansluiting vergrendelt de persdop op de staaf, voor eenvoudig gebruik.

95 mm, M22 — 01-00001-004

Deze drukstang maakt het mogelijk om de 8,5 ton hydraulische cilinder 03-00015 (M22) te gebruiken met **universele set 01-00003.**

170 mm, M22, Klann adapter — 01-00043

Deze drukstang maakt het mogelijk om de 8,5 ton hydraulische cilinder 03-00015 (M22) te gebruiken met **Klann persdoppen.**

Pneumatisch, variabele hydraulische pomp 1036

Pneumatisch aangedreven hydrauliekpomp met variabele snelheid, voor betere controle.

Max druk 700 bar, voor gebruik met al onze hydraulische cilinders. De pomp wordt geleverd met een drukmeter en 2,2 meter aansluitslang met lekvrije snelkoppeling. Olietank volume 1,3 liter.

Bevat volgende onderdelen:
1. 1-1036 - Pneumatische, variabele hydrauliekpomp
2. RES 1030-02 - Hydrauliek slang voor 1030 & 1036
3. RES4304 - Hydraulische snelkoppeling, vrouwelijk
4. 1036-10 - Verbindingsslang, perslucht
5. 04-00003 - Manometer 0-800 bar, hydraulisch

Gebruik met al onze hydraulische cilinders **(Max druk 700 bar)**

Druk opbouwen

Druk aflaten

2,2 m slang, met lekvrije snelkoppeling en zelfsluitende functie. De kern is dubbel geweven versterkt voor extra veiligheid en lange levensduur

Hydraulische voetpomp 1030

Hydraulische voetpomp 700 bar, voor gebruik met al onze cilinders.

2,2 meter aansluitslang met lekvrije snelkoppeling. Olietank volume 0,75 liter.

Bevat volgende onderdelen:
1. 1-1030 - Hydraulische voetpomp
2. RES 1030-02 - Hydrauliek slang voor 1030 & 1036
3. RES4304 - Hydraulische snelkoppeling, vrouwelijk

Gebruik met al onze hydraulische cilinders **(Max druk 700 bar)**

2,2 m slang, met lekvrije snelkoppeling en zelfsluitende functie. De kern is dubbel geweven versterkt voor extra veiligheid en lange levensduur

04-00015
Veiligheidshoes met opvangband

Voorkomt vallen van onderdelen en schade als voertuigonderdelen afbrekenof naar beneden vallen

04-00016
Drukmeter voor hydrauliekpomp 1030

Complete set met koppeling en nippel voor directe aansluiting op alle Wallmek hydrauliekpompen. De handleiding voor de hydraulische cilinders bevat een grafiek die de maximale oliedruk in bar, voor alle verschillende trekstangen, weergeeft.

Hydrauliekolie 1 L 04-00020

Hoogwaardige hydrauliekolie, optimaal voor de hydraulische gereedschappen en pompen van Wallmek. Regelmatige verversing van de hydrauliekolie en het juiste volume verhogen de levensduur van de componenten.

ISO VG 32

HYDRAULISCHE VEERCOMPRESSOR - 3 FUNCTIES IN 1 GEREEDSCHAP

1. Efficiënt gereedschap voor werkzaamheden aan wielophangingen. Het dekt vrijwel alle voor- en achterveren van personenauto's en lichte bedrijfswagens. Ø 150 - 240 mm.

2. Het stelt de monteur in staat om de veer samen te drukken en de veerpoot-/schokdemperunit direct op het voertuig uit de fusee te verwijderen.

3. Het bovenframe kan ondersteboven worden gemonteerd en worden gebruikt als hefkrik bij werkzaamheden aan andere onderdelen van het ophangingssysteem.

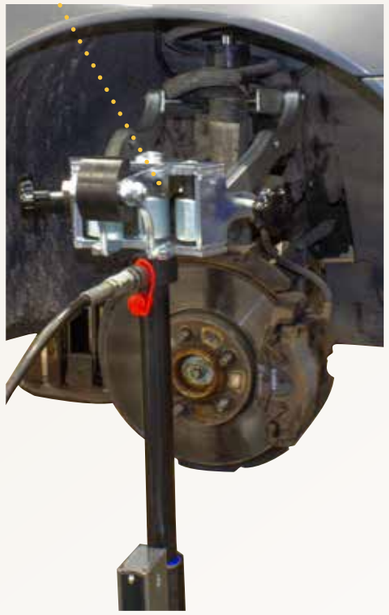

HSC2008-118-020

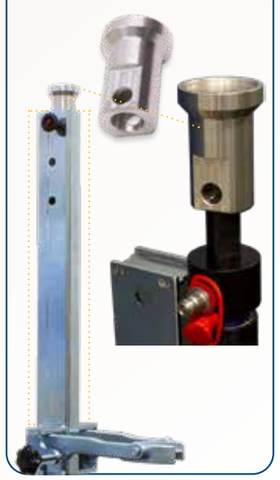

HSC2018

1. Deze unieke veerspanner is een veilig en efficiënt gereedschap voor werkzaamheden aan wielophangingen. Dankzij verstelbare instellingen en speciale veerklauwen is hij geschikt voor vrijwel alle voor- en achterveren van personenauto's en lichte bedrijfswagens, inclusief veeleisende modellen zoals Mercedes C/E-klasse en nieuwere BMW's (veer Ø 150–240 mm)

2. De monteur kan hiermee de veer comprimeren en de schokdemperunit direct op het voertuig uit de fusee verwijderen. Daarnaast kan de onderste draagarm worden ontlast voor werkzaamheden aan fuseekogels en stabilisatorstangen, en kan het veerschotelrubber binnen enkele minuten worden vervangen.

3. Het bovenframe is omkeerbaar en kan worden gebruikt als hefkrik voor diverse werkzaamheden aan het ophangsysteem. Een veilige, mobiele unit voor zowel voor- als achteraswerk in de werkplaats.

HSC2008-1146

HSC2018-1126

MAXIMALE KRACHT, PRECISIE EN VEILIGHEID IN ÉÉN GEREEDSCHAP!

Eenvoudig in hoogte verstelbaar

Veiligheidsriem

De stelschroeven vergrendelen de armen in positie.

Verstelbare steun – in hoogte verstelbaar en omkeerbaar, vast te zetten met een vergrendelbout.

De pen op de klauw is excentrisch geplaatst. Door de klauw een halve slag te draaien wordt het grijpbewik van het gereedschap vergroot of verkleind.

Gebruik met hydraulische pomp (700 bar) 1030 of 1036.

Gebruik de verstelbare voet om de standaard in de gewenste hoek ten opzichte van de vloer te plaatsen.

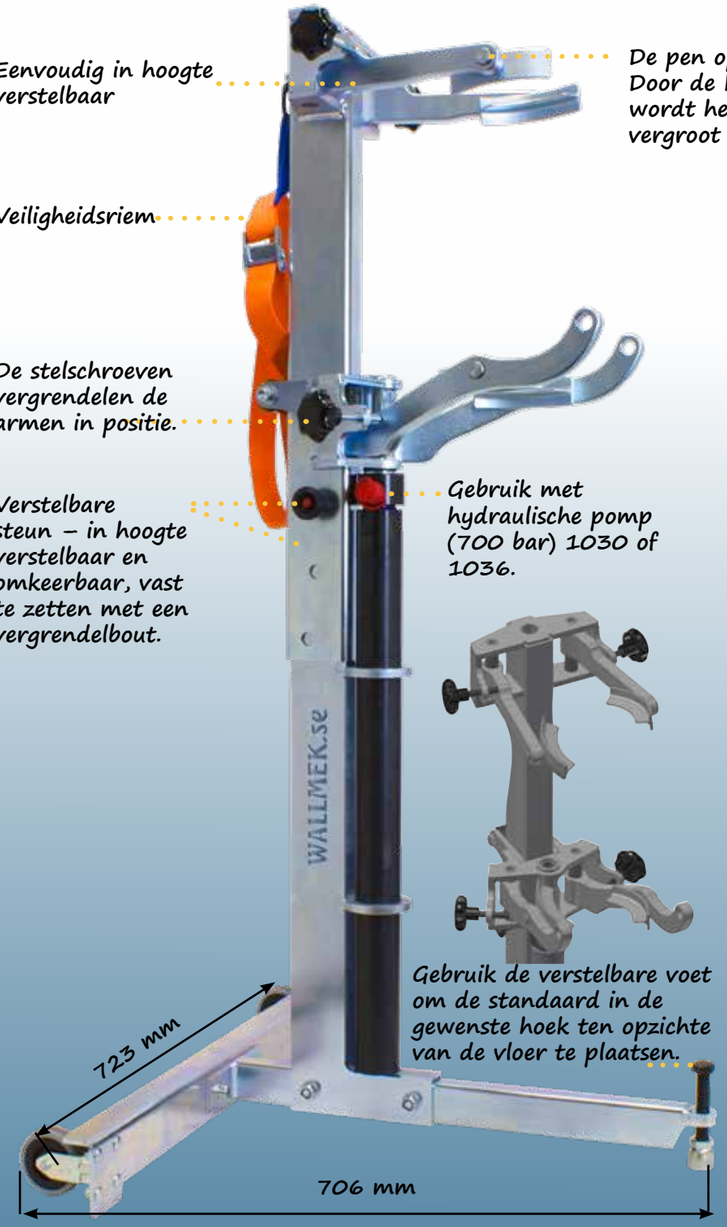

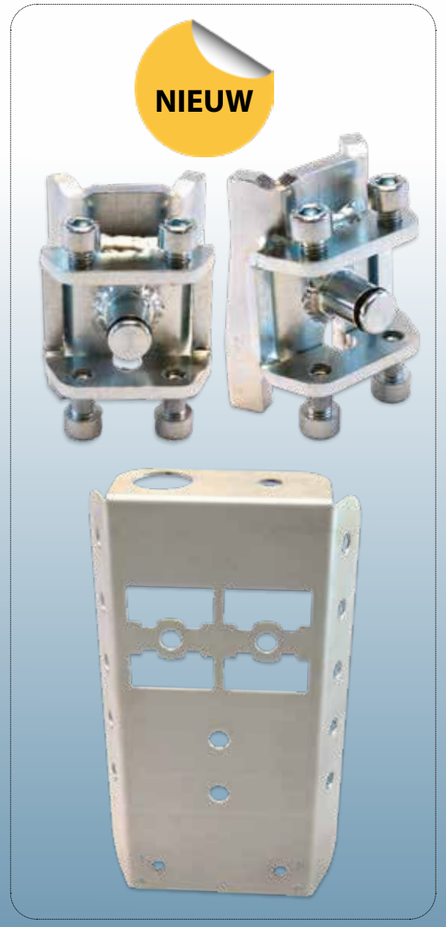

Maximale oliedruk: 700 bar
Maximale kracht: 2.1 ton
Maximale slaglengte: 430 mm
Gewicht: 44 kg

HSC2018-100

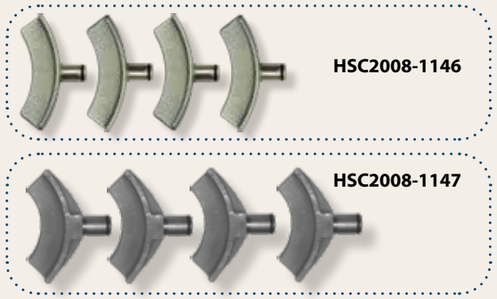

HSC2008-1146

HSC2008-1147

HSC2008-1118-020

HSC2018-1126

Veerschotel klauwen, 2 st — HSC2008-1120-020

Uitbreidingsset voor veercompressor Het ontwerp van deze klauwen zorgt voor eenvoudig en veilig neerdrukken van de veerschotel. Universeel ontwerp. In sommige gevallen hebben voertuigveren een wat moeilijkere vormegeving, met weinig spiraalwentelingen, waardoor het onmogelijk is om onderdelen veilig te lossen en te demonteren. Deze set wordt gebruikt met standaard klauwen die de eer aan de onderrand samendrukken. Verstelbaar en vergrendelbaar voor veilig werken met veercompressoren HSC2018, HSC2018-100 en het vorige model HSC2008. Voorbeelden van voortuigen: **Toyota RAV4, BZ4, Opel Insignia, Buick Regal, Saab 95, m.m.Toyota RAV4, BZ4. Opel Insignia, Buick Regal, Saab 95**, m.m.

In Gebruik

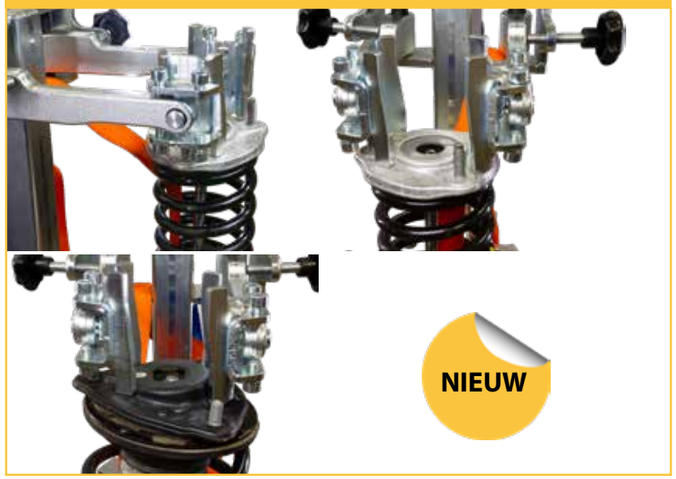

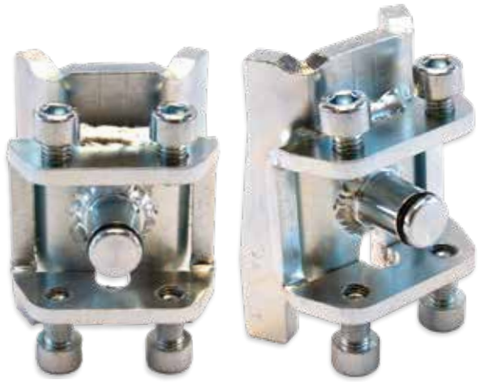

Houder voor veercompressor accessoires — HSC2008-1121

Praktische houder voor alle veercompressor accessoires.

Eenvoudige installatie op de modellen HSC2018, HSC2018-100 en HSC2008. Alle accessoires blijven stevig zitten, zelfs tijdens verplaatsen en gebruik in de werkplaats.

HSC2008-1146

Klauwen set 4 st

Klauwen set voor Ø 150 - 240 mm. (Meegeleverd in HSC2018 & HSC2018-100)

HSC2008-1147

Klauwen set 4 st

Speciaal ontworpen klauw voor multi-link ophanging zoals MB 211 en anderen met kleinere diameter dan het standaard MacPherson type. De klauwen worden gebruikt in veren met diameter van Ø 70 – 160 mm. (Meegeleverd in HSC2018-100)

HSC2008-1118-020

Klauwen set 2 st

Speciaal ontworpen voor modellen als Chrysler Voyager 1996-2007, Citroën C3, Mercedes C class. (Meegeleverd in HSC2018-100)

Aluminium dop — HSC2018-1126

Het bovenste gedeelte kan ondersteboven gemonteerd worden en dan kan het gereedschap als een hydraulische krik/steun gebruikt worden bij andere werkzaamheden aan het voertuig. Dit is doorgaans nodig bij werkzaamheden aan draagarmen, ophangingsverbindingen en fuseehuizen. (Meegeleverd in HSC2018 & HSC2018-100)

In Gebruik

ERGONOMIC & POWERFUL

3-IN-1

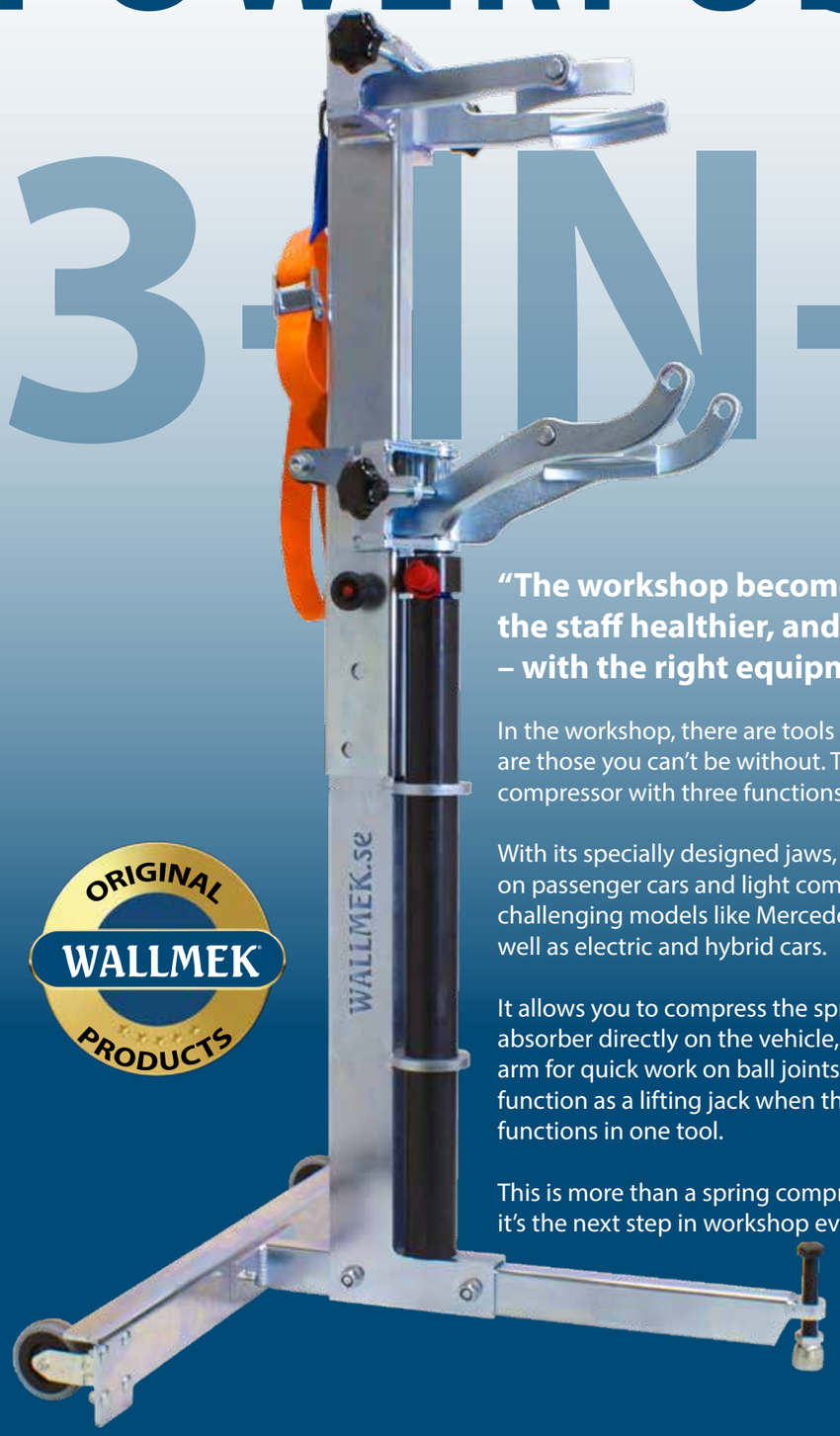

ORIGINAL WALLMEK PRODUCTS

"The workshop becomes more profitable, the staff healthier, and the work safer – with the right equipment!"

In the workshop, there are tools you use – and then there are those you can't be without. The hydraulic spring compressor with three functions is definitely one of them.

With its specially designed jaws, it handles nearly all springs on passenger cars and light commercial vehicles, including challenging models like Mercedes C- and E-Class, BMW, as well as electric and hybrid cars.

It allows you to compress the spring and release the shock absorber directly on the vehicle, unload the lower control arm for quick work on ball joints and sway bars – and even function as a lifting jack when the frame is reversed. Three functions in one tool.

This is more than a spring compressor – it's the next step in workshop evolution.

Brandstof aftapsysteem 115L, met EX certificaat — L1050-E

- Vervaardigd in roestvrij staal volume of 115 liters.
- Is goedgekeurd voor benzine, dieselolie en ethanol.
- Maakt gebruik van vacuüm tijdens het aftappen en druk bij het legen van het aftapsysteem.
- Het aftapsysteem is uitgerust met een overvulbeveiliging, veiligheidsventiel en drukregelaar.
- Niet over bewegende delen beschikt die door de brandstof of andere deeltjes beschadigd kunnen raken.
- Veilige, snelle (max 15l/min) en stille werking.
- Lange levensduur met hoge duurzaamheid

Wordt geleverd met:
1. L1054-1 - Brandstofvulpijp.
2. L1054-2 - Zuigadapter, conisch
3. L1063 - Roestvrij stalen slang met snelkoppeling voor het aftappen van brandstof via lange, gebogen en complexe tankvulpijpen met L1050 en L1050-E **Diameter:** 12 mm. **Lengte:** 1,9 m. **Zuigcapaciteit**: 7 liter/min

Accessoires
1. L1054-1 - Brandstof vulpijp 15 liter/min
2. L1054-2 - Zuigadapter, conisch 7 liter/min
3. L1055-1 - Adapter mannelijk/vrouwelijk 8mm pijp
4. L1055-3 - Adapter mannelijk/vrouwelijk 10mm pijp
5. L1055-4 - Adapter mannelijk/vrouwelijk 12mm pijp
6. L1055-5 - Adapter vrouwelijk 14mm pijp

Brandstofzuigslangen voor lange, gebogen en complexe tankvulpijpen:

7. L1063 - Brandstofzuigslang Ø12 mm, 1,9 m, zuigcapaciteit: 7 litres/min
8. L1063-2 - Brandstofzuigslang Ø8,5 mm, 2,25 m, zuigcapaciteit: 2,5 litres/min
9. L1063-4 - Brandstofzuigslang Ø12 mm, 3 m, zuigcapaciteit 7 litres/min
10. 05-00007 - Brandstofzuigslang met pijp voor Volvo S80 (2007–), S80L, V70, XC60, XC70 (2008–). Dankzij de pijp is ook de inactieve helft van de brandstoftank af te tappen.
11. 05-00008 - Brandstofzuigslang met pijp voor V60 – S60, (2011–). Dankzij de pijp is ook de inactieve helft van de brandstoftank af te tappen.
12. L1063-5 - Brandstofzuigslang Ø8,5 mm, 3 m, zuigcapaciteit: 2,5 l/min
13. 05-00006 - Adapter voor doploze tankvulpijpen (benzine/E10-85). Ontgrendelt en maakt het mogelijk om brandstof af te tappen en bij te vullen.
14. 05-00010 - Adapter voor doploze tankvulpijpen (diesel).Ontgrendelt en maakt het mogelijk om brandstof af te tappen en bij te vullen.

Meegeleverd in L1050

Afvoerslang voor brandstofdampen — L2620

Slang voor de afvoer van brandstofdampen bij werzaamheden aan brandstofttanks. Ook te gebruiken tijdens het aftappen en vullen van het voertuig. Bij werkzaamheden met een geopende brandstofttank, staat de monteur bloot aan brandstoftdampen en in het interieur kan naderhand een brandstofgeur waarneembaar zijn. Dit is te voorkomen door de dampen af te zuigen via de brandstofvulpijp. De aftvoerslang wordt gevoed door een vacuümejector waardoor onderbruk in de tank onstaat. De slang wordt vervolgens aangesloten of een goedgekeurde uitlaatventilator. De standaardlengte van de slang is 2,5 meter. Neem contact op met ons voor aangepaste lengten.

Peilglas ½" — 05-00001

Voor montage op de brandstofslang van het brandstoftank aftapsysteem. ½" schroefdraad.

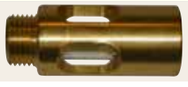

Olie opvangwagen 115 L, met EX certificaat — L2430

Ontworpen voor duurzaamheid en veilige afvoer van afgewekte olie voor werkplaatsen en recyclingstations.
De motorlie van auto´s geraakt na verloop van tijdverdung met brandstof. Het sesulterende afvalproduct wordt geclassificeerd als een ontvlambare vloeistof en moet worden behandeld met producten die hiervoor zijn ontworpen en goedgekeurd. Dit betekend een opvangwagen. Deze moet geleverd worden met handleiding met classificatieplan en goedkeuring voor **EX-geclassificeerde** omgevingen!

Tevens is deze olieaftapkraan voorzien can een aardingskabel en zowel antistatische wielen als slangen om de risicós verder te verkleinen. Het drukvat is vervaardigt uit RVS en heft geen bewegende pompdelen. Met robuuste kleppen, slangen en aansluitingen is deze olie-opvangwagen veilig in gebruik en heeft een lange levensduur. Deze royale maat maakt het aftappen van motor en versnellingsbak tegelijkertijd mogelijk.- Het afdruiprek kan ook olie opzuigen meet een krachtig vacuüm, zelfs tijdens het aftappen met de bak. Het vat wordt geleegd door luchtdruk, er is geen extra pomp nodig om de afgewerkte olie over te brengen naar externe opslagstanks. Opzetstukken voor het aftappen van achterassen, versnelloingsbakken en stuurbekrachtigingssystem worden met het afdruiprek meegeleverd.

Olie opvangwagen 115 l

- De olieafzuiger wordt geleverd met een aardingsaansluiting, antistatische slangen en wielen.
- Adapterset met vier zuigsondes inbegrepen.
- Geen bewegende pompcomponenten.
- Olieopvangbak van duurzaam aluminium.
- Gelijktijdig aftappen van motor en versnellingsbak mogelijk.
- De tank is gemaakt van roestvrij staal.
- Aanzuigen van olie, AdBlue, glycol en ruitensproeiervloeistof.

In Gebruik

Gereedschapswagen met 9 lades — 04-00022

Deze gereedschapswagen met in totaal 9 laden, is ontwikkeld voor Wallmek gereedschapssets en schuiminlegstukken.

De grote toplade is voor cilinders en accessoires. De wagen is voorzien van afzonderlijke ladevergrendeling en centrale vergrendeling voor extra veiligheid tijdens transport en opslag. Alle laden zijn maximaal te openen dankzij robuuste kogelgelagerde ladegeleiders, belastbaar tot 90 kg. Gereedschappen niet inbegrepen

Interne afmetingen van de lades:

H100×B585×D418 mm (4 pc)
H155×B585×D418 mm (3 pc)
H263×B585×D418 mm (1 pc)
H135×B1247×D418 mm (bovenste lade) (1 pc)

Afmetingen: H 1155×B 1375×D 480 mm
Gewicht: 158 KG

Centraal slot voor veilige opberging!

Kogelgelagerde lades, die volledig openen.

De grotere aswielen, in combinatie met 4 zwenkwielen maken de wagen, zelfs gevuld met gereedschap, eenvoudig te hanteren.

Dit opslagsysteem is ontwikkeld voor auto- en truckwerkplaatsen die de volgende stap willen zetten in efficiëntie en winstgevendheid. De monteur kan al zijn tijd besteden aan het afronden van werkzaamheden in plaats van aan het zoeken naar het juiste gereedschap.
Het systeem vereenvoudigt voorraadbeheer, aanvulling en controle van speciaal gereedschap – alles heeft zijn vaste plaats.

Gereedschapswagen — 04-00022-300

Deze stevige constructie biedt een groot werkoppervlak. De grote wielen maken hem gemakkelijk hanteerbaar.

Met 4 sterke schabben, speciaal ontworpen om onze tools te herbergen en bovenaan een werkvlak.

Gereedschappen niet inbegrepen

Afmetingen: H 1250×B 800×D 630 mm. **Gewicht:** 38 KG

04-00022-301 Verwijderbare opbergbeugel, 1 st meegelverd.

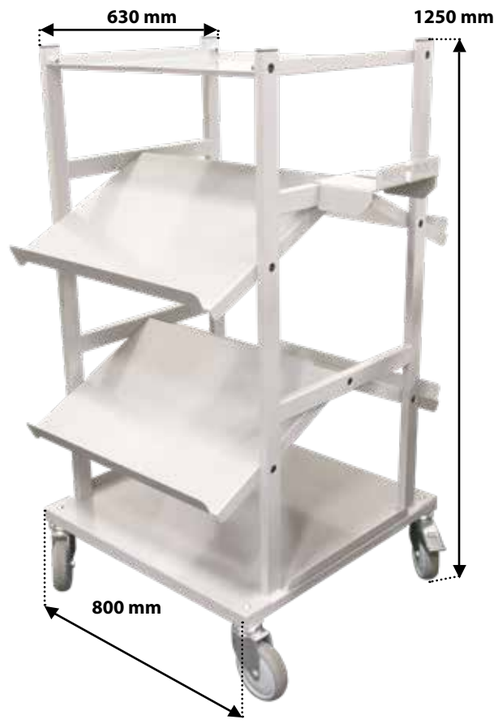

4 stevige schabben, perfect passend voor de opbergschuim.

Schuim voor 1090-69 etc. 04-00022-003

Gereedschap niet meegeleverd. **Afmetingen:** 580 x 415 x 45 mm. **Max. hoogte met gereedschappen:** 150 mm

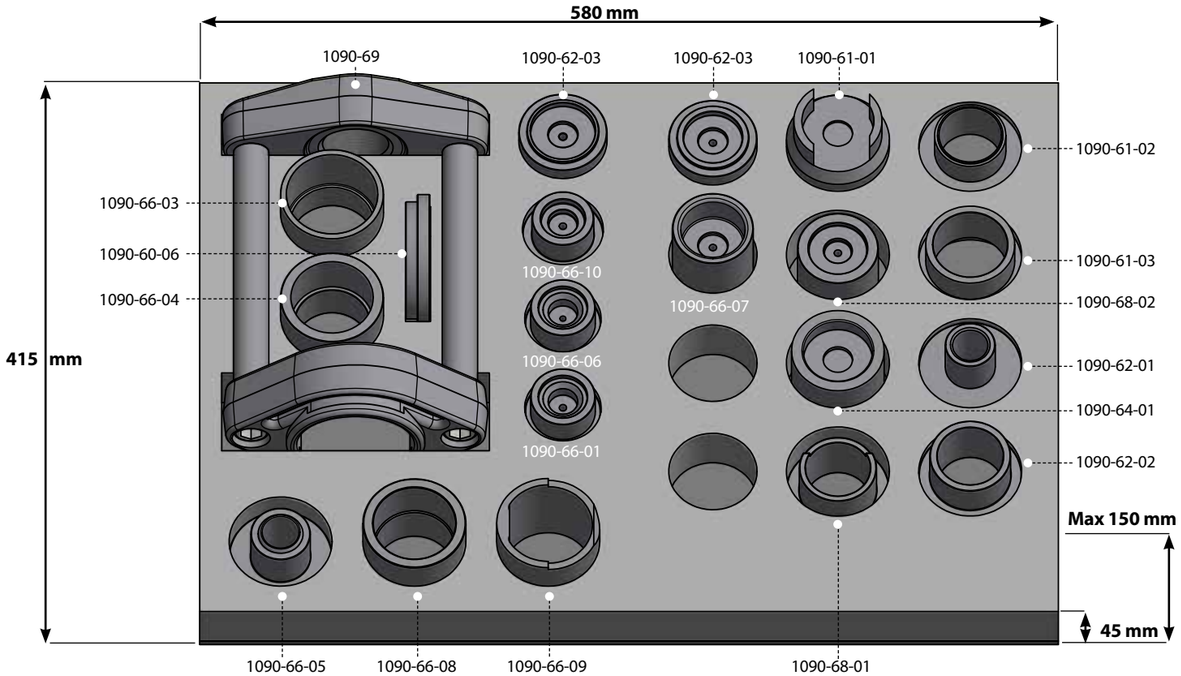

Schuim voor 01-00022,1090-55-C etc. 04-00022-004

Gereedschap niet meegeleverd. **Afmetingen:** 580 x 415 x 45 mm. **Max. hoogte met gereedschappen:** 150 mm

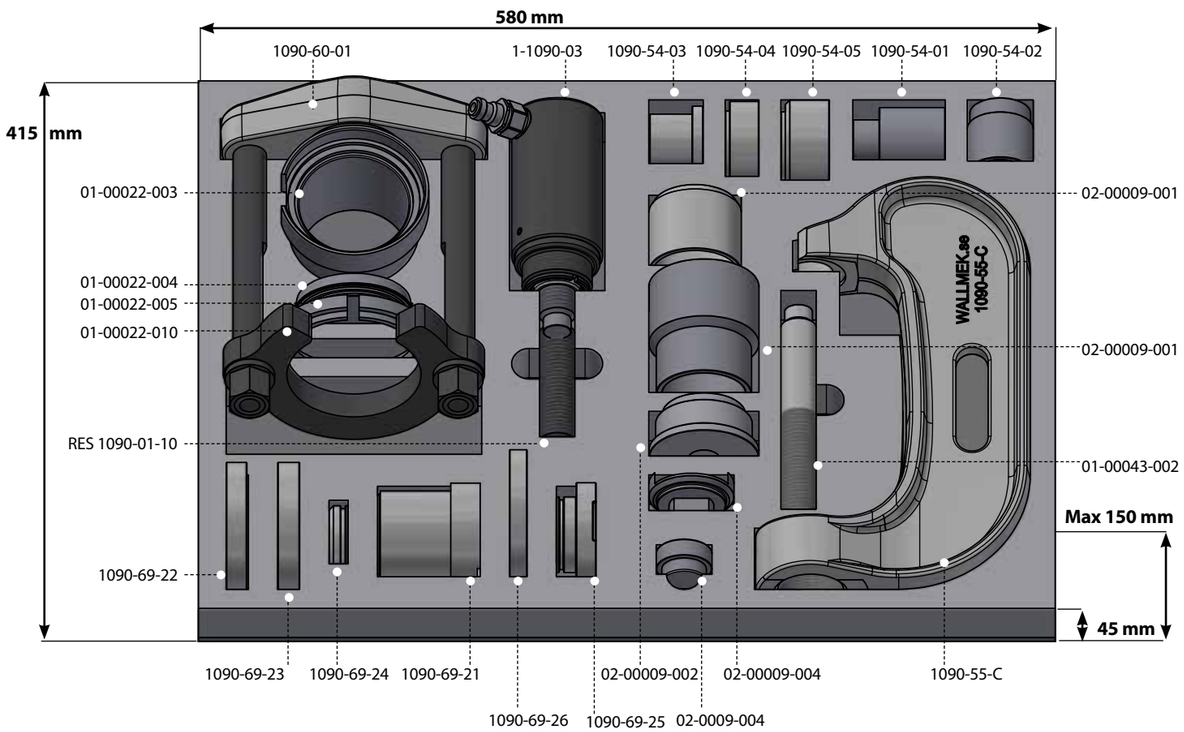

Schuim 04-00022-007

Gereedschap niet meegeleverd. **Afmetingen:** 580 x 415 x 45 mm. **Max. hoogte met gereedschappen:** 150 mm

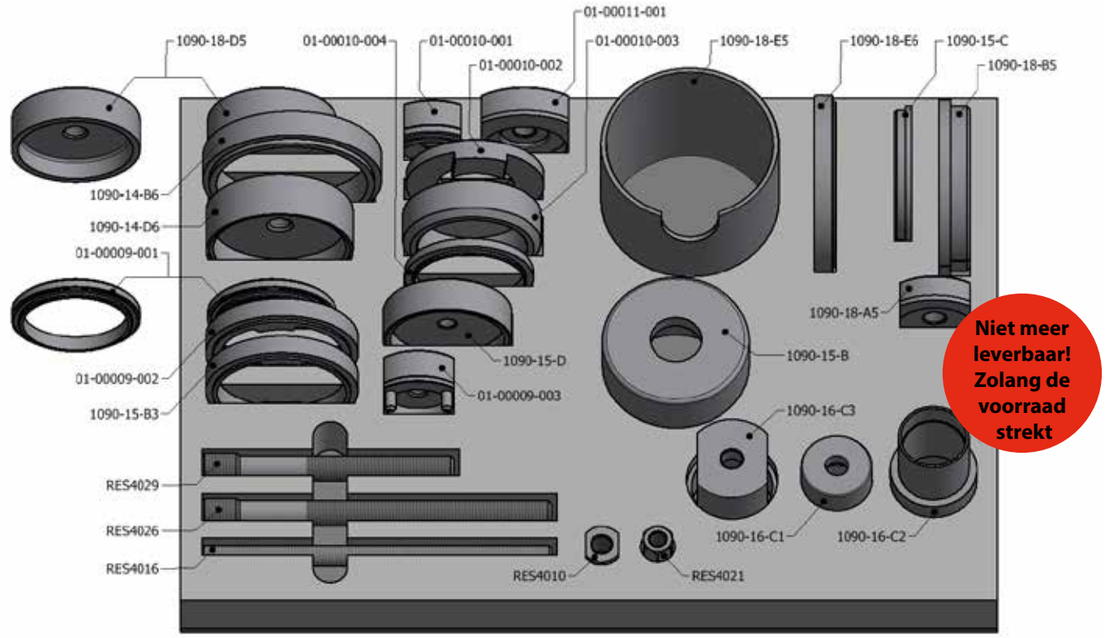

Schuim voor 01-00046-300 04-00022-015

Gereedschap niet meegeleverd. **Afmetingen:** 580 x 415 x 45 mm. **Max. hoogte met gereedschappen:** 150 mm

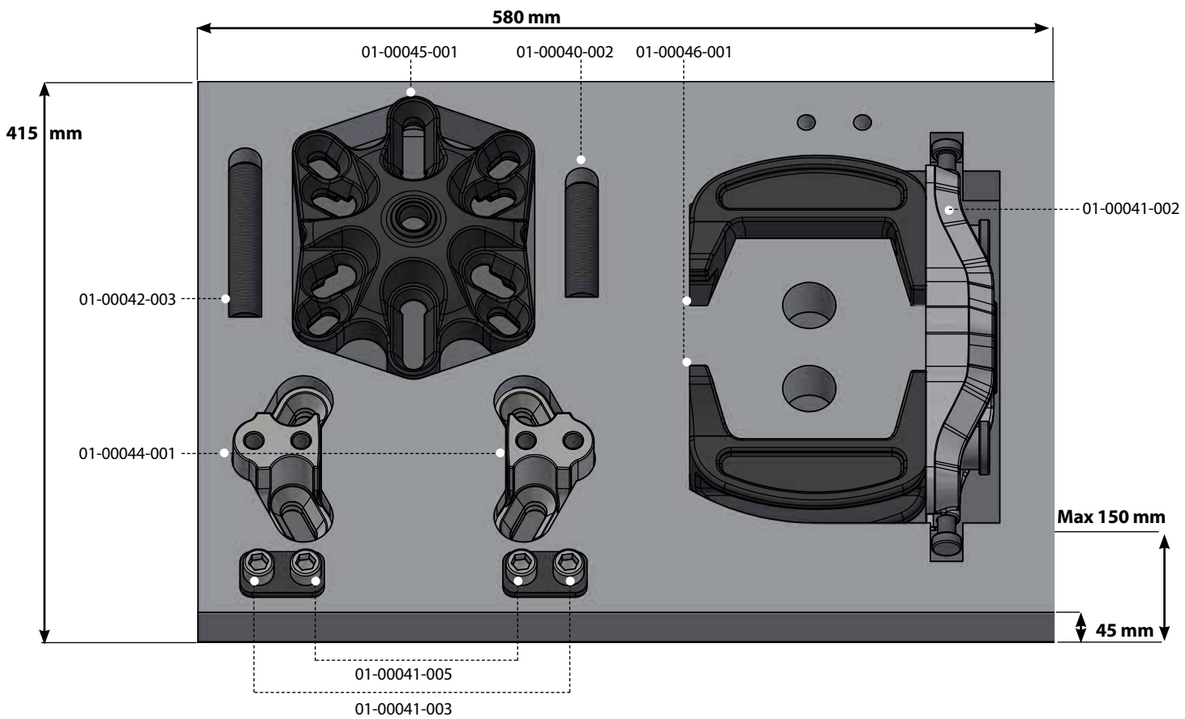

Schuim voor 02-00015 — 04-00022-018

Gereedschap niet meegeleverd. **Afmetingen:** 580 x 415 x 45 mm. **Max. hoogte met gereedschappen:** 100 mm

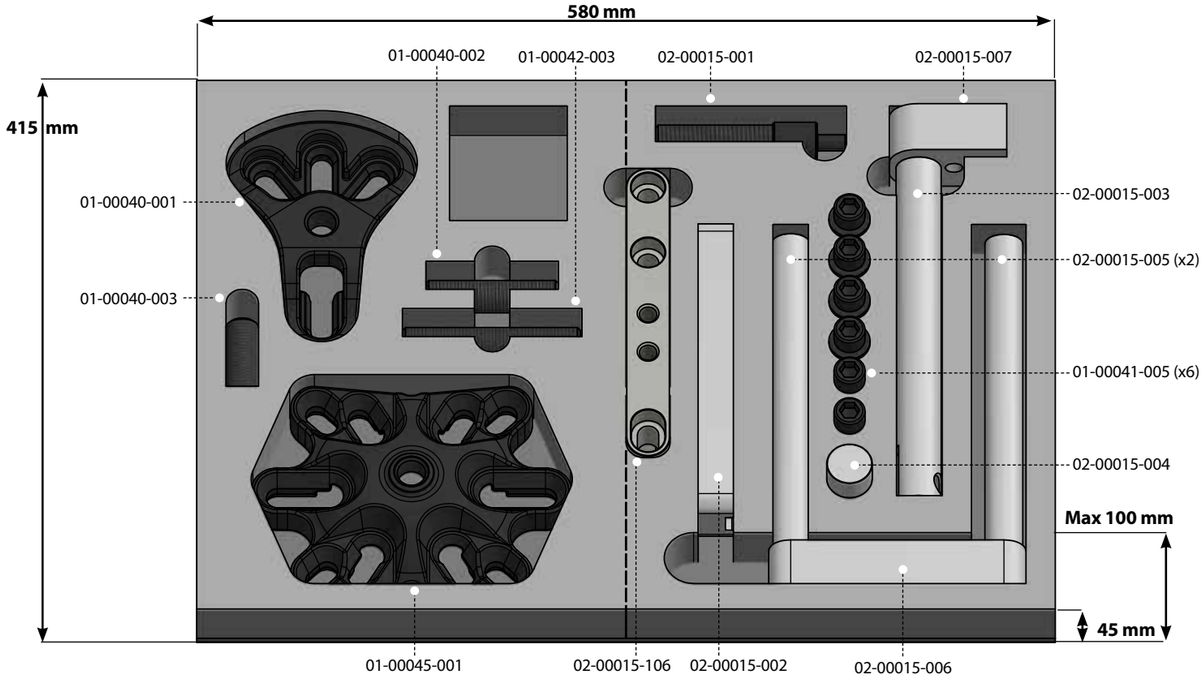

Schuim voor Generatie 1 — 04-00022-019

Gereedschap niet meegeleverd. **Afmetingen:** 580 x 415 x 45 mm. **Max. hoogte met gereedschappen:** 100 mm

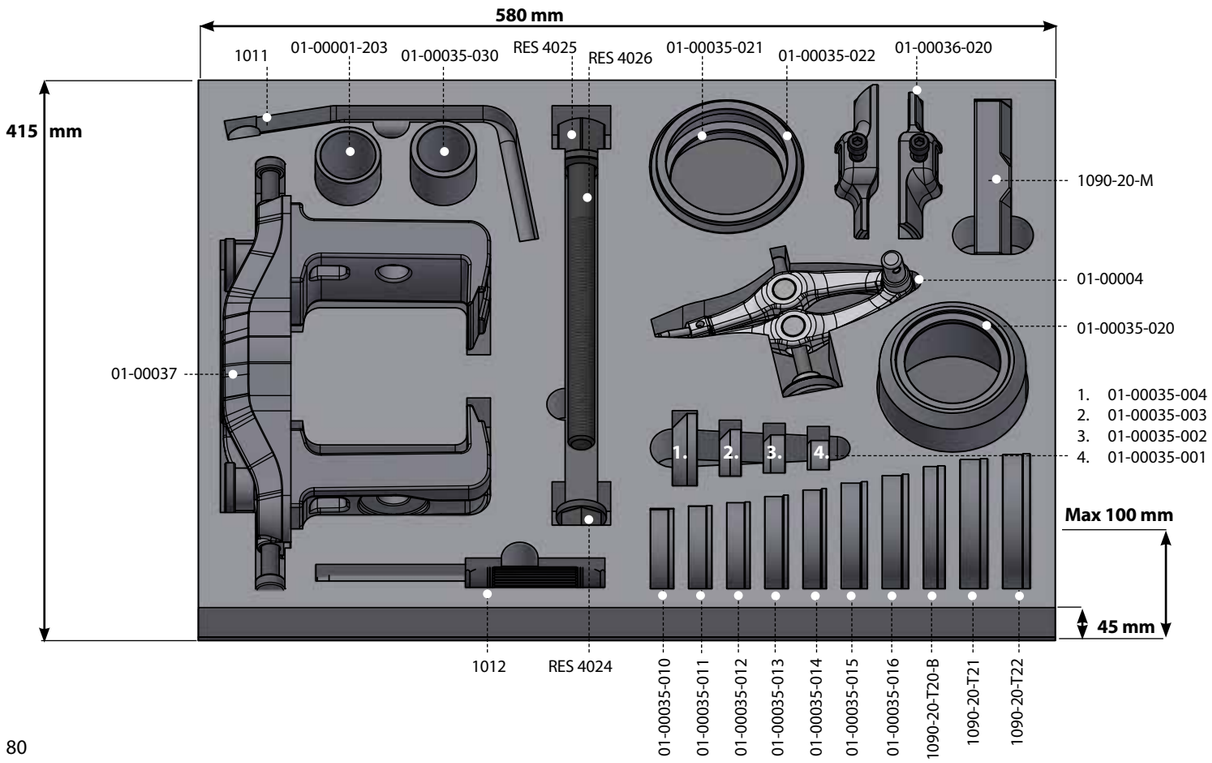

Schuim voor Generatie 2 — 04-00022-020

Gereedschap niet meegeleverd. **Afmetingen:** 580 x 415 x 45 mm. **Max. hoogte met gereedschappen:** 100 mm

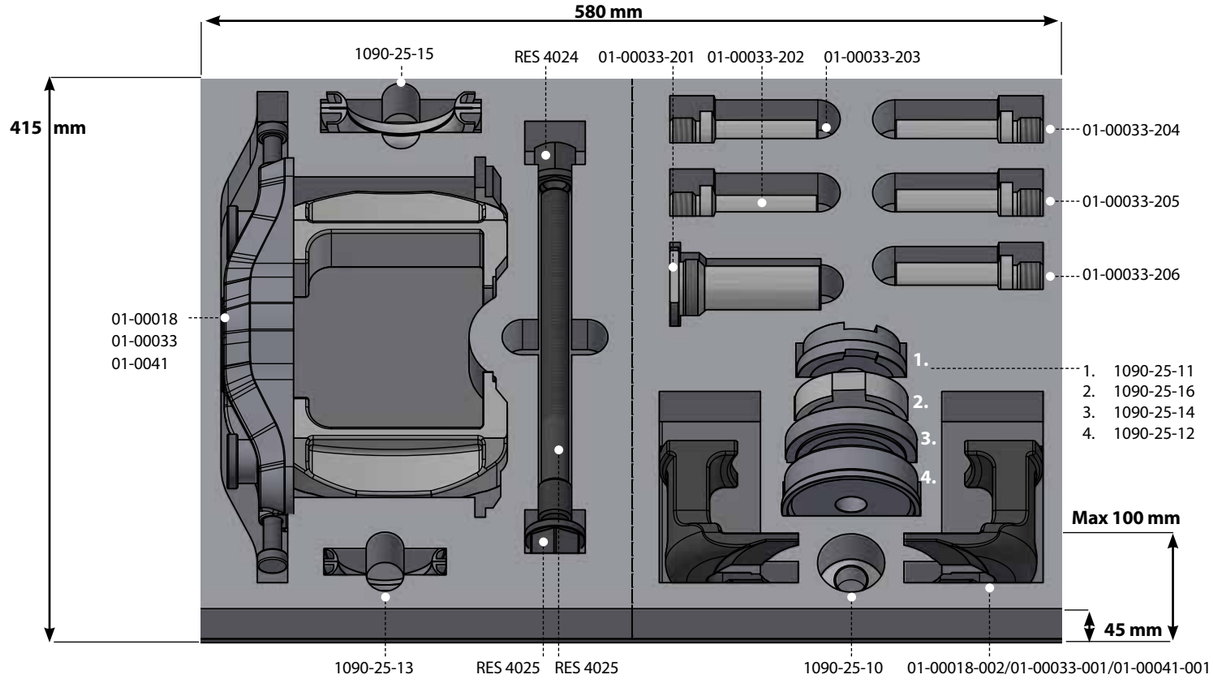

Schuim voor Generatie 3 — 04-00022-021

Gereedschap niet meegeleverd. **Afmetingen:** 580 x 415 x 45 mm. **Max. hoogte met gereedschappen:** 100 mm

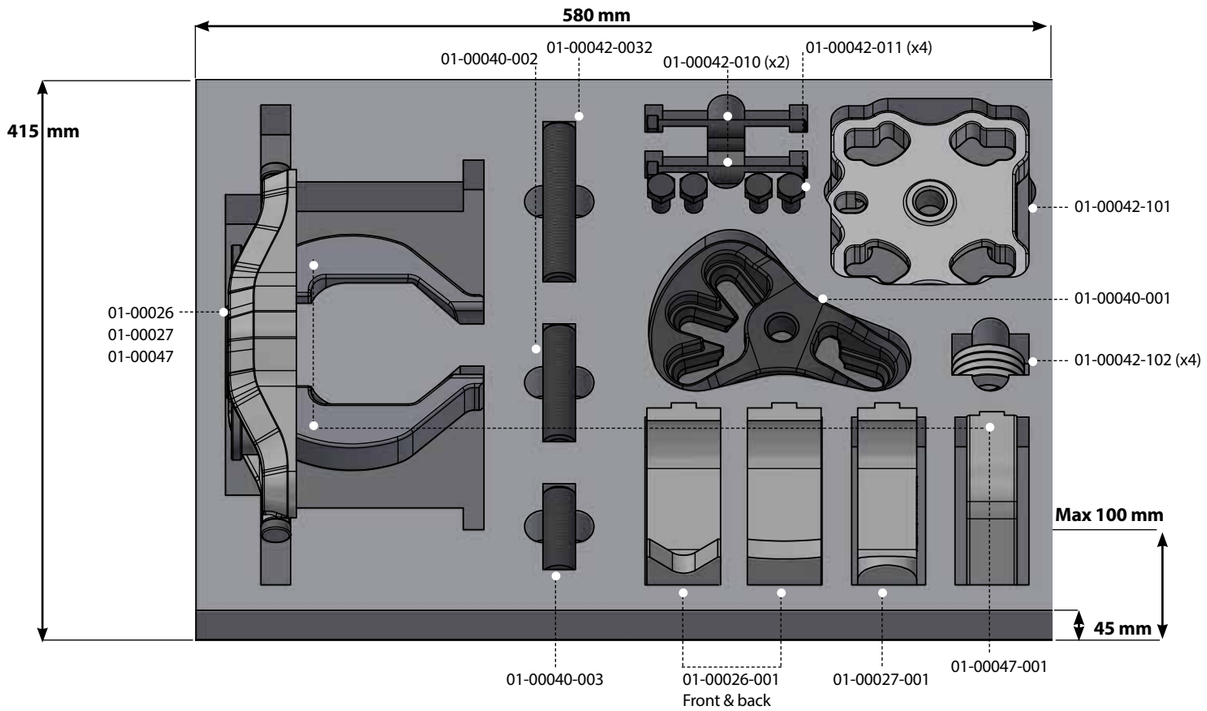

Schuim voor 02-00020 etc. 04-00022-023

Gereedschap niet meegeleverd. **Afmetingen:** 580 x 415 x 45 mm. **Max. hoogte met gereedschappen:** 150 mm

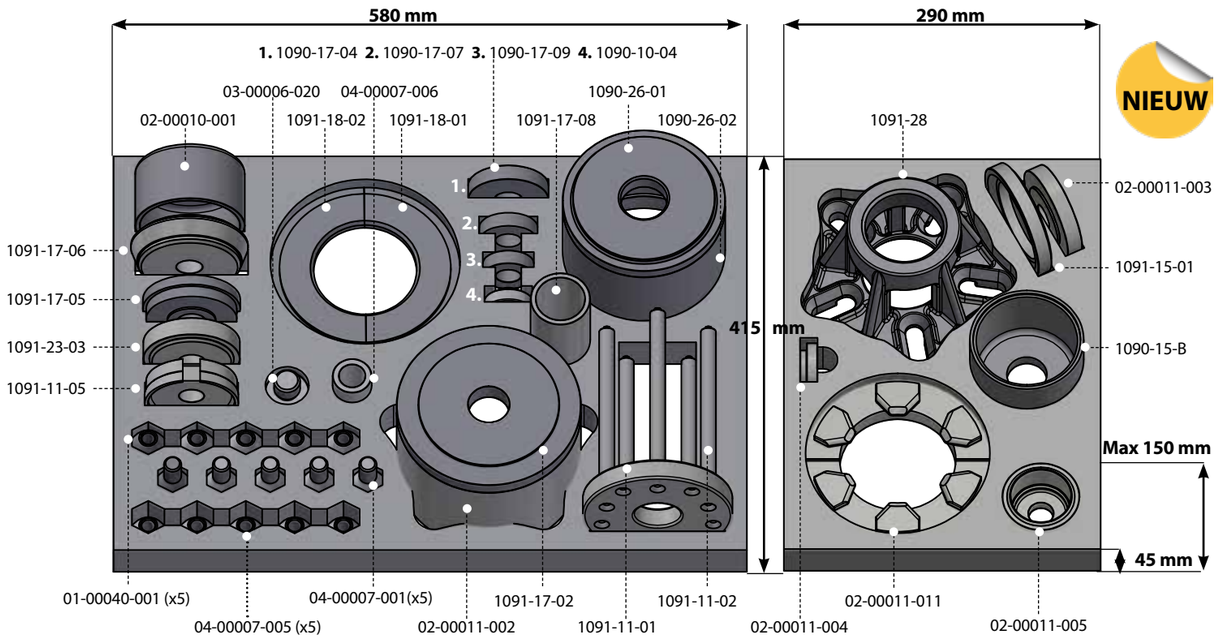

Schuim voor 01-00055 & 01-00053 04-00022-029

Mousse pour servante. Outils non inclus. **Afmetingen:** 580 x 415 x 45 mm. **Hauteur maximale avec outils:** 100 mm

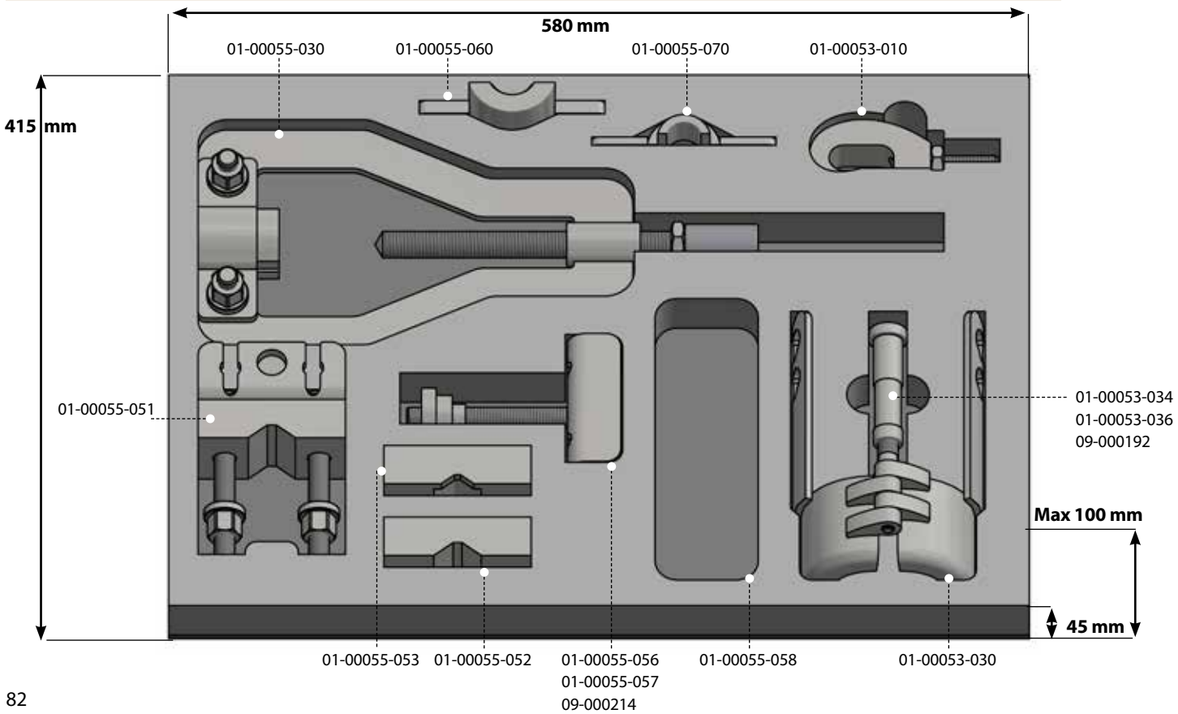

Schuim voor 20-00011 & 1090-30 04-00022-030

Gereedschap niet meegeleverd. **Afmetingen:** 580 x 415 x 45 mm. **Max. hoogte met gereedschappen:** 150 mm

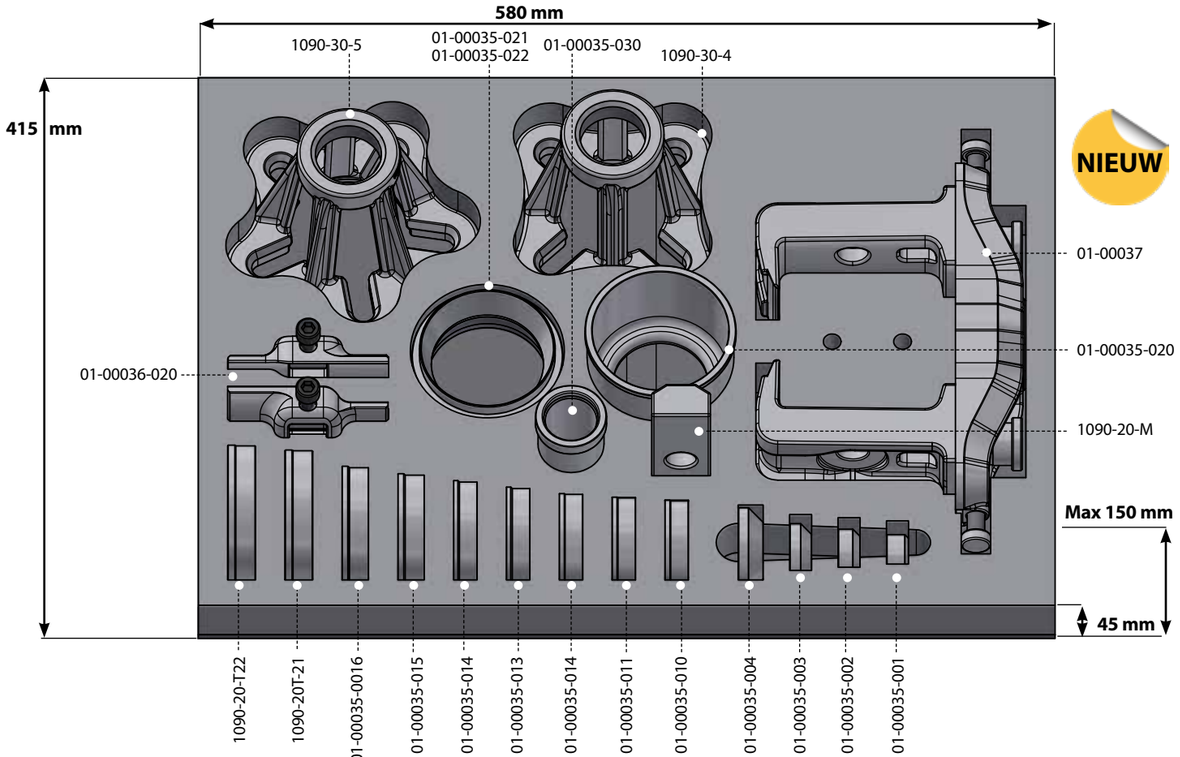

Schuim voor 20-00016 etc. 04-00022-031

Gereedschap niet meegeleverd. **Afmetingen:** 580 x 415 x 45 mm. **Max. hoogte met gereedschappen:** 100 mm

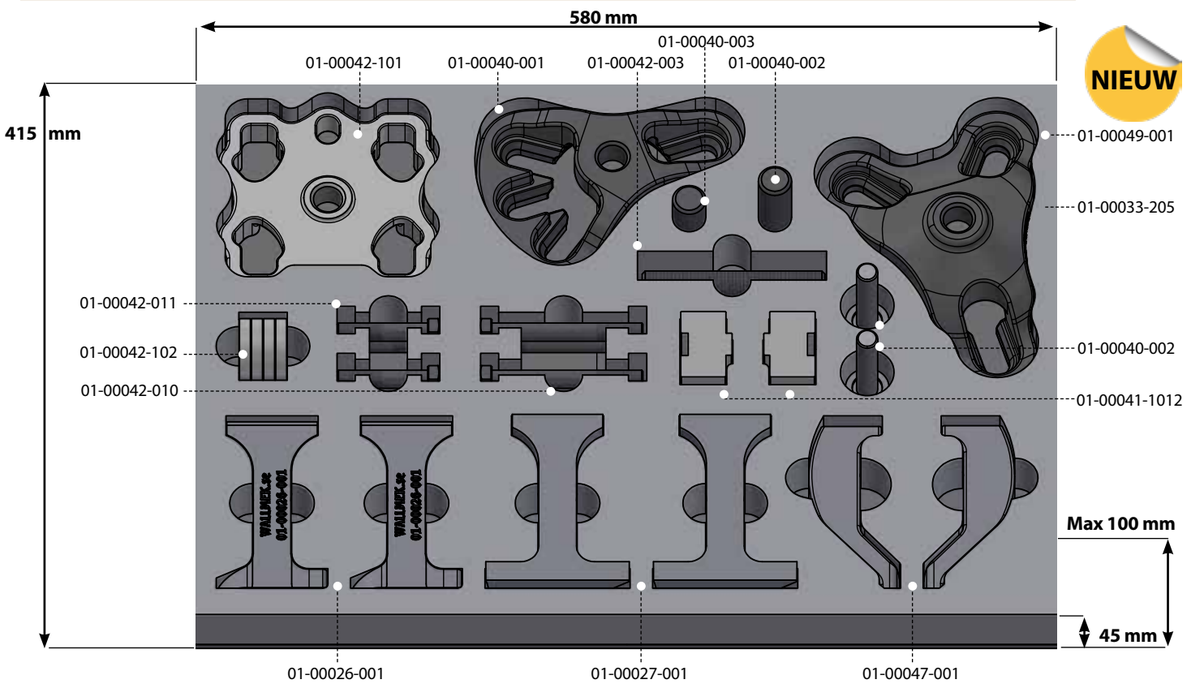

Schuim voor 6-8 bolt, 01-00048-030 etc. 04-00022-032

Tool Gereedschap niet meegeleverd. **Afmetingen:** 580 x 415 x 45 mm. **Max. hoogte met gereedschappen:** 100 mm

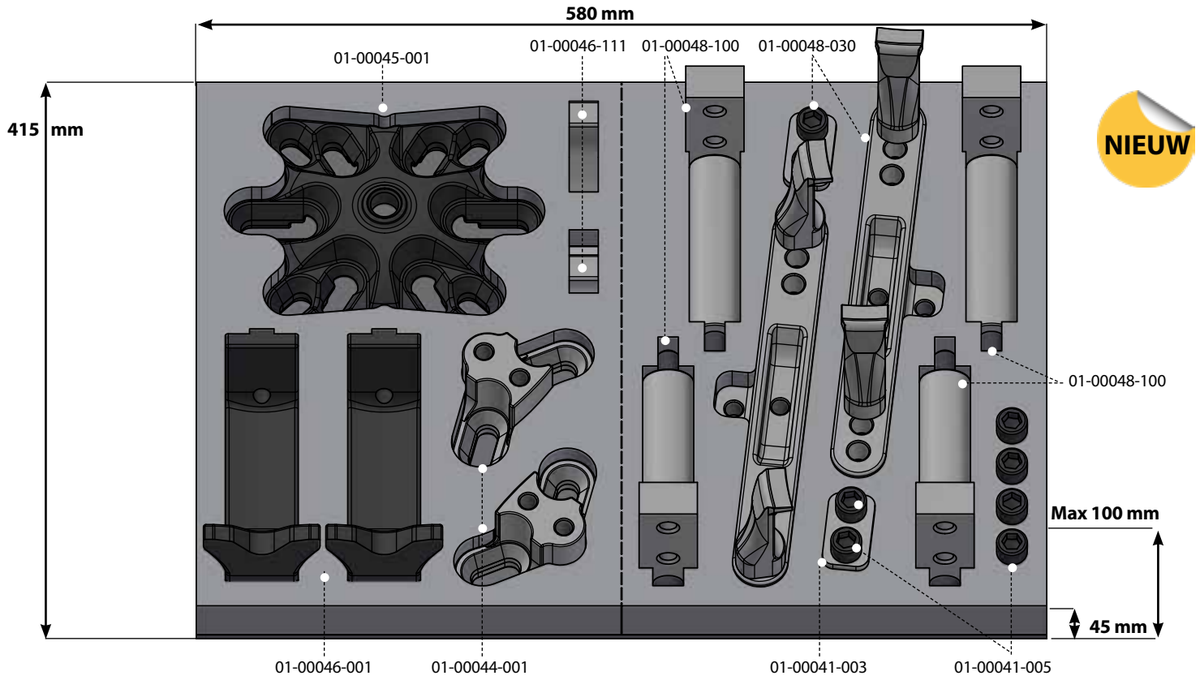

NIEUW

Schuim voor 1090-30, 04-00024, 03-00015 etc. 04-00022-033

Gereedschap niet meegeleverd. **Afmetingen:** 580 x 415 x 45 mm. **Max. hoogte met gereedschappen:** 100 mm

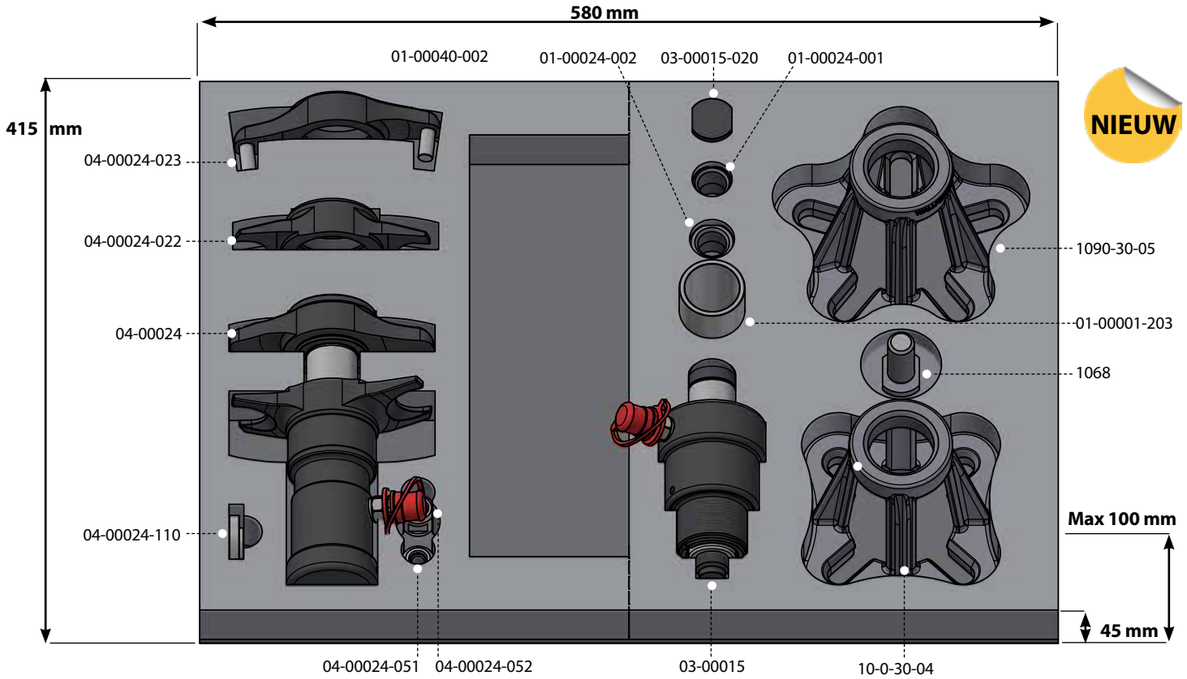

NIEUW

Stapelbare kunststof gereedschapskoffer 04-00023

Een sterke stapelbare gereedsschapskoffer, voor veilige en efficiente opberging van gereedschap en cilinders. Ideaal voor in de werkplaats of onderweg.

Schuim, voor deze koffers wordt geleverd bij volgende gereedschappen;
01-00022, 01-00026, 01-00027, 01-00033,
01-00035, 01-00037, 01-00041 och 01-00047.

Buitendiamete; 464 x 335 x 212h mm.
Binnendiameter; 400 x 300 x 150h mm.

Opbergschuim kan ook apart besteld worden, Zie info onder.

Schuim voor 01-00035 04-00023-001

Gereedschap niet meegeleverd. **Afmetingen:** 290 x 195 mm

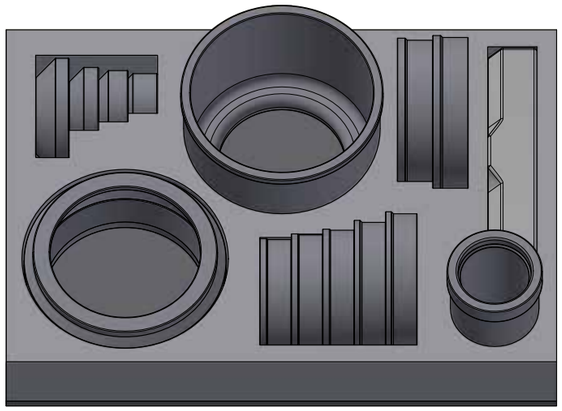

Schuim voor 01-00033/41/-100-110-120 04-00023-002

Gereedschap niet meegeleverd. **Afmetingen:** 290 x 390 mm

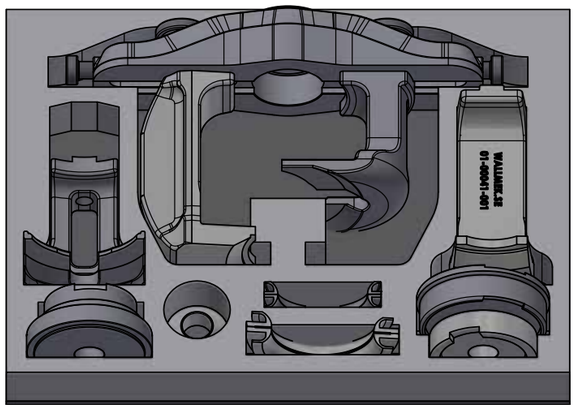

Schuim voor 01-00027/27/37 04-00023-003

Gereedschap niet meegeleverd. **Afmetingen:** 290 x 390 mm

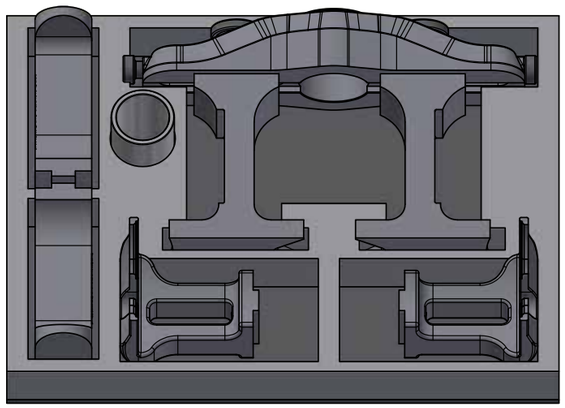

Schuim voor 01-00033/41/-100-110-120 04-00023-004

Gereedschap niet meegeleverd. **Afmetingen:** 290 x 195 mm

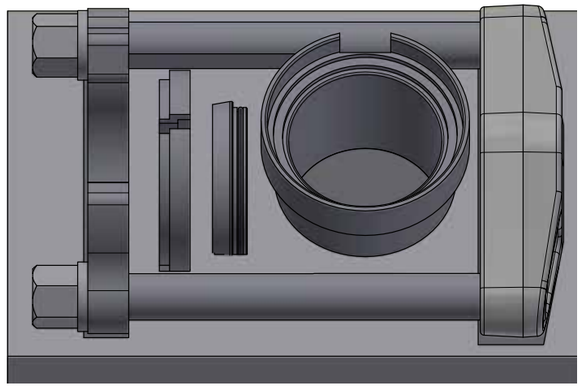

Hoofdstuk

AANDRIJFASSEN & CV-ASSEN 27
BRANDSTOFVERWERKING 74
BUSSEN SET - MARKENSPEZIFISCHE 50
GENERATIE 1 - INGEPERSTE WIELLAGERS 10
GENERATIE 2 - COMPACT WIELLAGER 16
GENERATIE 3 - GESCHROEFDE WIELLAGER 20
HYDRAULISCHE CILINDERS 58
HYDRAULISCHE FUSEE-STUURKOGEL TREKKER 40
HYDRAULISCHE VEERSPANNER 70
IVECO DAILY 36
KOGELGEWRICHT- & BUSSEN SETS 44
KOGELGEWRICHT - MARKENSPEZIFISCHE 56
MANUELE WERKZEUGE 64
OLIE OPVANGWAGEN 75
OPBERGING & SCHUIM 76
PUMPS 68
REMMEN 32
UNIVERSELE BASISSET - LIGHTE BEDRIJSWAGENS 38
WIELLAGER EN AS GEREEDSCHAP VOOR 6-8 BOUT NAVEN -SUV & PICKUP 24
WIELLAGER SETS VOOR LICHTE BEDRIJFSVOERTUIGEN 34

Productindex

01-00001 46
01-00001-004 67
01-00001-400 46
01-00001-500 47
01-00002 47
01-00002-002 47
01-00003 46
01-00004 10
01-00020 64
01-00020-100 64
01-00022 50
01-00022-010 51
01-00023 55
01-00024 28
01-00024-010 28
01-00025 55
01-00026 20
01-00027 20
01-00030 60
01-00031 66
01-00033 16
01-00033-200 17
01-00035 11
01-00035-100 12
01-00035-110 12
01-00035-121 66
01-00035-122 66
01-00035-150 12
01-00035-500 13
01-00036 11
01-00037 10
01-00038 14
01-00039 64
01-00040 22
01-00041 16
01-00041-100 21
01-00042-010 23
01-00042-011 23
01-00042-B 23
01-00043 67
01-00043-003 56
01-00044 24
01-00045 25
01-00046 25
01-00046-100 26
01-00046-110 26
01-00046-111 26
01-00046-300 24
01-00047 21
01-00048 32
01-00048-030 32
01-00048-031 33
01-00048-050 33
01-00048-100 33
01-00049 22
01-00050 15
01-00050-020 15
01-00050-050 15
01-00050-100 15
01-00050-200 28
01-00050-210 28
01-00051 52
01-00052 52
01-00053 30
01-00054 53
01-00055 31
01-00055-060 31
01-00055-070 31
01-00056 64
01-00057 52
01-00058 54
01-00059 53
02-00008 35
02-00008-010 35
02-00009 56
02-00010 37
02-00011 36
02-00011-025 36
02-00012 18
02-00013 34
02-00014 34
02-00015 19
02-00015-101 19
02-00016 56
02-00016-020 56
02-00020 38
03-00014-001 43
03-00015 63
03-00015-020 63
03-00028 62
03-00041 36
04-00007-001 29
04-00007-004 29
04-00007-005 29
04-00008-001 67
04-00008-002 67
04-00008-003 67
04-00008-004 67
04-00008-005 67
04-00008-007 67
04-00015 69
04-00016 69
04-00020 69
04-00021 66
04-00022 76
04-00022-003 78
04-00022-004 78
04-00022-007 79
04-00022-015 79
04-00022-018 80
04-00022-019 80
04-00022-020 81
04-00022-021 81
04-00022-023 82
04-00022-029 30
04-00022-029 82
04-00022-030 83
04-00022-031 83
04-00022-032 84
04-00022-033 84
04-00022-300 77
04-00023 85
04-00023-001 85
04-00023-002 85
04-00023-003 85
04-00023-004 85
04-00024 40
04-00024-023 41
04-00024-024 41
04-00024-050 40
04-00024-500 41
04-00028-100 42
04-00028-200 43
04-00028-302 42
05-00001 74
20-00011 9
20-00015 9
20-00016 9
20-00020 44
1011 33
1012 33
1030 69
1036 68
1062-01 55
1064 27
1068 27
1068-04 66
1068-05 66
1068-06 66
1068-07 66
1068-08 66
1068-09 66
1090-02-WAL 61
1090-03 63
1090-20 -T20-B 14
1090-22 14
1090-25-10 16
1090-25-11 17
1090-25-12 17
1090-25-13 17
1090-25-14 17
1090-25-15 17
1090-25-16 17
1090-26 14
1090-30 27
1090-32 67
1090-32-10 67
1090-32-12 67
1090-32-14 67
1090-32-18 67
1090-32-20 67
1090-32-22 67
1090-39 48
1090-54-06 57
1090-54-10 57
1090-54-11 57
1090-54-12 57
1090-55-C 56
1090-60 48
1090-60-06 45
1090-60-10 45
1090-61-01 48
1090-61-03 48
1090-62-01 48
1090-62-02 48
1090-62-03 48
1090-62-08 48
1090-66-01 48
1090-66-03 48
1090-66-04 48
1090-66-05 48
1090-66-06 48
1090-66-07 48
1090-66-08 48
1090-66-09 48
1090-66-10 48
1090-68-01 48
1090-68-02 48
1090-69 45
1090-69-20-B 51
1090-69-40 47
1091-10 35
1091-11-05 35
1091-17-01 34
1091-17-03 34
1091-27 37
1091-28 29
HSC2008-1118-020 72
HSC2008-1120-020 72
HSC2008-1121 72
HSC2008-1146 72
HSC2008-1147 72
HSC2018 70
HSC2018-100 71
HSC2018-1126 72
L1050-E 74
L2430 75
L2430-38 75
L2430-39 75
L2620 74
RES4008 67
RES4009 67
RES4010 67
RES4011 67
RES4012 67
RES4014 67
RES4015 67
RES4016 67
RES4021 67
RES4022 67
RES4023 67
RES4024 67
RES4025 67
RES4026 67
RES4027 67
RES4035 67
RES4036 67
RES4037 67
RES4039 67
RES4042 67
RES4043 67

Nieuw producten

01-0035-100 Uitbreidingsset voor 01-00035

01-00055-070 Trekkerhelft Ø24 mm

04-00024-500 Klemboutenset 70-95mm

2026

04-00028-100 Hydraulische fusee-stuurkogel trekker 8,8T (34-37 mm)
04-00028-302 Aambeeld

01-00059 Busset voorste draagarmen, EMP2 2016-

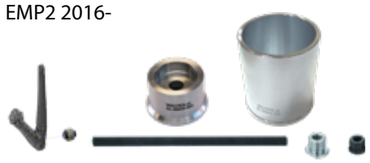

01-00058 Achterste silentbloc set – boven/onder, Tesla Model 3/Y

02-00016 Kogelgewricht kit Ford Transit...

HSC2008-1120-020 Veerschotel klauwen.
HSC2008-1121 Houder voor veercompressor accessoires

Address

Barnebergsgatan 35
442 40 Kungälv
Sweden

Contact

Tel: +46 (0) 303 - 585 80
E-mail: info@wallmek.se
Web: www.wallmek.se

PASSENGER CARS, LIGHT COMMERCIAL, TRUCKS
FUEL HANDLING, CAR DISMANTLING, CONTRACTING

Nieuwe producten

01-00035-100 *p.12*

01-00059 *p.53*

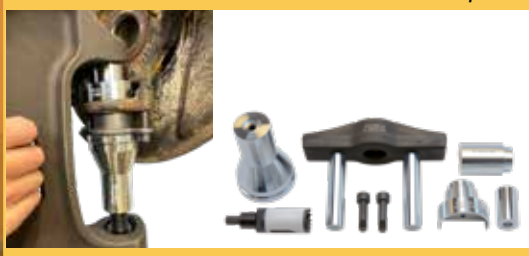

02-00016 *p.56*

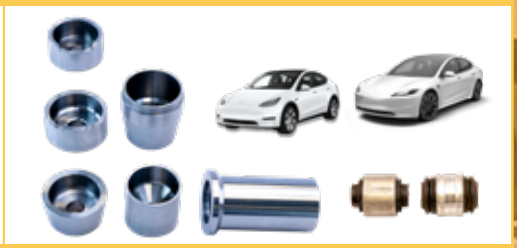

01-00058 *p.54*

01-00055-070 *p.31*

04-00024-500 *p.41*

04-00028-100 *p.42*

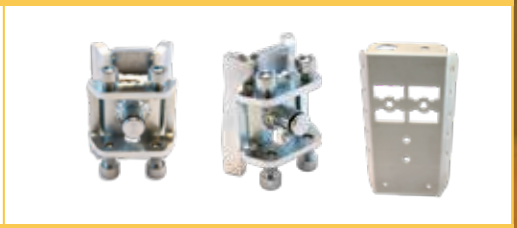

HSC2008-1120-020 *p.72*

ORIGINAL WALLMEK PRODUCTS