Art. no WALSV1

WALLMEK®

INVEST IN TIME

VERSION 15

PASSENGER CARS & LIGHT COMMERCIAL

ORIGINAL WALLMEK PRODUCTS

VÅRA VERKTYG SPARAR TID

Wallmek i Kungälv AB startade 1978 med att utveckla och tillverka specialverktyg för fordonsreparationer. Wallmek står för idé och design av verktyg fram till leverans av färdig produkt till kund.

Idag utvecklar Wallmek verktyg direkt till bil och transportfordons producenter samt till eftermarknaden. Vi är riktigt bra på hydrauliska verktyg för reparationer direkt på fordonet, hantering av vätskor vid tankreparationer och service samt dräneringsstationer för bildemonterare.

I takt med att företaget växer så har många nya verktyg sett dagens ljus tack vare ett bra samarbete med Er (våra kunder).
Kort sagt – vi utvecklar Wallmek i den riktning och med de produkter som ni tycker vi är bra på.

Vår affärsidé:

Att utveckla, tillverka och sälja kostnads-effektiva verktyg för våra kunder

Viktigt för oss är:

Kvalitet, Design och Kundvård

Lloyd's Register

Current issue date: 2 October 2021
Expiry date: 1 October 2024
Certificate identity number: 1036737

Original expiry date(s): ISO 9001 – 3 October 2012

Certificate of Approval

This is to certify that the Management System of:

Wallmek i Kungälv AB

Bultgatan 18, 442 40 Kungälv, Sweden

has been approved by Lloyd's Register to the following standards:

ISO 9001:2015

Approval number(s): ISO 9001 – 00002027

The scope of this approval is applicable to:

Development, design, production and sales of special tools for vehicles repairs.

Paul Graaf

Chief Operating Officer, Management Systems, MSIS

Issued by: LRQA Sverige AB

for and on behalf of: Lloyd's Register Quality Assurance Limited

Lloyd's Register Group Limited, its affiliates and subsidiaries, including Lloyd's Register Quality Assurance Limited (LRQA), and their respective officers, employees or agents are, subject to the terms and conditions of the contract between Lloyd's Register Group Limited and the client, not liable to any person or entity, for any loss, damage or expense caused by reliance on the information or advice in this document or howsoever provided, unless that person has signed a contract with the relevant Lloyd's Register entity for the provision of this information or advice and in that case any responsibility or liability is exclusively on the terms and conditions set out in that contract. Lloyd's Register EMEA, Verdun House, Fareham Hill, Fareham, Hampshire, PO16 7HD, United Kingdom. LRQA Sverige AB, Box 23083, 104 35 Stockholm, Sweden. Lloyd's Register Quality Assurance Limited, 1 Trinity Park, Bickenhill Lane, Birmingham B37 7ES, United Kingdom.

Page 1 of 1

Välkomna till Wallmek

WALLMEK
INVEST IN TIME

Spara tid och arbete med rätt verktyg

Efter flera år på vägarna kan vatten, smuts, salt och slitage förvandla även de enklaste fordonsreparationerna till tidskrävande utmaningar. Med ett väl utformat och effektivt verktygssystem kan otaliga timmar sparas varje dag i verkstaden.

Prioritera säkerhet och effektivitet

Dagens verkstäder kräver skickliga och erfarna tekniker som kan utföra sitt arbete säkert och utan skador. Ergonomi och en välplanerad arbetsmiljö är avgörande för att behålla den bästa personalen och hålla deras arbetsglädje vid liv. En trygg och bekväm arbetsplats ökar produktiviteten, stärker moralen och främjar utvecklingen av avancerade färdigheter över tid.

En investering, inte en kostnad

Rätt verktyg är ingen kostnad – det är en investering i ditt teams potential att utföra jobbet snabbare, säkrare och mer effektivt. Det mest kostsamma verktyget är det som inte presterar eller går sönder vid ett kritiskt ögonblick, vilket leder till förlorad tid och frustration.

Välj Wallmek – acceptera inga kopior

När det gäller kvalitet finns det ingen ersättning för originalet. Se upp för imitationer som påstår sig leverera samma prestanda – de gör det inte. Äkta Wallmek-verktyg är konstruerade för tillförlitlighet och hållbarhet, och varje verktyg bär stolt vårt namn. Välj Wallmek för att säkerställa att du alltid får det bästa.

Arbetstid | Position på bil | Certifiering | CE märkt produkt för maximal säkerhet!

Följ oss på sociala medier! Se Nyheter, tips och ideér först!

WALLMEK.SE

Informationen "patent pending" om patentansökningar för vissa produkter i katalogen berör endast patentnumret (och den marknad som patentetansökningen täcker). Detta står i anslutning till produkten med patent pending indikation. Vi reserverar oss mot ev. tryckfel samt ev. modell- och konstruktionsändringar.

VI ÄR WALLMEK

Innovativa lösningar för verkstäder
Wallmek i Kungälv AB har utvecklat och tillverkat specialverktyg för fordonsbranschen sedan 1978. Våra produkter är framtagna för att underlätta arbetet för mekaniker genom att spara tid, minska arbetsbelastningen och ge bästa möjliga resultat. Alla våra verktyg utvecklas i nära samarbete med branschexperter och mekaniker för att möta höga krav på funktion och ergonomi.

Kunden i centrum
Vi sätter alltid kunden i första rummet. Med snabb och personlig service hjälper vi våra kunder att hitta rätt lösningar för sin verkstad, oavsett om det gäller rådgivning, tekniska frågor eller beställningar. Våra produkter bidrar till en effektivare arbetsmiljö och hållbara resultat.

Globalt erkännande
Wallmek är en pålitlig partner för både svenska och internationella verkstäder. Våra verktyg exportera till över 30 länder, och vi har haft en stark närvaro i Europa och Nordamerika. Våra kunder vet att en investering i Wallmek innebär produkter av högsta kvalitet, tillverkade med stolthet i Sverige.

Välj Wallmek – en partner som gör skillnad i din vardag och sparar tid.

Adress:
Wallmek i Kungälv AB
Barnbergsgatan 35
442 40 Kungälv, Sverige.

Telefon:
+46 (0) 303 585 80

Org Nr: 556566-7333

E-mail:
info@wallmek.se

VAT: SE556566733301

Välj rätt kraft och utökade funktioner till ditt system

18 ton cylinder
01-00030 *(s. 60)*

22 ton cylinder
1090-02-WAL *(s. 61)*

1090-30
Drivaxelverktyg 4 & 5 hålade *s. 27*

01-00041-050
Fixeringsplatta *s. 10*

1090-69
Pressstativ *s. 45*

01-00022
Bärarmsbussningssats bak *s. 50*

1090-55-C
Pressbygel *s. 56*

1091-27
Navavdragare Iveco Daily 29-50, *s. 37*

Dragstänger, *s. 59*

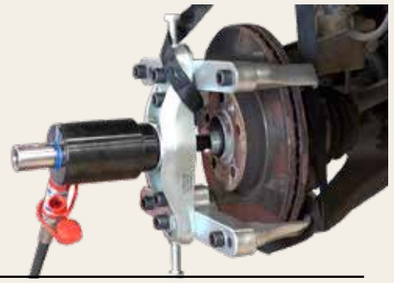

01-00003
Universal pressverktygssats 3, s. 46

(Bussningar, kulleder & mindre lager)

Både 01-00030 & 1090-02-WAL kan användas

Vi har ett heltäckande verktygssystem för maximerad lönsamhet & funktion i verkstaden

8,5 ton cylinder
03-00015 *(s. 63)*

14 ton cylinder
1090-03 *(s. 63)*

32 ton cylinder
03-00028 *(s. 62)*

01-00024 - Monteringsverktyg drivaxel BMW, hydraulisk, s. 28

03-00014-001
Pressbygel för styrkulor *s. 43*

1090-69
Pressstativ *s. 45*

01-00022
Bärarmsbussningssats bak *s. 50*

1090-55-C
Pressbygel *s. 56*

1091-28
Drivaxelverktyg, 5 hål, transportbilar, *s. 27*

03-00041
Navavdragare Iveco Daily *s. 36*

02-00020
Lagersats fram Transportbil, s. 38

Bygg ditt eget verktygssystem med Wallmek

Wallmeks produkter är utvecklade som ett flexibelt verktygssystem för den moderna verkstaden. Våra grundverktyg kan användas till många olika arbeten – och när behovet växer, kan du enkelt komplettera med verktyg och tillbehör.

Alla nya verktyg vi tar fram är konstruerade för att passa ihop med tidigare modeller, vilket gör att din investering växer med tiden istället för att bli föråldrad. Med Wallmeks verktyg arbetar du **snabbare, smartare och mer ergonomiskt.**

Effektivitet, precision och hållbarhet – i ett och samma system.
Wallmek – verktyg som växer med din verkstad.

Det heltäckande hjullagersystemet för maximerad lönsamhet och funktion i verkstaden.

Fixeringsplatta 01-00041-050

GEN 1

Grundverktyg

01-00037-020 - Navmonteringsverktyg, *s. 10*

01-00035 - Fram- & bakhjullagersats, *s. 11*

01-00035-100 - Justerbar lagerfixtur, *s. 12*

Märkesspecifika verktyg

01-00038 - Tilläggssats hjullager fram/bak (Audi, VW, Porsche) *s. 14*

01-00050-050 - Tilläggssats Land Rover, *s. 15*

GEN 2

Grundverktyg

01-00041-020 - Set med tryckfötter, *s. 16*

01-00033-020 - Set med tryckfötter, *s. 16*

1090-25-11 till -16 Mothåll & Monteringsringar, *s. 17*

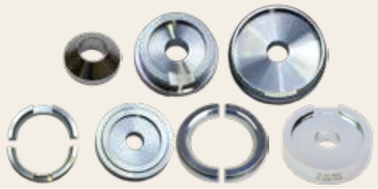

Märkesspecifika verktyg

02-00015 - Lagersats fram MB Sprinter/Vito/viano, *s. 19*

Fixeringsplattan används som grund för arbeten med generation 1, 2 och 3 tillsammans med våra hydraulpumpar och tryckplattor

Fixeringsplatta 01-00041-050

Gen 3

Grundverktyg

01-00047-020 - Set med tryckfötter, *s. 21*

01-00026-020 - Set med tryckfötter, *s. 20*

01-00027-020 - Set med tryckfötter, *s. 20*

01-00042-B - Hjullageravdragare
01-00042-010/011 - Skruvsats Subaru/VAG, *s. 23*

01-00040
Nav-/lageravdragare 4/5 hål, *s. 22*

01-00049
Nav/lageravdragare 5 hål, *s. 22*

Pickup/SUV 6-8 bult

01-00044-030 - Set med ben, *s. 24*

01-00045 - Lager/navverktyg, *s. 24*

01-00046-020 - Set med tryckfötter, *s. 25*

Bromsar

01-00048 - Avdragare trum- och skivbromsar, *s. 32*

01-00048-100 - Förlängarset bromsskiva, *s. 33*

WALLMEKS VERKTYG FÖR BYTE AV HJULLAGERSYSTEM - Generation 1, 2, 3

Alla verktyg i satserna kan även köpas separat

Generation 1

Pressade hjullager med separat hjulnav

1. Navdemontering
2. Fram & bakhjulslager pb
3. Lagerfixtur -inåtgående hjullager
4. Hjullagersats fram & bak Land Rover
5. Drivaxelpressning
6. Låsringstång
7. Nav- & lagerbrickor

Mer information, sida 10-15

01-00037-020

01-00050-020

Generation 2

Pressade hjullager med integrerat hjulnav, även kallat HBU2.1eller kompakthjullager.

1. Demontering kompakthjullager
2. Montering kompakthjullager
3. Guidesats, montering
4. Bakhjulslagersats
5. Lagersats fram & påbyggnadsset

Mer information, sida 16-19

01-00041-020

01-00033-020

Generation 3

Bultade hjullager

1. Demontering 4 bultade hjullager/nav
2. Förlängarsats
3. Nav-/lageravdragare, lagerdemontering 4/5 & 5 hål
4. Hjullageravdragare 3-4 bultade lager, demonterat nav
5. Skruvsatser vid lagerdemontering

Mer information, sida 20-23

01-00046-020

01-00047-020

01-00026 -020

01-00027-020

TRYCKFÖTTER - TRYCKYTOR

01-00037-020 Generation 1 *(s. 10)*

01-00050-020 Generation 1 *(s. 15)*

01-00033-020 Generation 2 *(s. 16)*

01-00041-020 Generation 2 *(s. 16)*

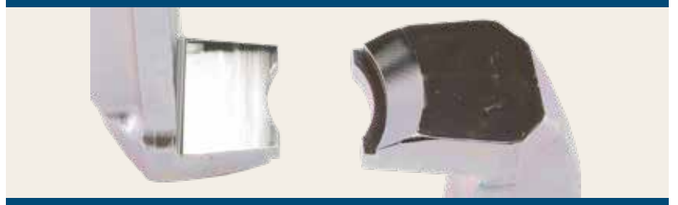

01-00026-020 Generation 3 *(s. 20)*

01-00027-020 Generation 3 *(s. 20)*

01-00046-020 Generation 3 *(s. 25)*

01-00047-020 Generation 3 *(s. 21)*

Hjullager i olika utföranden kräver rätt verktygssystem för korrekta, snabba och enkla byten.

GENERATION 1 - Hjullagersats fram och bak — 20-00011

Pressade hjullager med separat hjulnav. *(Vanlig sedan 1970-talet – används fortfarande i stor utsträckning)*
Hjullagret byts enkelt direkt på bilen.Tidsödande demontering och arbete i verkstadspressen behövs inte.

- **Navdemontering** då utrymme finns mellan lagerhus och hjulnav.
  Använd verktyg **01-00037** eller **01-00041**
- **Bytet** av själva hjullagret görs med **01-00035 och nyheten 01-00035-100.**

Beskrivning verktyg, sida 10 - 15

GENERATION 2 - Hjullagersats, tilläggssats — 20-00015

Pressade hjullager med integrerat hjulnav, HBU 2.1/ kompakthjullager.
(*Monteras i fordon sedan 2002 – vanligaste lagertypen idag)*, används exempelvis av Ford, Volvo, VW, Seat, Skoda, Audi, Toyota, Citroën, Peugeot, Landrover, Mitsubishi, Fiat, Opel, Smart, Mercedes m.fl.

- **Navdemontering:** 01-00041och 1090-25-10
- **Korrekt montering:** 01-00033-020, 1090-25-11, 1090-25-12, 1090-25-13, 1090-25-14, 1090-25-15, 1090-25-16.

Beskrivning verktyg, sida 16 - 19

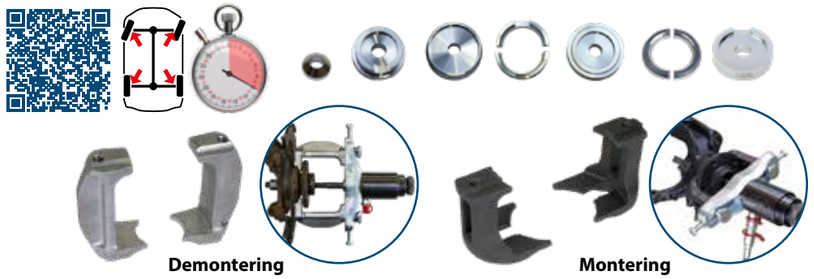

Felaktig montering utan korrekt verktyg genom tryck på navet förstörs lagerbanorna av kulorna, dessutom kan ABS magneten/ givaren skadas.

GENERATION 3 - Bultade hjullagersats, tilläggssats demontering — 20-00016

Bultade hjullager *(förekommer i både aluminium och stålspindlar på nyare bilar)*

Den snäva passformen i kombination med en lång styrning gör att korrosion orsakar stora problem vid demontering. Använd våra verktyg för att undvik skador på den känsliga hjulspindeln & spara tid.

Demontering/urpressning (tar ca 10 min, låt drivaxeln sitta kvar):
01-00026, 01-00027 eller **01-00047.** (01-00026-020, 01-00027-020, 01-00047-020, 01-00040, 01-00042-B, 01-00042-010, 01-00042-011)

Beskrivning verktyg, sida 20 - 23

Navdemonteringsverktyg universal — 01-00037

Ny effektiv metod för demontering av hjulnav, rekommenderas för användning till framhjullagersats 01-00035.

Verktyget är utformat för bilmodeller med delat nav/hjullager. Metoden fungerar även på hjulspindlar med ojämna och begränsade ytor eller med täckande bromssköldar. Dessa modeller har tidigare krävt en mängd olika specialverktyg eller tidskrävande demontering.

Steg 1 klämmer in klorna mellan hjulspindeln och navet med hjälp av hydraulcylindern och separerar den första biten ur lagret.

Steg 2 drar ur navet ur lagret.

De båda tryckfötterna (01-00037-020) kan beställas separat för användning i någon av följande verktyg: 01-00026, 01-00027, 01-00033, 01-00041 samt 01-00047.
*Om 01-00030 används behövs även presshylsa 01-00001-203, (ingår ej) (Används med brickor 01-00035-001, -002, -003.)

I arbete

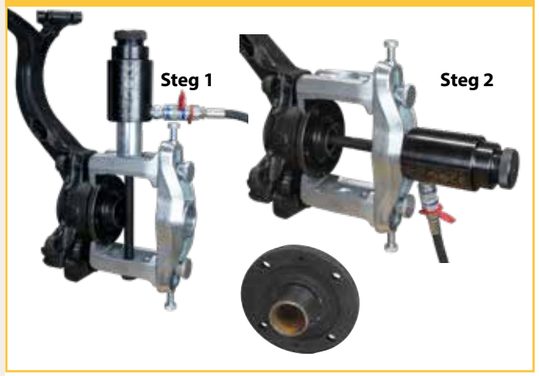

Används med cylinder 01-00030*/1090-02-WAL

Ingår i verktygssatsen:
1. (2 x) 01-00037-001 - Tryckfot
2. 01-00041-002 - Fixeringsplatta
3. (2 x) 01-00018-003 - Rattskruvsats
4. (2 x) 01-00018-004 - Skruv

Updaterad

Tryckfot set
01-00037-020

EU Patent No. EP 3168007, EU Protected Design - RCD No. 003477090-0001/0002
EU Patent No. EP3323553, US Design Patent No. USD850.226, US Patent No. US 10.532.450

Låsringstång — 01-00004

Denna typ av låsringsverktyg underlättar vid demontering.

Justerskruven har urtag för ¼" spärrskaft för maximal kraft vid demontering. Verktyget är anpassat för både personbilar, transportbilar och lastbilar.

Den unika konstruktionen gör det möjligt att alltid ha rätt vinkel på stiften oavsett storlek på låsring. Verktyget bidrar till betydligt säkrare och effektivare arbetssätt än en vanlig tång och är även konstruerad för utvändiga låsringar. Denna funktion kan även användas för att pressa ut invändiga låsringar i sitt spår vid montering. Verktyget levereras med totalt 3 par speciellt utformade stift. Stiften kan mycket enkelt bytas ut med hjälp av insexskruvar. **150 mm lång för överlägsen åtkomlighet.**

Tilbehör:
01-00004-013 - Låsringsstift 2,5 mm (4 st)
01-00004-014 - Låsringsstift 3 mm (4 st)
01-00004-015 - Låsringsstift 3,5 mm (4 st)

Updaterad

Stift i position 1

Stift i position 2

Min 5 mm

Max 105 mm

I arbete

Universal fram och bakhjulslagersats personbil — 01-00035

Hjullagersatsen är utvecklad för dagens hjullager både fram och bak. Arbetet görs direkt på bilen med stor tidsvinst.

ABS givare samt större delen av hjulupphängningen lämnas normalt orörd. Satsen är även en grund för en rad andra specifika ändamål och modeller, och är lätt att bygga vidare på. Alla delar är utvecklade och anpassade för dagens mått på hjullager och nav.

Monteringsbrickorna med inbyggd styrning är mycket tätstegade och tvåsidiga, täcker in hjullager från diameter 62 – 83 mm, lagerskålen tar lager upp till hela Ø92 mm. Navdemontering görs med tilläggsverktyg för optimal funktion; 01-00037, 01-00041.

Rek. cylinder 01-00030/ 1090-02-WAL

Ingår i verktygssatsen:
1. 01-00035-001 - Navbricka konisk Ø 33,8 mm*
2. 01-00035-002 - Navbricka konisk Ø 38,8 mm*
3. 01-00035-003 - Navbricka konisk Ø 43,8 mm*
4. 01-00035-004 - Navbricka konisk Ø 59,8 mm*
5. 01-00035-010 - Lagerbricka Ø 61,8-62,8 mm*
6. 01-00035-011 - Lagerbricka Ø 63,8-64,8 mm*
7. 01-00035-012 - Lagerbricka Ø 65,8-66,8 mm*
8. 01-00035-013 - Lagerbricka Ø 68,8-70,8 mm*
9. 01-00035-014 - Lagerbricka Ø 72,5-74,5 mm*
10. 01-00035-015 - Lagerbricka Ø 76,5-78,5 mm*
11. 01-00035-016 - Lagerbricka Ø 80,8-82,8 mm*
12. 01-00035-020 - Lagerskål Ø 93 mm
13. 01-00035-021 - Adapterring Ø 76,5 mm
14. 01-00035-022 - Adapterring Ø 82,5 mm
15. 01-00035-030 - Tryckrör L=78 mm
16. 1090-20-M - Mothåll*

*Invändig Ø 20,25 mm

I arbete

"Verktygen fungerar verkligen som lovat. Dom sparar oss väldigt mycket tid och det gillar vi. Mekanikerna har använt Wallmeks verktyg varje dag de senaste 15 åren, vi är väldigt nöjda!"

-Mats Mattsson, Mattssons Bilservice (Mekonomen), Sverige

Justerbar lagerfixtur för inåtgående hjullager — 01-00036

Utformad för att passa på merparten av de modeller som hjullagret pressas mot bilen vid demontering.

Konstruktionen är på nyare bilar vanlig och förekommer på följande bilmärken; Citroën, Peugeot, Fiat, Renault, Opel, Mercedes, Kia och Hyundai. Satsen består av två tryckfötter monterade på ett mothåll (1090-20-M som även ingår i framhjulslagersatsen). Tryckfötterna 01-00036-020 kan beställas separat som tillägg till framhjulslagersatsen 01-00035.

Rek. cylinder 01-00030/1090-02-WAL

Ingår i verktygssatsen:
1. (2 x) 01-00036-001 - Tryckfot
2. 1090-20-M - Mothåll

I arbete

01-00036-020

Tilläggssats för 01-00035 — 01-00035-100

Hjullagersats 83,5-94,8 mm med justerbar lagerfixtur.

Satsen är utvecklad för att möta det växande behovet på nyare EV och hybridbilar, SUV m.m. som ofta har större hjullager för högre vikter och belastningar. Används med Universal Grundlagersats 01-00035

Mycket användbar även på transportbilar med pressade hjullager (upp till 22T cylinder). Justerbar lagerskål (68–130 mm) – passar direkt på Wallmeks 18–22T cylindrar. Pressbalk med adapter – kan användas med M18 och M20 dragstång som extra långt mothåll.

De två distanshylsorna används vid långa gänglängder för muttern på dragstången.

Delar ur satsen kan köpas som 01-00035-110 (nr 1-3*)
eller 01-00035-150 (nr 1-7*)

Rek. cylinder 01-00030/1090-02-WAL

Ingår i verktygssatsen:
1. 01-00035-111 - Pressbalk*
2. 01-00035-112 - Pressfot (2 st)*
3. 01-00035-113 - Adapter till balk*
4. 01-00035-121 - Distanshylsa Ø 20 x 30 mm*
5. 01-00035-122 - Distanshylsa Ø 20 x 55 mm*
6. 01-00035-017 - Lagerbricka Ø 83,5-85,8 mm*
7. 01-00035-018 - Lagerbricka Ø 86,8-88,8 mm*
8. 1090-20-T21 - Lagerbricka Ø 90,8-91,8 mm
9. 1090-20-T22 - Lagerbricka Ø 93,8-94,8 mm
10. 1090-20-T20-B - Lagerbricka Ø 87,8 mm

Levereras i foam

NY 2025

ORIGINAL WALLMEK PRODUCTS

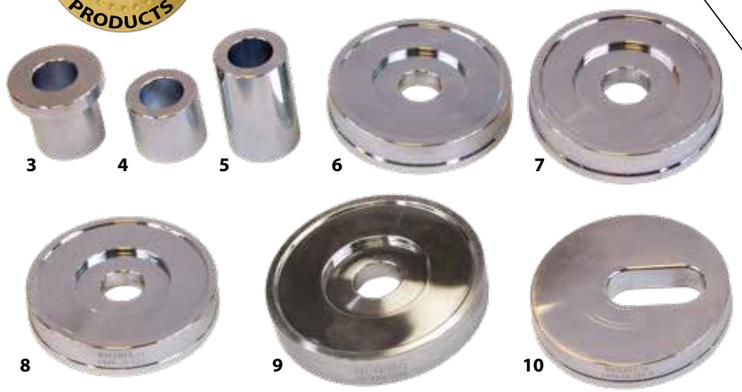

I arbete

Pressa lagret inåt mot bilen

Dra ur lagret från bilen

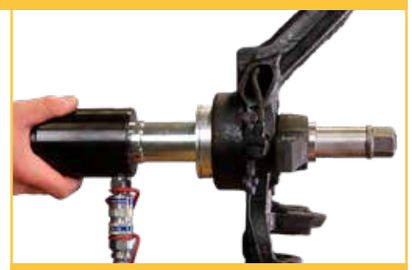

Används som mothåll

Mastersats - fram och bakhjulslager — 01-00035-500

Mastersats för fram och bakhjulslager med justerbar lagerskål.

Satsen är uppgraderad med ny justerbar lagerskål (68 – 130mm) samt tätstegade lagerbrickor från 61.8mm – 94.8mm till personbil, EV, SUV samt lättare transportbilar. De två distans rören i satsen används vid långa gänglängder för muttern på dragstången.

Arbetet görs enkelt med stor tidsbesparing direkt på fordonet utan tidsödande demontering. Minimerar risken att skada ABS givare och andra känsliga delar i hjulupphängningen som lämnas orörd. Levereras med foam.

Navdemontering görs med 01-00037, 01-00041.

Rek. cylinder 01-00030/1090-02-WAL

Ingår i verktygssatsen:
1. 01-00035-111 - Pressbalk
2. 01-00035-112 - Pressfot (2 st)
3. 01-00035-113 - Adapter till balk
4. 01-00035-121 - Distanshylsa Ø 20 x 30 mm
5. 01-00035-122 - Distanshylsa Ø 20 x 55 mm
6. 1090-20-T20-B - Lagerbricka Ø 87,8 mm
7. 1090-20-T22 - Lagerbricka Ø 93,8-94,8 mm
8. 1090-20-T21 - Lagerbricka Ø 90,8-91,8 mm
9. 01-00035-018 - Lagerbricka Ø 86,8-88,8 mm
10. 01-00035-017 - Lagerbricka Ø 83,5-85,8 mm
11. 01-00035-016 - Lagerbricka Ø 80,8-82,8 mm
12. 01-00035-015 - Lagerbricka Ø 76,5-78,5 mm
13. 01-00035-014 - Lagerbricka Ø 72,5-74,5 mm
14. 01-00035-013 - Lagerbricka Ø 68,8-70,8 mm
15. 01-00035-012 - Lagerbricka Ø 65,8-66,8 mm
16. 01-00035-011 - Lagerbricka Ø 63,8-64,8 mm
17. 01-00035-010 - Lagerbricka Ø 61,8-62,8 mm
18. 01-00035-001 - Navbricka konisk Ø 33,8 mm
19. 01-00035-002 - Navbricka konisk Ø 38,8 mm
20. 01-00035-003 - Navbricka konisk Ø 43,8 mm
21. 01-00035-004 - Navbricka konisk Ø 59,8 mm
22. 01-00035-030 - Tryckrör L=78 mm
23. 1090-20-M - Mothåll

Levereras i foam

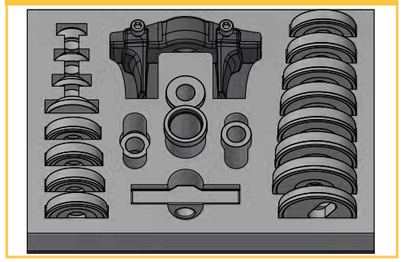

NY 2026

Pressbygel för navdemontering och drivaxelpressning — 1090-22

Kraftig konstruktion med tre ben som möjliggör effektiv navdemontering med upp till 22 ton. Lämplig till bilar/hjulspindlar med plana ytor som mothåll bakom navet. Även drivaxelpressning är möjlig med trycksidan på någon av följande cylindrar; 01-00030 (18 T) samt 1090-02-WAL (22 T).

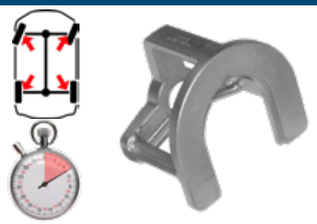

I arbete

Stor lager- & navskål — 1090-26

Stor lager & navskål för demontering av hjullager och nav. Tryckröret kan vändas för att ha en innerdiameter på antingen Ø132 eller Ø138 mm.

Rek. cylinder 01-00030/1090-02-WAL

Ingår i verktygssatsen:
1. 1090-26-01 - Stor tryckbricka, vändbar
2. 1090-26-02 - Stort tryckrör

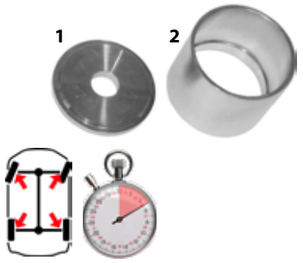

I arbete

Spårad lagerbricka — 1090-20-T20-B

Mothåll för lager med spår för att underlätta så lagret inte kantrar vid montering.

Utvändigt mått Ø87,8/86,8 mm och innermått ovalt hål 20,5x42,5 mm. Spåret i mothållet gör det möjligt för mekanikern att justera vinkeln på lagret om det skulle gå in snett vid montering.

I arbete

Tilläggssats hjullager fram/ bak: Audi Q7 -2015 , VW Touareg -2018 / Porsche Cayenne 2011 — 01-00038

Hjullagret byts direkt på bilen utan tidsödande demontering. Hela arbetet tar endast 30 minuter att utföra med denna sats.

Verktygsdelarna är utformade för att inte skada ABS-givaren eller andra känsliga delar. Navdemonteringen utförs enkelt med 01-00037. Lagerdemontering med 01-00041, ingår ej.

Rek. cylinder 01-00030/1090-02-WAL

Ingår i verktygssatsen: *Invändig Ø 23 mm
1. 01-00035-003 - Navbricka konisk Ø 43,8 mm
2. 01-00035-012 - Lagerbricka Ø 65,8-66,8 mm*
3. 01-00035-030 - Tryckrör L=78 mm
4. 1090-20-T21 - Lagerbricka Ø 90,8-91,8 mm*
5. 1090-20-T22 - Lagerbricka Ø 93,8-94,8 mm*

Uppdaterade (nr. 4-5)

Steg 1

Steg 2

Steg 3

Steg 4

Hjullagersats fram/bak Land Rover, Range Rover med hjulspindlar av aluminium — 01-00050-100

Satsen är utformad för snabba hjullagerbyten direkt på bilen utan att skada den ömtåliga hjulspindeln.

Ingen onödig demontering av den komplicerade hjulupphängningen behövs. Även de känsliga anslutningarna till ABS sensorerna lämnas orörda, total arbetstid är ca 30 minuter.

Hjullagren är säkrade med en låsring i ett spår i hjulspindeln. Både hjullager och låsringen sitter ofta mycket hårt fast då aluminiumet korroderar med tiden och låser fast delarna på dessa modeller. Låsringen kan förpressas med delar i satsen för enklare demontering. Arbete i verkstadspress innebär stor risk att skada hjulspindeln, speciellt då lagret sitter mycket hårt fast. Detta kan undvikas helt med satsen i kombination med vår hydraulik.

Följande modeller från Land Rover/Range Rover har pressade generation 1 hjullager i **fem olika typer av aluminiumspindlar fram och bak:**

Land Rover Discovery Sport L494 2013 – 2019, Discovery Sport L550 2019 - Discovery 5 L462 2017 - .

Range Rover Sport L494 2013 - , Vogue L405 2012 - , Evoque L538 2011 - Velar L560 2017 - , Defender L663 2020 - .

Rek. cylinder 01-00030/1090-02-WAL

Ingår i verktygssatsen:
1. 01-00050 - Nav/lagerverktyg
2. 01-00035-030 - Tryckrör L=78 mm
3. 01-00035-012 - Lagerbricka Ø 65,8-66,8 mm*
4. 01-00035-003 - Navbricka konisk Ø 43,8 mm
5. 01-00050-010 - Lagerbricka Ø 85-98 mm
6. 1090-20-T22 - Lagerbricka Ø 93,8-94,8 mm*
7. 01-00050-011 - Mothållsbricka Ø 89-105 mm*

I arbete

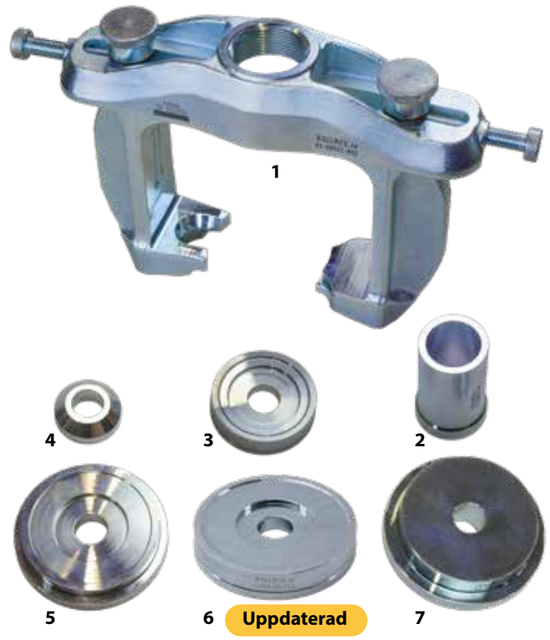

Uppdaterad

Köp delar av satsen

01-00050

01-00050-020

01-00050-050 (Används med 01-00035 satsen)

Levereras i foam

Se ytterligare verktyg 04-00028-200

Demontering av länkarmar

Range Rover L405, 2013 - ... ;
Sport L494, 2014 - ...
Discovery 5 L462, 2017 - ...
Defender L663, 2020 - ...

Se sida 43

Demonteringsverktyg kompakthjullager 01-00041

Universalverktyg för demontering av kompakthjullager, med eller utan låsring.

Max belastning 22 ton. Justerbart för att passa framtida storlekar och alla befintliga VW Lupo, Polo, Transporter 5 och 6, Touareg, Audi A2, Seat Cordoba och Skoda Fabia. Volvo V50/S40, V70/S80 och XC60. Ford Focus, C max, Mondeo, S-Max och Kuga. Mazda 3 och 5. Landrover Freelander 2. Mercedes Vito och Sprinter. Mitsubishi Colt, Smart Forfour, Peugeot, Citroën, Opel, Fiat och Toyota med denna typ av lager.

Verktyget används även till navdemontering på merparten av bilar, även BMW. De långa smidda pressfötterna möjliggör en komplett demontering av MB Sprinter och VW Crafter med nav/lageravdragare 01-00045, Toyota Proace, MB Vito och Viano med nav/lageravdragare 01-00040

Rek. cylinder 01-00030/1090-02-WAL

Ingår i verktygssatsen:
1. (2x) 01-00041-001 - Tryckfot
2. 01-00041-002 - Fixeringsplatta
3. (2x) 01-00018-003 - Rattskruvsats
4. (2x) 01-00018-004 - Skruv

I arbete

1090-25-10 Konisk demonteringsbricka Universal konisk bricka för demontering av kompakthjullager. Passar alla storlekar. Invändig Ø 21 mm.

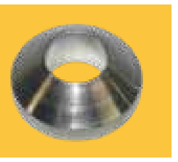

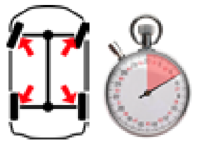

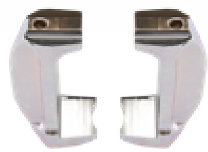

Tryckfot set 01-00041-020

Monteringsverktyg kompakthjullager 01-00033

Förbättrad metod, adapterbart med våra unika demonteringsklor 01-00041-020

Universalverktyg med endast två tryckfötter för **montering** av den nya typen av kompakthjullager, med eller utan låsring.

Justerbart för att passa framtida storlekar och alla befintliga VW Lupo, Polo, Transporter 5 och 6, Audi A2, Seat Cordoba och Skoda Fabia. Volvo V50/S40, V40, C30, V70/S80 och XC60. Ford Focus, C max, Mondeo, S-Max och Kuga. Mazda 3 och 5. Landrover Freelander 2. Mercedes Vito och Sprinter. Mitsubishi Colt, Smart Forfour, Peugeot, Citroën, Opel, Fiat och Toyota med denna typ av lager. Verktyget kan användas i verkstadspressen.

Rek. cylinder 01-00030/1090-02-WAL

Ingår i verktygssatsen:
1. (2x) 01-00033-001 - Tryckfot
2. 01-00041-002- Fixeringsplatta
3. (2x) 01-00018-003 - Rattskruvsats
4. (2x) 01-00018-004 - Skruv

I arbete

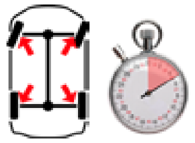

Tryckfot set 01-00033-020

EU Protected Design - RCD No. 002807438-0001/0003, EU Patent No. EP 3117961, US Patent No. US 10.393.184
EU Protected Design - RCD No. 003477090-0001/0002, EU Patent No. EP3323553, US Patent No. US 10.532.450, US Design Patent No. US D850.226

Guidesats montering 01-00033-200

Inga fler svårmonterade Gen 2 hjullager!

Guiderna i satsen styr in lagret rakt och förhindrar tippning och sneddragning vid montering. Utan guiderna är ett flertal lagerfabrikat väldigt svåra att montera i rakt, oavsett metod eller grundverktyg.
Satsen innehåller en guidefixtur, förvaringsfoam samt fem guider anpassade till följande lagerstorlekar.

Används med universalverktyg 01-00033

1. 01-00033-201 - Guidefixtur
2. 01-00033-202, 26,3 mm - Volvo/Ford/ Ø78mm lager
3. 01-00033-203, 27,2 mm - Peugeot/Citroën/Toyota/Opel/Fiat Ø92mm lager
4. 01-00033-204, 27,4 mm - VW/Audi/Seat/Skoda Ø72 – 78mm lager
5. 01-00033-205, 29,5 mm - Volvo/Ford/Landrover Ø82mm lager
6. 01-00033-206, 29,6 mm - VW Ø85mm lager

Levereras i foam

I arbete

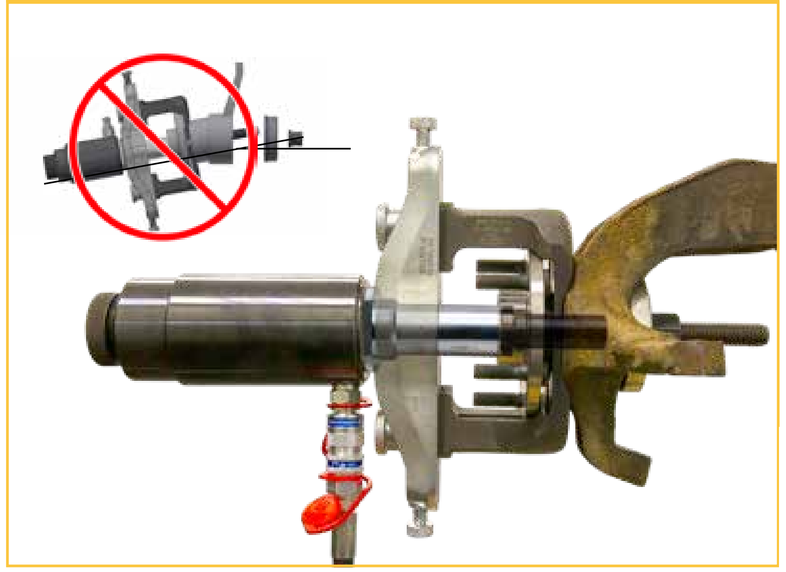

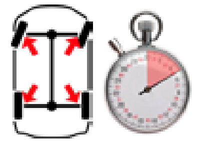

Rekommenderad produkt Dragstång M20 (RES4042)

Mothåll för montering 1090-25-11

Mothåll för montering på VW Lupo och Polo 9N och motsvarande modeller av Audi, Seat och Skoda med 01-00033. Invändig Ø 21 mm.

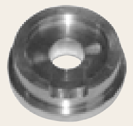

Mothåll för montering 1090-25-12

Fram- och bakhjulslager, VW T5/T6, Peugeot, Citroën, Toyota, Opel, Fiat med 01-00033. Invändig Ø 20,25 mm.

Mothåll för montering 1090-25-14

Kompakthjullager på Ford Mondeo, Volvo V70 m.m. 2007-, Ford Focus, Mazda 3 och 5, Volvo S40/V50 2004- och Ford Focus C-max. S-Max, Kuga, Land Rover Freelander 2 med 01-00033. Invändig Ø 20,25 mm.

Mothåll för montering 1090-25-16

VW: Polo 2018-, T-Cross, Taigo.
Audi: A1 2018-.
Seat: Ibiza 2018-, Arona. Skoda: Scala, Kamiq, Fabia 2021-. Mitsubishi: Colt 2004 – 2013
Smart: Forfour 2004 – 2006.
Används med 01-00033. Invändig Ø 20,5 mm.

Monteringsring 1090-25-13

Kompakthjullager på Ford Mondeo, S-Max och Volvo V70 m.m. 2007- Land Rover Freelander med 01-00033.

Monteringsring 1090-25-15

Används för korrekt montering av kompakthjulslager bak på Peugeot Expert (Traveller), Citroën Jumpy (Spacetourer) och Toyota Proace (Proace Verso) 2016 –. Används med monteringsverktyg 01-00033.

Bakhjulslagersats 02-00012

Peugeot Expert (Traveller), Citroën Jumpy (Spacetourer), Toyota Proace (Proace Verso) 2016 -, Opel Vivaro C 2019 -, Opel Zafira 2019 -, Fiat Scudo (Ulysse) 2022-

Bakhjulslagret byts direkt på bilen utan tidsödande demontering.
Hjullagret är ett 92 mm kompaktlager, även kallat HBU 2.1 eller generation 2. Dessa skadas invändigt vid felaktig montering med tryck på navet. Det är endast den yttre lagerbanan som får belastas vid montering. Satsen är framtagen både för demontering av det solida kompakthjullagret (saknar genomföring) och montering av nytt lager med genomföring för drivaxel. Vid montering används monteringsring 1090-25-15 för ett korrekt läge mot lagret. Merparten av delarna i satsen används även för alla övriga kompakthjulslager på marknaden. I satsen finns även en 300 mm lång M22/20 dragstång med mutter som krävs vid arbete med 18 tons hydraulcylinder (01-00030). **Notera att omtag krävs vid arbete med 18 tons cylindern för korrekt montering.**

Rek. cylinder 01-00030/1090-02-WAL

Ingår i verktygssatsen:
1. 01-00041 - Demonteringsverktyg kompakthjullager
2. 01-00033-020 - Set med 2 tryckfötter 01-00033-001
3. 01-00040 - Nav-/lageravdragare
4. 1090-25-10 - Konisk demonteringsbricka
5. 1090-25-12 - Mothåll
6. 1090-25-15 - Monteringsring
   (*Peugeot, Citroën, Toyota, Opel, Fiat*)
7. 1090-32-20 - Dragstångssats M20

I arbete

Demontering

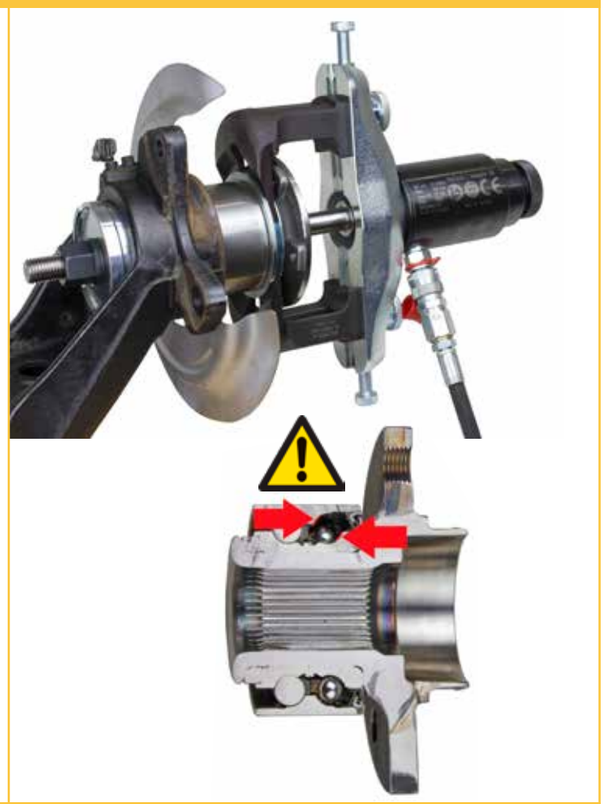

Montering

Lagersats fram 02-00015

Upp till 3,5T Mercedes Sprinter (2006 -), VW Crafter (2006 - 2016), Vito (2004 -) och Viano (2004 -) med hjullager generation 2.

Lagersatsen gör det möjligt att göra lagerbytet direkt på fordonet med stor tidsbesparing, ingen framvagnsinställning behövs. Denna typ av hjullager skadas invändigt vid tryck på navet vid montering! Satsen är utvecklad för användning av befintliga universalverktyg till denna typen av kompakthjullager. indelad i två mindre satser för att förenkla uppgradering av befintliga verktyg som ger en lägre startkostnad.

Tre olika satser, foam anpassad för verktygsvagn 04-00022 ingår.

02-00015 - Hel sats med alla delar upp till 3,5 Ton. Se nr: **1 - 16** nedan. Modeller över 3,5 Ton kan kompletteras med adapter.

02-00015-010 - Tilläggssats som kompletterar befintliga verktyg som 01-00041 (med gänga i fixeringsplatta 01-00041-002). 01-00033-020 samt 01-00040. Se nr: **4 – 16** nedan.

02-00015-015 - Fixtursats med unika delar endast för VW Crafter, MB Sprinter, Vito, Viano. Kostnadseffektivt tillägg i de fall övriga verktyg redan används. Se nr: **6 – 16** nedan.

Rek. cylinder 01-00030/1090-02-WAL

Ingår i verktygssatsen:
1. 01-00041 - Demonteringsverktyg kompakthjullager
2. 01-00033-020 - Set med 2 tryckfötter 01-00033-001
3. 01-00040 - Nav-/lageravdragare
4. 01-00045-001 - Navplatta
5. 01-00042-003 - Dragstång M22 L=121 mm
6. 02-00015-001 - Tryckstång
7. 02-00015-002 - Fixeringsplatta
8. 02-00015-003 - Ben 266 mm
9. 02-00015-004 - Konisk bult
10. (2x) 02-00015-005 - Ben 242 mm
11. 02-00015-006 - Platta för ben
12. 02-00015-007 - Förlängningsplatta
13. (4x) 09-000111 - Bricka 28x14,5x3
14. (6x) 01-00041-005 - Skruv M14x45 10,9 insex
15. 1090-60-04 - Bult M16x40 mm
16. 04-00022-018 - Verktygsfoam

I arbete

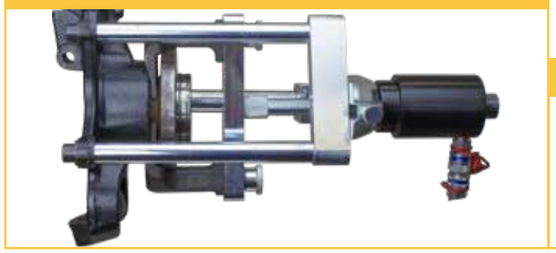

Levereras i foam

Lagersats fram, påbyggnadsset, Mercedes Sprinter 4-5 T 02-00015-101

Längre version på 02-00015-006 för att passa det större CC måttet på Mercedes Sprinter 4-5 T.

I arbete

Demonteringsverktyg

Verktyget är justerbart och anpassat för demontering av bultade hjullager med styrning som ofta rostar fast i hjulspindlarna. Urpressning kan göras med hela 22 ton direkt på bilen.
Även navet kan demonteras separat i de fall navet återanvänds i ett nytt lager.

Rek. cylinder 01-00030/1090-02-WAL

För 4-bultade hjullager/nav 01-00026

De båda benen har två olika sidor som väljs efter bil/lager utförande, injusteringen är mycket enkel. Utformad och testad för merparten av bultade hjullager fram och bak på: VW, Audi, Seat, Skoda, Volvo, Ford, Mazda, Toyota, Mitsubishi m.fl.

Tryckfot 01-00026-001 används parvis (01-00026-020) och kan även beställas separat för användning i verktyg 01-00041 (demonteringsverktyg kompakthjullager).
(Används med brickor 01-00035-001, -002, -003, -004.)

Ingår i verktygssatsen:
1. (2x) 01-00026-001 - Tryckfot
2. 01-00041-002 - Fixeringsplatta
3. (2x) 01-00018-003 - Rattskruvsats
4. (2x) 01-00018-004 - Skruv

För 3- och vissa 4-bultade hjullager 01-00027

Passar VW, Audi, Opel, GM, Toyota, RAM 1500 m.fl.
Tryckfötterna har två olika sidor som väljs efter bil/lager utförande, injusteringen är mycket enkel.

Tryckfot 01-00027-001 används parvis (01-00027-020) och kan även beställas separat för användning i verktyg 01-00041 (demonteringsverktyg kompakthjullager).
(Används med brickor 01-00035-001, -002, -003, -004.)

Ingår i verktygssatsen:
1. (2x) 01-00027-001 - Tryckfot
2. 01-00041-002 - Fixeringsplatta
3. (2x) 01-00018-003 - Rattskruvsats
4. (2x) 01-00018-004 - Skruv

Tryckfot set 01-00026-020

Tryckfot set 01-00027-020

I arbete

**"Jag älskar era verktyg. Borde skaffat verktygen för flera år sedan.
Att byta hjullager är mycket enklare med era verktyg."**
-Robert Wall, Kars Automotive, USA.

EU Protected Design - RCD No. 003477090-0001/0002, EU Patent No. EP 3323553, US Patent No. US 10.532.450, US Design Patent No. US D850.226

Demonteringsverktyg för 4 bultade hjullager/nav med ojämn bromssköld 01-00047

Verktyget är justerbart och anpassat för modeller med ojämna bromssköldar bak med små pressytor.

Bultade hjullager med lång styrning rostar ofta fast i hjulspindeln. Vid felaktig belastning kan hjulspindeln och bromssköld skadas allvarligt. Exempel på modeller där dessa pressfötter är till stor hjälp; Subaru Forester, XV, Impreza, Outback m.fl. Toyota Aygo och Avensis. Citroën C1, Peugeot 108, Opel Vectra och Zafira, Chrysler Voyager, Hyundai I10 m.fl. De nämnda modellerna har trumbromsar för parkerings eller färdbroms och har därmed ojämna bromssköldar.

Urpressning kan göras med hela 22 ton direkt på bilen, även navet kan demonteras i de fall dessa skall återanvändas i det nya lagret. Då navet saknar genomföring eller drivaxeln är kvar i navet används verktyget i kombination med nav/lageravdragare 01-00040 samt 01-00042 för en snabb demontering.

Verktyget används med brickor 01-00035-001, -002, -003, -004 i de fall genomföring i nav är möjligt.

Tryckfot 01-00047-001 används parvis (01-00047-020).

Rek. cylinder 01-00030/1090-02-WAL

Ingår i verktygssatsen:
1. (2x) 01-00047-001 - Tryckfot
2. 01-00041-002 - Fixeringsplatta
3. (2x) 01-00018-003 - Rattskruvsats
4. (2x) 01-00018-004 - Skruv

I arbete

"Många arbeten hade varit omöjliga att få gjort utan dessa verktyg, dessutom går det väldigt mycket fortare. Utan Wallmeks verktyg hade lönsamheten och effektiviteten varit lägre, mer strul helt enkelt!"
-Kjell Andersson, Alvesta Bilservice AB, Sverige

Pressfötterna kommer åt de begränsade plana ytorna och belastar hjulspindeln bakom bromsskölden.

Tryckfot set 01-00047-020

EU Protected Design - RCD No. 003477090-0001/0002, EU Patent No. EP 3323553, US Patent No. US 10.532.450, US Design Patent No. US D850.226

Förlängarsats 30 mm 01-00041-100

Satsen förlänger tryckfötterna med +30 mm och är framtagen för att underlätta demontering av lager där navaxeln är lång och det inte finns bra pressytor.

Nya lager har ofta längre styrningar som också kan orsaka problem men denna sats är svaret på det problemet.

Ingår i verktygssatsen:
1. (2x) 01-00041-101 - Förlängningsblock 30 mm
2. (2x) 01-00041-102 - Rattskruv 65mm

I arbete

Nav-/lageravdragare för lagerdemontering 4/5 hål 92 - 131 mm — 01-00040

Nav-/lageravdragaren underlättar mycket vid demontering av bultade hjullager i de fall då centrumhålet på navet är täckt eller om drivaxeln är kvar på bilen. Arbetet görs direkt på bilen utan tidskrävande demontering.

Används med följande lagerdemonteringsverktyg: 01-00026, 01-00027 eller 01-00047 samt med någon av våra hydraulcylindrar från 18–22 ton (max belastning 18 ton). **Bultcirkelmått**: 4/5 hålad – 92 – 131 mm.

Rek. cylinder 01-00030/1090-02-WAL

Ingår i verktygssatsen:
1. 01-00040-001 - Navplatta
2. 01-00040-002 - Dragstång M22, 90 mm
3. 01-00040-003 - Dragstång M22, 65 mm

I arbete

EU Protected Design - RCD No. 003436518--0001/0002, US Design Patent USD863.001

Nav-/lageravdragare för lagermontering 5 hål 120 - 170 mm — 01-00049

Nav-/lageravdragaren för större SUV, Pickup, Ram 1500 och transportbil med 5 bultade hjulnav.

Denna större modell av 01-00040 underlättar mycket vid demontering av bultade hjullager i de fall centrumhålet på navet är täckt eller om drivaxeln är kvar i navet. Vid de tillfällen navet demonteras först används även lageravdragare 01-00042 för hjullagerhuset. Arbetet görs direkt på bilen utan tidskrävande demontering.
Används med följande lagerdemonteringsverktyg: 01-00026, 01-00027, 01-00046 eller 01-00047 samt med någon av våra hydraulcylindrar från 18–22 ton (max belastning 32 ton). **Bultcirkelmått:** 5 hålad – 120 – 170 mm.

Rek. cylinder 01-00030/1090-02-WAL

Ingår i verktygssatsen:
1. 01-00049-001 - Navplatta
2. 01-00040-002 - Dragstång M22, 90 mm
3. 01-00040-003 - Dragstång M22, 65 mm

I arbete

Lagerdemontering
Ram 1500 (5-bultade nav)

Hjullageravdragare för 3-4 bultade lager med demonterat nav — 01-00042-B

Verktyget är framtaget för tidsbesparande arbete direkt på bilen, i de flesta fall även med drivaxeln kvar i navet. VW, Audi, Seat, Skoda, Subaru, Mitsubishi, Ford, GM, Dodge/Ram etc.

Då de bultade enhetslagren skall demonteras brukar de sitta hårt fastrostade i hjulspindeln. I många fall ska även navet flyttas över till det nya lagret, navet måste därför demonteras.
Nav/lagerverktyg 01-00040 eller 01-00049 används (ingår ej) vid demontering av enbart navet som måste demonteras först. Med hjälp av bilens lagerbultar och de medföljande brickorna fixeras verktyget på lagret. Som mothåll vid demontering av lagret används lagerdemonteringsverktyg 01-00026, 01-00047, 01-00027 och 01-00046. Arbetet görs med någon av våra hydraulcylindrar från 18–22 ton (max belastning 18 ton).

Rek. cylinder 01-00030/1090-02-WAL

Ingår i verktygssatsen:
1. 01-00042-101 - Lagerplatta
2. (4x) 01-00042-102 - Bricka
3. 01-00042-003 - Dragstång M22, 121 mm

I arbete

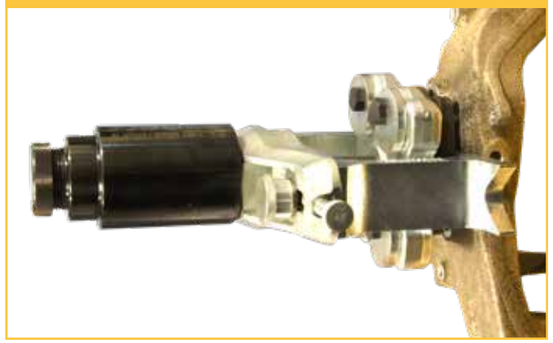

Skruvsats M12x1,25 - Subaru m.fl. — 01-00042-010

Vid lagerdemontering bak med 01-00042 på Subaru behövs längre skruvar än de lagret är monterade med.
Skruvarna i satsen (4 st) är M12×1,25×100 mm och avsedda för gängorna till hjullagrets infästning. Brickorna i 01-00042 används med den plana sidan mot skruven.
Avsedd för: Legacy, Impreza, Forester, Outback, XV m.m.

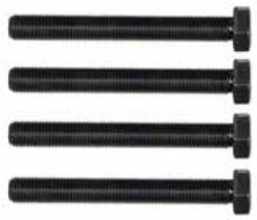

Skruvsats M12x1,5 - VAG m.fl. — 01-00042-011

Vid lagerdemontering på VAG, Audi mm kan inte bilens egna hjullagerbultar användas. Bultarna i satsen (4 st) är M12x1,5x 60 mm är anpassade i material, längd och gängstigning. Brickorna i 01-00042 används med den plana sidan mot skruven. **Avsedd för:** VAG, Audi mm bultade hjullager.

I arbete

Universal lager sats för hjullager med 6/8 bultade nav, 4×4. (01-00046, -45, 44-030 i foam) 01-00046-300

Sats för snabb och enkel demontering av fastrostade drivaxlar och hjullager med 6 eller 8 bultade hjulnav på SUV, Pickup, 150-350, 1500-3500 mod 4×4 mm, passar på hjulnav upp till 180 mm. Satsen reducerar arbetstiden rejält vid arbeten med märken som Mitsubishi, Toyota, Nissan, Mazda, Dodge, Chevrolet, GMC, Ford (4x4) m.fl. Dessa lager är ofta svårt fastrostade med lång styrning, snäv passning och monterade med 3 eller 4 bultar. Satsen möjliggör lagerdemontering även med drivaxeln kvar i navet. Även stela framaxlar med drivning är möjliga att demontera lager och drivaxlar på med stor tidsbesparing, även utan att förstöra lagret då det skall återanvändas.

Rek. cylinder 01-00030/1090-02-WAL

Ingår i verktygssatsen:
1. 01-00046 - Demonteringsverktyg för 3/4 bultade lager
2. 01-00045 - Lager/navverktyg 6/8 bult
3. 01-00044-030 - Set med 2 ben inkl. skruv och brickor
4. 04-00022-015 - Foam för låda

I arbete

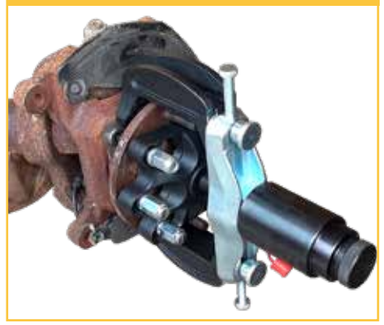

Levereras i foam

DELAR UR 01-00046-300 KAN KÖPAS SEPARAT (01-00044, 01-00045, 01-00046)

Drivaxelverktyg 6/8 bult 01-00044

Justerbart verktyg för effektiv urpressning av drivaxlar i 6/8 bultade eller hålade nav. Den justerbara fixeringsplattan och utformningen av benen täcker in följande: **Bultcirkelmått 6 bult 114–140 mm samt 8 bult 165–180 mm.**

Verktyget är utformat för hela 22 tons tryck samt hammarslag vid utpressning av fastrostade eller limmade drivaxlar. Tack vare denna funktion ges en 3,5 ggr högre effekten/kraft och värmning av bildelar undviks helt. Verktyget bultas fast med bilens egna hjulbultar eller muttrar.

Benen kan beställas som set 01-00044-030 för användning i någon av följande verktyg med fixeringsplatta 01-00041-002: 01-00026, 01-00027, 01-00033, 01-00037 samt 01-00041.

Rek. cylinder 01-00030/1090-02-WAL

Ingår i verktygssatsen:
1. (2x) 01-00044-001 - Ben
2. 01-00041-002 - Fixeringsplatta 1 ½" gänga
3. (2x) 01-00041-003 - Glidbricka
4. (2x) 01-00018-004 - Skruv
5. (4x) 01-00041-005 - Skruv M14×45 10.9, insex

I arbete

EU Protected Design - RCD No. 003477090-0001/0002, EU Patent No. EP3323553, US Patent No.US 10.532.450, US Design Patent US D850.226

Lager/navverktyg för 6/8 bultade nav 01-00045

Problemlösande verktyg för demontering av bultade hjullager/navenheter där lagret sitter hårt fastrostat i dess styrning i hjulspindeln.

I de flesta fall kan lagrets bultar demonteras även med drivaxeln kvar i navet. Detta sparar mycket tid och är i vissa fall helt nödvändigt vid arbeten med Mitsubishi, Toyota, Nissan, Mazda, Dodge, Chevrolet, GMC Ford (4x4) m.fl.
Tidsödande demontering, värmning och bankande på lagret eller navet undviks helt med denna metod. Verktyget bultas fast med hjälp av hjulbultarna på 6/8 bultade nav och används ihop med lageravdragare 01-00046 direkt på bilen utan tidsödande demontering. Lagerdemonteringen görs snabbt och enkelt med upp till hela 22 Ton. **Passar bultcirkelmått: 6 bult 111,5 – 142,5 mm, 8 bult 162,5 – 182,5 mm.**

M22 Dragstänger används med 01-00030/1090-02-WAL

Ingår i verktygssatsen:
1. 01-00045-001 - Navplatta 6/8 bult
2. 01-00040-002 - Dragstång M22, 90 mm
3. 01-00042-003 - Dragstång M22. 10.9, 121 mm

I arbete

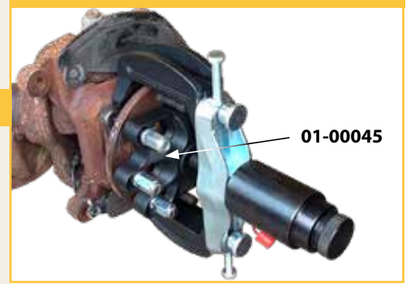

Demonteringsverktyg 3/4 bultade hjullager på SUV/US modeller med 6/8 hjulbultar 01-00046

Bultade hjullager med längre styrning kan rosta/ärga fast i spindlar av aluminium eller stål. Istället för att förstöra hjulspindeln med slag och värme eller knäcka den i verkstadspressen kan man enkelt pressa ut lagret på plats i bilen med demonteringsverktyget.

Utformningen av tryckfötterna gör det möjligt att få bra pressytor mot hjulspindeln på både 3 och 4 bultade hjullager på SUV och Pickup (Mitsubishi, Toyota, Nissan, Mazda, Dodge, Chevrolet, GMC Ford (4x4) m.fl.) Den justerbara fixeringsplattan i kombination med tryckfotens form gör det möjligt att demontera även de största naven, upp till 245 mm. Verktyget kan använda enbart med hydraulcylinder om drivaxeln är demonterad men i många fall sparas mycket tid genom att låta drivaxeln vara kvar i navet och använda lager/navverktyg 01-00045 som tillval.

Tryckfötterna kan även beställas som set 01-00046-020.

I arbete

Rek. cylinder 01-00030/1090-02-WAL

Ingår i verktygssatsen:
1. (2x) 01-00046-001 - Tryckfot
2. 01-00041-002 - Fixeringsplatta
3. (2x) 01-00018-003 - Rattskruvsats
4. (2x) 01-00018-004 - Skruv

EU Protected Design - RCD No. 003477090-0001/0002, EU Patent No. EP3323553, US Patent No.US 10.532.450, US Design Patent US D850.226

Bakaxel, hjullager avdragarsats — 01-00046-100

Effektiv och säker demontering av nav/axlar ur lagerhållaren på VW Amarok 2010-, Mitsubitshi L200 2006-, Toyota Hilux 2005-, Mercedes X-Class

Nav/axelenheten dras ur med hjälp av navplatta 01-00040 (4/5 bult) eller 01-00045 (6/8 bult). Lagerhållaren hålls emot av pressverktyg 01-00046 som är speciellt utformad för dessa storlekar, skador på bromsskölden undviks helt. Rätt pressytor och höjd uppnås då vid demontering av axeln ur hjullagret. Pressadaptrar 01-00046-111 används på Mitsubishi L200, Mercedes X-Class och Toyota Hilux.
Arbetet görs på några minuter utan eget byggande eller krångel i verkstadspressen.
Verktygen i satsen är även användbara vid arbete med framhjulslager på pick-up och SUV modeller, se info om 01-00046-300.

Rek. cylinder 01-00030/1090-02-WAL

Ingår i verktygssatsen:
1. 01-00046 - Demonteringsverktyg
2. 01-00040 - Nav-/Lageravdragare
3. 01-00045-001 - Navplatta 6/8 bult
4. (2x) 01-00046-111- Distans
5. 01-00042-003 - Dragstång M22 10.9, 121 mm

I arbete

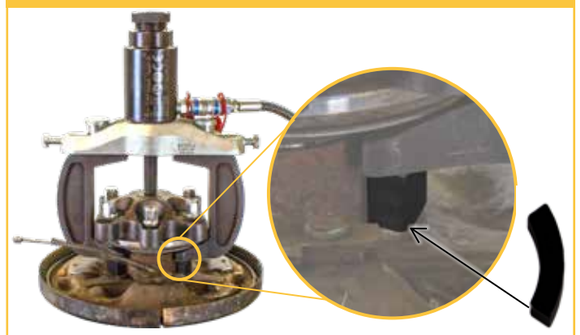

Pressadapter — 01-00046-111

Toyota Hilux, Mitsubishi L200 & Mercedes X-Class

Den 6 bultade nav axeln demonteras ur hjullagret med 01-00045 på navet och 01-00046 & tryckadapter 01-00046-111 (2st) på lagerhuset.

Rek. cylinder 01-00030/1090-02-WAL

VW Amarok bakhjulslagersats — 01-00046-110

Satsen innehåller de specifika verktygen för Amarok. Arbetet görs på några minuter utan eget byggande eller krångel i verkstadspressen.

VW Amarok: den 5 bultade nav axeln demonteras ur hjullagret med 01-00040 på navet och 01-00046 som mothåll på lagerhuset. Monteringen sker i verkstadspress.

Ingår i verktygssatsen:
1. 01-00046 - Demonteringsverktyg
2. 01-00040-001 - Nav-/Lageravdragare
3. 01-00040-002 - Dragstång M22, 90 mm
4. 01-00042-003 - Dragstång M22, 121 mm

Rek. cylinder 01-00030/1090-02-WAL

I arbete

Drivaxelverktyg, 4/5 hålade nav — 1090-30

Verktyget är speciellt utvecklat för urpressning av rostiga och limmade drivaxlar direkt på bilen. Arbetet tar endast 5 minuter.

Hålen för hjulbultarna är ovala för att passa de allra flesta person-bilar med 4 och 5 hålade nav. Med den här utrustningen så undviks värmning, klyvning av drivaxel eller skador på andra delar. Bulta fast på navet med bilens egna hjulbultar, skruva i en cylinder, börja pressa och för extra kraft montera en slagkropp 1086-6 (ingår ej) och hamra på den.
Bultcirkelmått: 4 hålad – 92-120 mm / 5 hålad – 98-131 mm.
För 6/8 bultade; se sid 24, art.nr. 01-00044.

Rek. cylinder 01-00030/1090-02-WAL

Ingår i verktygssatsen:
1. 1090-30-4 - Drivaxelverktyg, 4 hål
2. 1090-30-5 - Drivaxelverktyg, 5 hål

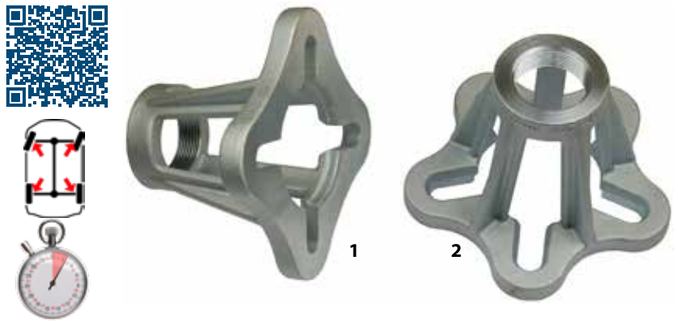

I arbete

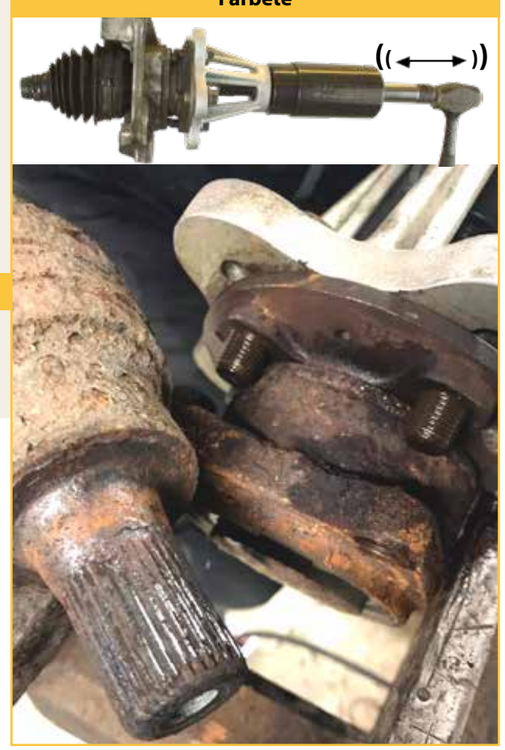

Slagverktyget Bamse 5,2 kg — 1064

Ergonomisk glidhammare med 5,2 kg vikt. Enkelt att få extra kraft tack vare det sidmonterade handtaget.
Väldigt användbar för att demontera nav och bromsskiva samtidigt.
För användning med navsats 1066 eller adapter 1068 för vårt drivaxelverktyg 1090-30.

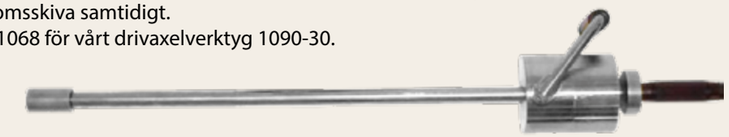

Adapter från 1064 till 1090-30 — 1068

Adapter för att använda slagverktyg 1064 med drivaxelverktyg 1090-30 till demontering av hjulnav.

Följ oss på sociala medier!
Se instruktionsvideos, nyheter, tips och ideér först!

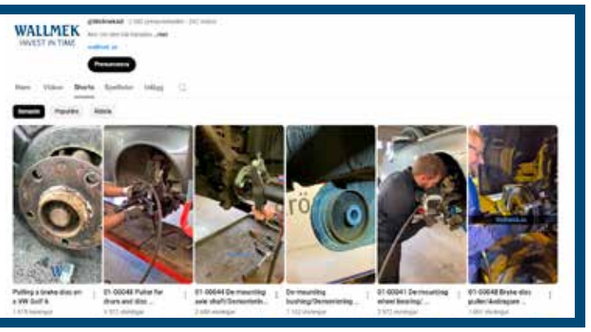

Monteringsverktyg 01-00024
BMW drivaxlar, hydraulisk

Drivaxeln återmonteras enkelt med hjälp av en 8,5 tons hydraulisk cylinder som drar in axeln i rätt läge.

Adaptrar med hög hållfast stål till axlar med M24x1,5 och M27x1,5 gänga ingår i satsen, dessa finns även som reservdel.

Ingår i verktygssatsen:
1. 01-00024-001 - Adapter för M24x1,5
2. 01-00024-002 - Adapter för M27x1,5
3. RES4027 - Dragstång M22, 250mm
4. 01-00001-203 - Tryckrör 44,7mm
5. 03-00015 - Hydraulcylinder 8,5 ton

I arbete

Monteringsverktyg 01-00024-010
BMW drivaxlar, manuellt

Drivaxeln återmonteras manuellt med en M22 dragstång och mutter som drar in axeln i rätt läge.

Adaptrar med hög hållfast stål till axlar med M24x1,5 och M27x1,5 gänga ingår i satsen, dessa finns även som reservdel.

Ingår i verktygssatsen:
1. 01-00024-001 - Adapter för M24 x1,5
2. 01-00024-002 - Adapter för M27x1,5
3. RES4027 - Dragstång M22, 250mm
4. 01-00001-203 - Tryckrör 44,7mm
5. 01-00024-005 - Tryckbricka
6. RES4025 - Kragmutter M22

I arbete

Monteringsverktyg med Adapter M24x2 01-00050-200

Ingår i verktygssatsen:
1. RES4027 - Dragstång M22, 250mm
2. 01-00001-203 - Tryckrör 44,7mm
3. 03-00015 - Hydraulcylinder 8,5 ton
4. 01-00050-201 - Adapter M24x2

Monteringsverktyg med Adapter M24x2 01-00050-210

Ingår i verktygssatsen:
1. RES4025 - Kragmutter M22
2. RES4027 - Dragstång M22, 250mm
3. 01-00001-203 - Tryckrör 44,7mm
4. 01-00024-005 - Tryckbricka
5. 01-00050-201 - Adapter M24x2

Drivaxelverktyg, 5 hål, transportbilar 1091-28

Verktyget är speciellt utvecklat för urpressning av fastrostade och limmade drivaxlar direkt på bilen. Arbetet tar endast 5 minuter.

Hålen för hjulbultarna är excentriska för att passa alla transportbilar med 5 hålade nav. Med den här utrustningen så undviks värmning, klyvning av drivaxel eller skador på andra delar. Bulta fast på navet med bilens egna hjulbultar, skruva i en cylinder, börja pressa och för extra kraft montera en slagkropp 1086-6 (ingår ej) och hamra på den.

Bultcirkelmått 119-172 mm. Ingår i 1091-15 och 02-00008.

Rek. cylinder 03-00028

I arbete

Tillbehör till 1091-28 1068-05

Adapter G1 ½" till G2 ½" – 11
(16 och 22 ton cylinder - 32 tons cylindergänga)

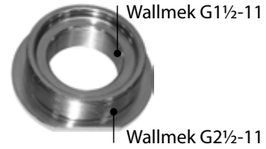

Specialbultmutter M16x1,5 04-00007-001

Används vid demontering av hjullager bak eller drivaxelurpressning fram.

Passar Peugeot Boxer, Citroën Jumper och Fiat Ducato, Renault Master m.fl. (5 st krävs). Används med drivaxelverktyg 1091-28.

Specialmutter M14x2 04-00007-004

Framtagna för användning med pressfixtur nr 1091-28 vid demontering av hjullager bak eller drivaxel-urpressning fram.

Passar Ford Transit -2014. (5 st krävs).
Används med drivaxelverktyg 1091-28.

Specialmutter M14x1,5 04-00007-005

Framtagna för användning med pressfixtur nr 1091-28 vid demontering av hjullager bak eller drivaxel-urpressning fram.

Passar Ford Transit 2014- .... (5 st krävs).
Används med drivaxelverktyg 1091-28.

Demonteringsverktyg för inre drivknut inkl. glidhammare — 01-00053

Snabb och smidig demontering, universal passform. Demonteringsverktyget sluter om drivknuten och medger ett 100% rakt, kraftigt och distinkt drag med glidhammaren utan snedbelastning eller brytning i axeln.

Den inre drivknuten sitter ofta riktigt hårt fast i växellådans differential och är svår och tidsödande att bryta loss. Den kantiga låsringen samt rostiga splines skapar ofta stora problem vid demontering. Plastkåpor mm under motor och växellåda kan lämnas orörda, även detta sparar mycket tid. Verktyget är delbart för maximal åtkomst inne vid växellådans slutväxel/diff.

Brytspett och kilar är svårt att komma åt med för ett bra och rakt grepp, ofta krävs omfattande demontering för åtkomst. Resultatet blir ofta snedbelastning av axel, fastkilad låsring och brytskador på växellådor. Verktyget är justerbart och passar från småbil upp till transportbil och pick-up storlek. Satsen levereras med justerbar drivknutshållare och en kraftig glidhammare på hela 5 kg. **Verktyget kan beställas utan glidhammare med art nr: 01-00053-100**

Ingår i verktygssatsen:
1. 01-00053-030 - Drivknutshållare
2. 01-00053-034 - Specialbult inv. gänga M14
3. 09-000192 - Skruv Stopp M14x60 10.9 ob
4. 01-00053-036 - Specialmutter M14
5. 01-00053-011 - Krok inv. gänga M18
6. 1064 - Slagverktyg Bamse 5,2 kg

I arbete

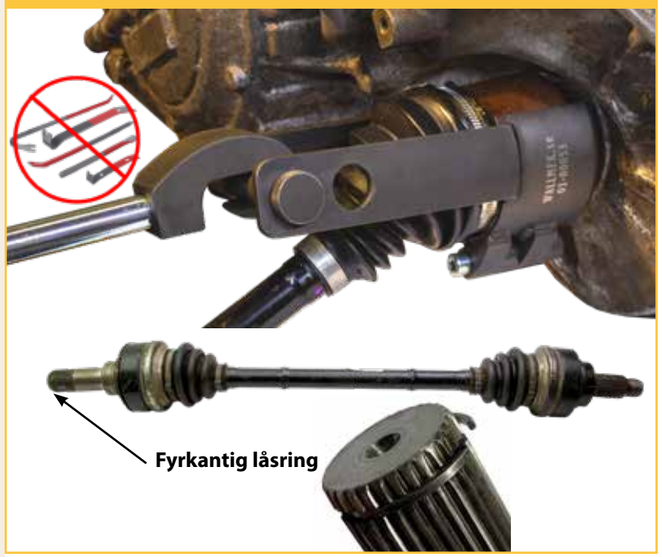

EU Protected design RCD no. 015005813-0001

Förvaringsfoam — 04-00022-029

Plats för 01-00055 & 01-00053
Förvaringsfoamen är gjord för att innehålla både 01-00055 och 01-00053-100.
Foamen säljs separat.

Demonteringsverktyg för yttre drivknut inkl. glidhammare — 01-00055

Kraftfullt och väldigt effektivt verktyg för demontering av yttre drivknut. Metoden förhindrar helt drag och slag mot den känsliga knuten, endast kulornas innerbana belastas utan påverkan på knuten!

Vanligtvis används felaktig belastning av drivknuten med tidigare metoder, drag i yttre huset eller axeltapp skadar drivknuten invändigt. 01-00055 innehåller utöver drivaxelavdragaren en 5 kg glidhammare samt en stark mothållsdel med kätting och spännare. Detta möjliggör effektiv demontering även med drivaxeln kvar i bilen. Drivknuten säkras fast i avdragaren med en dragstång som förhindrar olyckor eller att delar faller i golvet (smuts från golv kan annars komma in i fettet).

Satsen beställas i olika steg och komineras med verktyget 01-00053:
1. **01-00055** Komplett set med drivaxelavdragare, glidhammare och mothåll för drivaxel.
2. **01-00055-030** Drivknutsavdragare (används med befintlig glidhammare).
3. **01-00055-050** Mothåll med kätting och spännare (för arbete med drivaxeln kvar i bilen).
4. **04-00022-029** Förvaringsfoam, Säljs separat. Plats för 01-00055 och 01-00053.

För en komplett sats med glidhammare för drivaxeldemontering ur differential/växellåda samt yttre drivknut rekommenderas: 01-00055, 01-00053-100, 04-00022-029.

I arbete

01-00055-050 Mothåll med kätting och spännare **01-00055-030 Drivknutsavdragare**

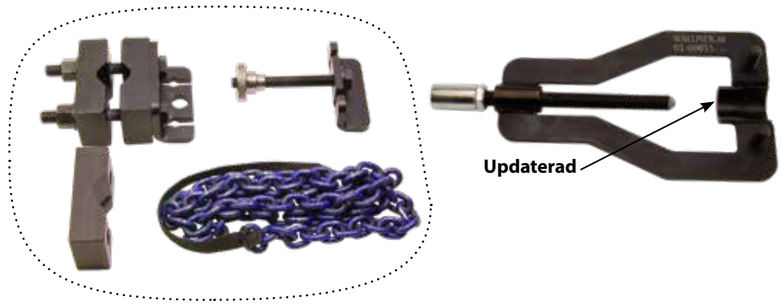

Mothåll RAM 1500 — 01-00055-060

Tilläggsbygel för mellanaxel på Dodge RAM 1500 2002-2021.
Demontering från både diff och axel är möjlig.

Mothållshalva Ø24 mm — 01-00055-070

Mothållshalvan ger korrekt kontaktyta vid demontering av yttre drivknut. Används med uppdaterad 01-00055 vid yttre drivknutsdemontering på de minsta bilarna med begränsade mått och drivaxlar mindre än Ø24mm. Exempel på modeller: Nissan Micra, Hyundai I10, Citroen C1, Peugeot 108, Toyota Aygo. Mothållshalvan ger korrekt kontaktyta vid demontering av yttre drivknut. Justering av befintligt grundverktyg utan uppdatering kan enkelt göras, se 01-00055

Avdragare för Bromsskivor, Ø260 - 336 mm — 01-00048

Den nya avdragaren pressar effektivt av bromsskivor med Ø260 – 336 mm med upp till 22 ton utan att förstöra hjullagren eller andra känsliga delar.

Fastrostade bromsskivor är ett återkommande problem på många bilmodeller. Oftast används många och tunga hammarslag på bromsskivan vid demontering. Detta är förödande för hjullagren och andra känsliga delar i framvagnen, även airbagar kan utlösas!

Med trycket jämnt fördelat på fyra punkter runt bromsskivan minimeras risken att skivan brister.

I de fall fixeringsplattan 01-00041-002 redan används i andra verktyg, kan denna kompletteras med set 01-00048-030 (se delar i satsen nr 3 – 8 för full funktion.)

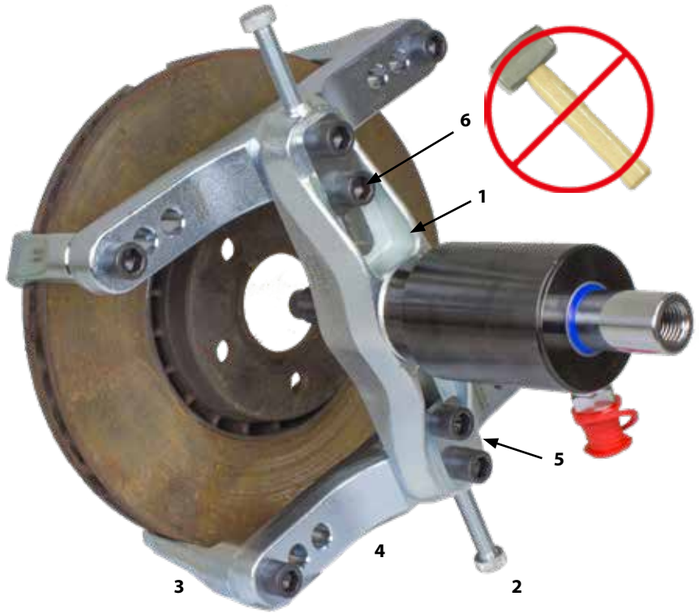

Rek. cylinder 01-00030/1090-02-WAL

Ingår i verktygssatsen:
1. 01-00041-002 - Fixeringsplatta
2. (2x) 01-00018-004 - Skruv
3. (4x) 01-00048-001 - Avdragararm
4. (2x) 01-00048-002 - Fixeringsplatta
5. (2x) 01-00041-003 - Glidbricka
6. (8x) 01-00041-005 - Skruv M14x45
7. 04-00028-011 - Fångrem
8. 04-00023-005 - Foam

Levereras i foam

EU Protected Design - RCD No. 003477090-0001/0002, EU Patent No. EP 3323553,
US Patent No. US 10.532.450, US Design Patent No. US D850.226, EU Protected Design - RCD No. 007749148-0001

I arbete

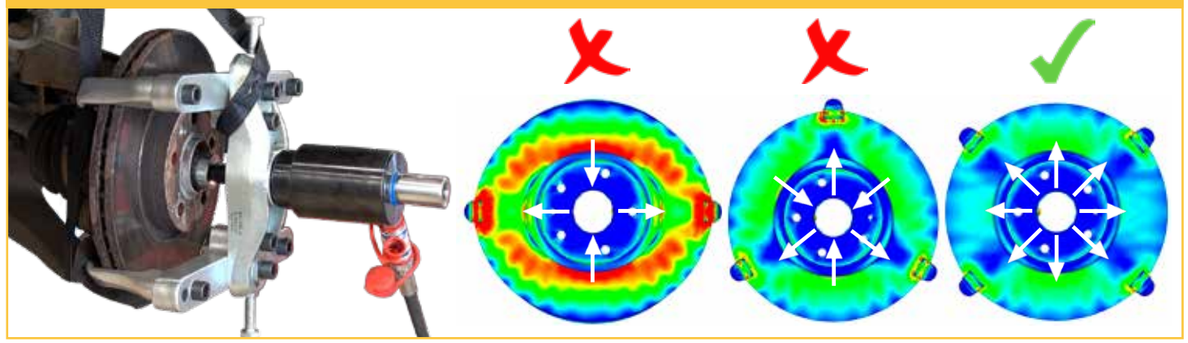

Förlängarset bromsskiva, max Ø 390 mm — 01-00048-100

Pressar bromsskivor upp till 22 ton, max Ø 390 mm (15,35”) utan att förstöra hjullagren även på skivor över 336 mm.

Satsen är ett tillägg och används med 01-00048 avdragare för bromsskivor. Behovet finns fram på de motor-starkaste modellerna av Volvo, BMW, MB, Porsche, Tesla mm. Även fram och bak på US-pickup 150 – 350 och 1500 – 3500, Dodge, Chevrolet, GMC och Ford.

Ingår i verktygssatsen:
1. (4x) 01-00048-101 - Förlängningsplatta
2. (4x) 01-00048-103 - Förlängarben
3. (8x) 01-00041-005 - Skruv M14x45 Insex

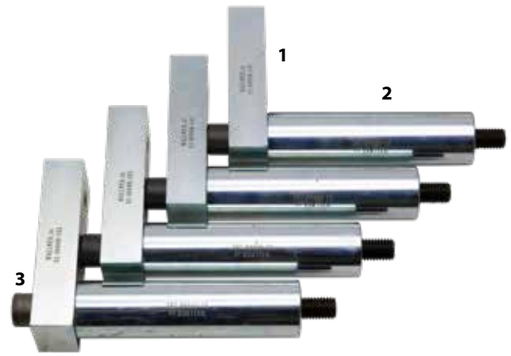

I arbete

Breddningsset Ø330-390 mm — 01-00048-050

Breddningssats för att användas med 01-00048 för att kunna ta större bromsskivor.

Behövs för bromsskivor över Ø336 mm, motorstarka bilar samt el- och hybridbilar.

Vev för bromskiva — 1011

Vev för att snurra bromsskivan vid användning av skavstål 1012 för borttagning av rost från ytterkanten.

Skavstål — 1012

Skavstål för rengöring av bromsskivors yttre kant och beläggens läge i bromsoket från rost. Använd fördelaktigt vev 1011 för att snurra på bromsskivan vid rengöring av denna.

Pressplatta Iveco Daily +3,5T — 01-00048-031

Vid avpressning av bromsskivan på Iveco Daily +3,5 T kan tryck på axeltappen orsaka skador på hjullagret. Pressplattan används som distans och möjliggör tryck på 4 st skruvar (av de 9 skruvar som håller bromsskivan) iskruvade i navhuset. Skruvarna tar upp kraften istället för axeltappen för att spara hjullagret från skador som kan uppstå vid full kraft.

I arbete

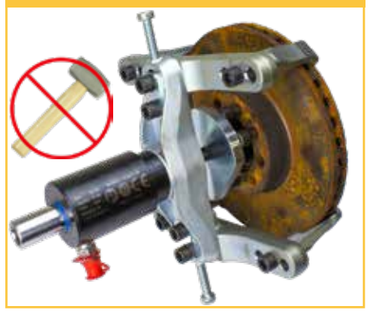

I arbete

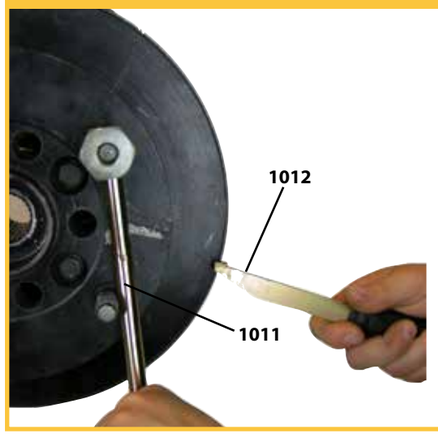

Lagersats fram — 02-00013

Peugeot Boxer, Citroën Jumper, Fiat Ducato 2007 -, Opel Movano 2022-Toyota Proace Max 2023-, Ram Promaster 1500 - 3500

Framhjullagret byts direkt på bilen med minimal demontering. Nav och lager på dessa fordon är ofta ett stort problem, det behövs ofta 32 tons tryck kombinerat med slagkraft för att separera delarna. Arbetstid: 30 - 40 minuter per sida. Anpassad för bilar med årsmodell 2007 och nyare. Denna sats kan även kompletteras med lagersats bak 02-00014.

I arbete

Rek. cylinder 03-00028

Ingår i verktygssatsen:
1. 02-00011-002 - Tryckrör
2. 1091-17-02 - Tryckbricka
3. 1091-18 - Tryckring
4. 1091-17-06 - Mothåll
5. 1091-17-05 - Lagerbricka
6. 1091-17-04 - Lagerbricka
7. 1091-17-07 - Navbricka
8. 1091-17-09 - Navbricka
9. 1091-17-08 - Tryckrör

Lagersats bak — 02-00014

Peugeot Boxer, Citroën Jumper, Fiat Ducato 2007 -, Opel Movano 2022-Toyota Proace Max 2023-, Ram Promaster 1500 - 3500

Satsen är utvecklad för effektiv och kraftfull demontering av hårt sittande hjullager bak. Lagren på dessa modeller rostar många gånger fast på axeltappen, detta försvårar och gör arbetet mycket besvärligt. Med lagersatsen i kombination med 32 Tons hydraulcylinder med slagfunktion görs arbetet snabbt och enkelt direkt på bilen. Delar ur lagersats fram 02-00013 används till detta arbete, 1091-17-04 och 1091-17-07. Det 5 hålade drivaxelverktyget 1091-28 passar även de flesta transportbilar med 5 hålade hjulnav.

I arbete

Rek. cylinder 03-00028

Ingår i verktygssatsen:
1. 1091-28 - Drivaxelverktyg, 5 hål
2. 1090-15-B - Tryckhylsa
3. 1091-15-01 - Adapterring

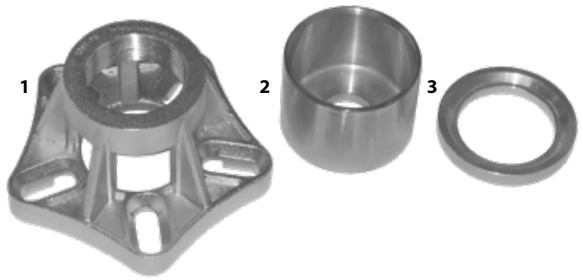

Tryckring — 1091-17-01

Peugeot Boxer, Citroën Jumper, Fiat Ducato - 2007

Används i kombination med 02-00013 och 1091-17-03 för demontering av framhjulsnav och lager på bilar med årsmodell 2007 och äldre.

Rek. cylinder 03-00028

Tryckrör — 1091-17-03

Peugeot Boxer, Citroën Jumper, Fiat Ducato - 2007

Används i kombination med 02-00013 och 1091-17-01 för demontering av framhjulsnav och lager på bilar med årsmodell 2007 och äldre.

Rek. cylinder 03-00028

1091-10 Hjullagersats fram, Ford Transit 2000- — 1091-10

Sats för byte av framhjulslager. Lagret byts direkt på bilen med minimal demontering.

Det är även möjligt att byta bromsskiva utan att förstöra hjullagret. Satsen täcker båda storlekarna på Ford Transit, 78 mm och 87,5 mm.

I arbete

Rek. cylinder 03-00028

Ingår i verktygssatsen:
1. 1090-26-01 - Stor tryckbricka, vändbar
2. 1090-26-02 - Stort tryckrör
3. 1091-10-04 - Navbricka*
4. 1091-11 - Navverktyg Ford Transit
5. 1091-17-04 - Lagerbricka*
6. 1091-17-08 - Tryckrör

1090-26-01 och 1090-26-02 finns som sats **1090-26**

*Invändig Ø 23 mm

Pressplatta för demontering av framhjulslager, Ford Transit 2014 - — 1091-11-05

Pressplattan trycker endast på yttre lagerbanan och förhindrar skador på hjullager samt ABS givare vid byte av bromsskivor fram på Ford Transit från 2014 -.

Plattans yttre diameter är 86,4mm och anpassad för de modeller av Ford Transit som har motsvarande mått vid framhjulslagrets baksida och den synligt yttre lagerbana. Pressplattan används med hjullagerverktyg till Ford Transit, 1091-10 eller 1091-11.

I arbete

Hjullagersats bak Ford Transit — 02-00008

Avdragarsats för Ford Transit bakhjulslager. Navverktyget passar även fram, då som drivaxelurpressare. Muttrarna i satsen är framtagna till Ford Transit - 2014 med M14×2 gänga. Med andra muttrar/bultar eller original kan verktyget användas även på övriga transport-bilar med 5 bultade nav.

Rek. cylinder 03-00028

I arbete

Ingår i verktygssatsen:
1. 04-00007-004 - Specialmutter **M14×2** (5 st)
2. 1091-28 - Drivaxelverktyg, 5 hål, transportbil

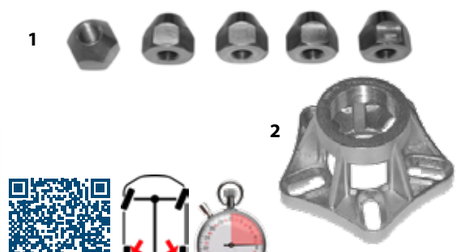

Ford Transit , tillägg — 02-00008-010

Innehåller en presshylsa som förstärker axeltappen som hjullager/nav bak är monterat på. En extra kraftig tryckaxel samt 5 st koniska hjulmuttrar; 04-00007-005 (M14x1,5) ingår i satsen. Förstärkningshylsan samt tryckaxeln tillåter betydligt högre kraft vid urpressning utan att skada axeltappens gängade del. Muttrarna är avsedda för Ford Transit 2014 – då bakhjulslagret pressas av med navverktyg 1091-28 eller bakhjulslagersats 02-00008.

Rek. cylinder 03-00028

Ingår i verktygssatsen:
1. 03-00006-020 - Presshylsa Ford Transit Bak
2. 04-00007-005 - Specialmutter M14x1,5 (5 st)
3. 04-00007-006 - Tryckstång L=50mm Ø31mm

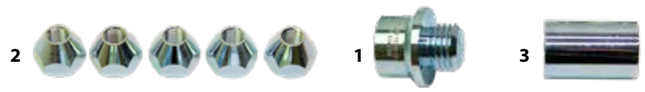

Hjullagersats fram Iveco Daily 35 2014 – 02-00011

Satsen möjliggör hjullager byte fram, direkt på bilen med hela 32 tons kraft med hjälp av hydraulcylindern. Arbetstid ca 30 – 40 min.

ABS givare, spindelleder m.m. lämnas helt orörda.
Den speciellt utformade pressringen som monteras bakom navet minimerar allvarliga skador eller deformering av hjulspindeln vid navdemontering.
Med hjälp av satsen kan även låsringen bearbetas för att underlätta demontering av denna. Satsen kan även användas i verkstadspress då cylinder saknas.

Ingår i verktygssatsen:
1. 02-00011-001 - Tryckring
2. 02-00011-002 - Tryckrör
3. 02-00011-003 - Tryckbricka
4. 02-00011-004 - Navbricka
5. 02-00011-005 - Lagerhylsa
6. 1091-17-02 - Tryckbricka
7. 1091-17-05 - Lagerbricka
8. 1091-17-08 - Tryckrör

Rek. cylinder 03-00028

I arbete

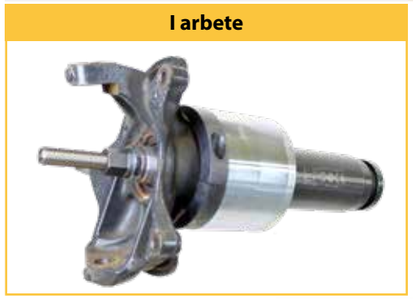

EU Protected Design - RCD No. 003995240-0001/0002

Förstärkt hylsa för demontering av navmutter, Iveco Daily 35 02-00011-025

Hylsan är betydligt starkare än originalhylsan. De 4 piggarna är inneslutna av en förstärkning. Kan köras direkt med en ¾ tums maskin, alternativt med hylsa storlek 36.

I arbete

Navavdragare fram (111 mm), Iveco Daily 35-70 03-00041

Verktyget gör det möjligt att demontera navet från hjulaxeln även då dessa är svårt fastrostade. Metoden underlättar och minimerar arbetstiden mycket vid lagerbyten. Kapning av navet eller sönderpressning av hjulspindeln i pressen undviks helt. Passar modeller från 2005 - ... med 9 hål till bromsskivan.

9 st insexbultar för säker demontering ingår i satsen.

Används med hydraulcylinder 03-00028 (32 ton)

Ingår i verktygssatsen:
1. 03-00041-001 - Navavdragare
2. 09-000145 - Skruv M14x55, 10.9 (9 st)
3. RES 1090-01-09 - Tryckfot

I arbete

Navavdragare fram Iveco Daily 29-50 1091-27

Verktyg för att demontera hjullager/nav på Iveco Daily modeller 29-50. **Fram till 2013.**

Rek. cylinder 01-00030/1090-02-WAL

Delar i satsen
1. 1091-27-01 - Platta
2. 1091-18-03 - Bult M14×40 (3st)
3. 09-401014000 - Mutter M14 (3st)

I arbete

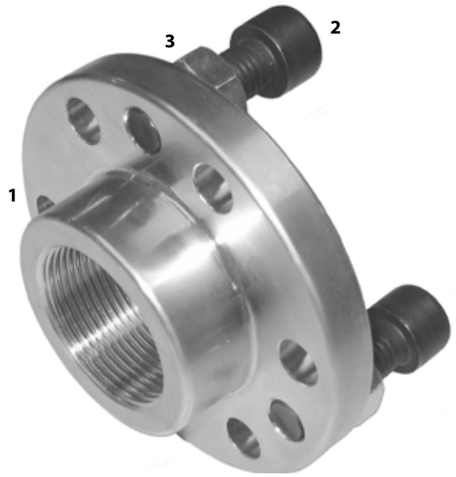

Hjullagersats, fram 02-00010

Sats för byte av framhjulslager på Renault Master, Nissan NV400/ Interstar och Opel Movano från 2010-2021.

Byt framhjulslager direkt på bilen utan onödig demontering. Om tidigare sats 1091-23 finns kompletteras den med två delar i denna sats; 02-00010-001 samt 1091-18.

Rek. cylinder 03-00028

Ingår i verktygssatsen:
1. 02-00010-001 - Lagerskål
2. 1091-10-04 - Navbricka*
3. 1091-17-02 - Tryckbricka
4. 02-00011-002 - Tryckrör
5. 1091-17-04 - Lagerbricka*
6. 1091-17-08 - Tryckrör
7. 1091-18 - Tryckring
8. 1091-23-03 - Tryckbricka*

*Invändig Ø 23 mm

I arbete

Lagersats fram transportbil grundsats 02-00020

Hjullagren byts snabbt och enkelt på plats utan onödig demontering med rätt kraft på rätt ställe.
Dessa hårt fastsatta nav och lager kräver oftast 32 ton samt hammarslag vid demontering (112 Ton).

Satsen täcker in följande modeller: Citroën Jumper, Fiat Ducato & Peugeot Boxer från 2007- ... ; Ram Promaster 1500 - 3500, Toyota Proace MAX, Renault Master, Nissan NV400 & Opel Movano från 2010- ... ; Även Ford Transit från 2000-

Rek. cylinder 03-00028

Ingår i verktygssatsen:
1. 02-00010-001 - Lagerskål
2. 02-00011-002 - Tryckrör
3. 1091-17-02 - Tryckbricka
4. 1091-18 - Tryckring
5. 1091-17-04 - Lagerbricka
6. 1091-17-05 - Lagerbricka
7. 1091-17-06 - Mothåll
8. 1091-17-07 - Navbricka
9. 1091-17-08 - Tryckrör
10. 1091-17-09 - Navbricka
11. 1091-23-03 - Tryckbricka
12. 1090-26-01 - Stor tryckbricka, vändbar
13. 1090-26-02 - Stort tryckrör
14. 1091-11 - Navverktyg
15. 1091-10-04 - Navbricka

I arbete

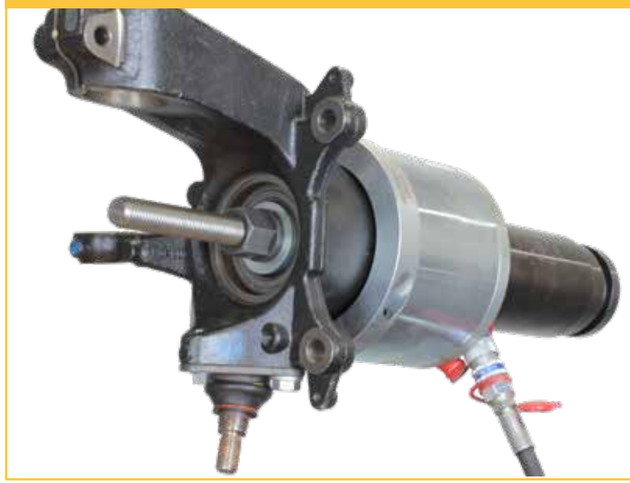

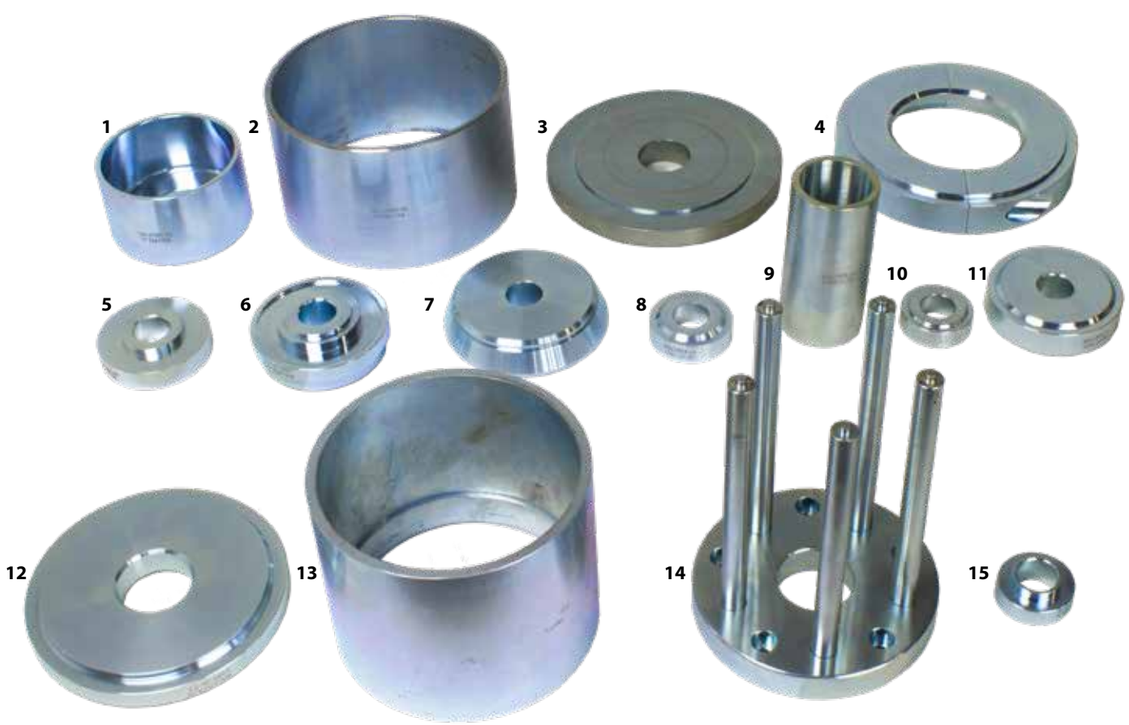

DELAR UR 20-00020 SOM ANVÄNDS PÅ:

Ford Transit 1091-10

Peugeot Boxer, Citroën Jumper, Fiat Ducato, Ram Promaster, Toyota Proace MAX 02-00013

Renault Master, Opel Movano, Nissan NV400, Interstar 02-00010

Uppgradera 02-00020 med följande:

Bakhjulslager på Citroën Jumper, Fiat Ducato, Peugeot Boxer, Toyota Proace MAX, Ford Transit & Ram Promaster med set: 02-00014, 04-00007-004 (5 st).

Framhjulslager på Iveco Daily 35 from 2014 med delar: 02-00011-001, 02-00011-003, 02-00011-004, 02-00011-005.

Hydrauliskt kulledsverktyg — 04-00024

Helt unik konstruktion som effektivt pressar ur de koniska tapparna på person och transportbilar.

Verktyget är utvecklat och anpassat till de nya framvagnarna som ofta har långa koniska tappar infästa i aluminiumspindlar. Dessa sitter ofta hårdare och är ömtåligare än de äldre stålversionerna.

Det vridbara pressverktyget kan ställas i två olika grundhöjder, 61 alt 73 mm. Slaglängd 25 mm. Mothållsverktyget kan vridas för att få en öppning av 26 alt 32 mm. De båda verktygen kan dessutom växla plats på cylindern för överlägsen åtkomlighet i trånga utrymmen. Hydraulcylindern pressar hela 4,5 ton för säker och smidig demontering.

För ökad säkerhet levereras en säkerhetsrem med verktyget. Denna spänns fast på lämplig plats för att undvika att verktyget faller ner under arbete.

Anv. med 700 bars hydraulpump 1030/1036

Ingår i verktygssatsen:
1. 04-00024-021 – Pressverktyg
2. 04-00024-022 – Mothållsverktyg
3. 04-00024-020 – Distansring
4. 04-00024-011 – Fångrem
5. RES4305 – Cejnnippel 1/8”

EU Patent No. - EP 3424644
US Patent No. 10.807.222

I arbete

Demontering och montering av hjulbultar. Undvik helt hammarslag som kan förstöra hjullagret genom att enkelt pressa ur och i hjulbultar som ska bytas. Spindlar som ser ut så här är historia med rätt verktyg!

Stödadapterset M10/M12 — 04-00024-050

Stödadaptrarna är i många fall nödvändiga för att undvika böjning och skador på vissa styrleder vid demontering. De gängade tapparna kan vara extra långa och sitta mycket hårt då de är infästa i aluminiumspindlar. Dels så skyddar adaptrarna den känsliga torx eller insex fattningen i toppen och gängan vid pressning. Den förhindrar också att gängan ovanför konan böjer sig eller går av.

Ingår i verktygssatsen:
1. 04-00024-051 - Volvo XC 40 2017 -, C40, Polestar 2 ... - M10×1,5×27,5mm
2. 04-00024-052 - Volvo V, S & XC60 - 90 2016 - ... - M12×1,75×19mm

I arbete

Klämbultssats 70-95 mm — 04-00024-500

Tilläggsstats för mycket effektiv urpressning av övre länkarmsbult på Audi A4, A6, Q7 mm, används ihop med 04-00024 (ingår ej).

Verktyget och metoden är mycket effektiv oavsett hur hårt bulten sitter fastrostad, alla bultar demonteras enkelt. Den utsatta positionen i kombination med vatten, salt och mix av aluminium och stål förvärrar korrosionen betydligt.

Bulten pressas ut med hela 4,5 ton samt slag (15T). De medföljande kilarna används som mothåll för att skydda klämman på hjulspindeln.

Med verktyget undviks helt värmning, urborrning samt användning av övriga versioner av verktyg som endast klarar löst sittande bultar.

Ingår i verktygssatsen:
1. 04-00024-501 - Pressverktyg med justerbar tryckstång
2. 04-00024-502 - Mothållsverktyg gaffel
3. 04-00024-503 - Förlängd topp L=65 mm
4. 04-00024-504 - Kilsats
5. 04-00024-505 - Justerbar tryckstång 33 mm, M10 med slagkropp
6. 04-00024-506 - Cylindriska pinnar (6 st)
7. 04-00024-507 - Distanssats

Pressverktyg med tappar — 04-00024-023

Utvecklad för urpressning av cylindriska spindelleder eller kulleder som är infästa med skruv och mutter istället för kona och mutter.

I de fall tappen rostat fast i hålet behöver urpressning genomföras. Pressverktyget kan monteras på cylindern eller på toppen beroende på åtkomst i bilen.

De två längderna på tapparna (10 & 20 mm) ökar flexibiliteten och åtkomsten i bilen. Tapparna är utbytbara då behov finns, 04-00024-103 (10 mm), 04-00024-104 (20 mm).

I arbete

Mothållsverktyg för extra långa tappar — 04-00024-024

Utvecklad för urpressning av extra långa spindelleder, över 72 mm längd. Chevrolet och GMC är några biltillverkare som använder längre tappar i större SUV och Pickuper.

Muttern lossas endast några varv och används som stöd åt pressbrickan i satsen. I satsen ingår även ett extra mothållverktyg som används med 04-00024, hydrauliskt kulledverktyg.

Ingår i verktygssatsen:
1. 04-00024-022 - Mothållsverktyg med friktionsring
2. 04-00024-110 - Adapter 14 mm

I arbete

Hydrauliskt kulledsverktyg 8,8 T (34-37 mm) 04-00028-100

För EV, Hybrider och SUV med grövre kulleder.

Kulleder i länkarmar och styrstag på tyngre EV, Hybrid, SUV, transport bilar och lätta lastbilar kan sitta hårt fast och vara betydligt grövre än på traditionella fordon. Dessa kräver ofta mer kraft och ökad räckvidd för att komma åt. Aluminium och långa grova stålkonor tillåter inte hammarslag på bildelarna, materialet är mjukt och deformeras. Verktyget är utformat för att hålla emot stålhylsor så dessa sitter kvar i styrspindeln av aluminium och samtidigt pressa ur ledens koniska tapp.

För extra kraft kan hammarslag göras, då endast på verktygets pressverktyg. Det vridbara mothållsverktyget har följande mått, 34mm och 37mm. De båda distansringarna i satsen gör verktyget anpassningsbart i längd, även hjulbultar kan demonteras och monteras.

För maximal säkerhet levereras en säkerhetsrem med verktyget. Detta spänns fast på lämplig plats för att undvika att verktyget faller ner under arbete.

Anv. med 700 bars hydraulpump 1030/1036.

Ingår i verktygssatsen:
1. 04-00028-021 - Pressverktyg med friktionsring
2. 04-00028-302 - Mothållsverktyg 34-37 mm
3. 04-00028-019 - Distansring 16 mm
4. 04-00028-020 - Distansring 26 mm
5. 04-00028-011 - Fångrem
6. RES4306 - Cejnnippel hydraulik hane 1/4"

EU Patent No. EP 3424644, US Patent No. US 10.807.222

I arbete

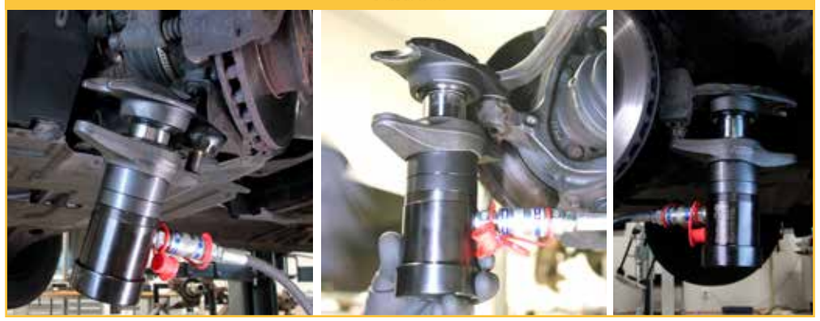

Mothållsverktyg 34-37 mm 04-00028-302

Kompletterar 04-00028 8,8T för de mindre kullederna på lastbil Pick-Up och transportbilar.

Verktyget kompletterar grundverktyg 04-00028 och gör det användbart på kulleder i länkarmar, styrstag och hjulbultar på mindre lastbilar och transportbilar även tyngre EV, Hybrid och SUV modeller.

Hydrauliskt kulledsverktyg 8,8 T (34-37 mm) 04-00028-200

Anpassad för Land Rover och Range Rover samt EV, Hybrider och SUV

Länkarmar och styrstag på dessa modeller kan sitta väldigt hårt fast i styrspindeln. Verktyget är utformat för att hålla emot stålhylsan så denna sitter kvar i styrspindeln av aluminium och samtidigt pressa ur ledens koniska tapp. Ofta behövs 8,8 ton samt extra effekt, detta fås genom hammarslag på pressverktyget under tryck. Verktyget sparar tid och förhindrar skador på den känsliga gängan.

Denna sats innehåller den nya klon 04-00028-302 som även finns i 04-00028-100 satsen. Det som skiljer saterna åt är en press/slagmutter som är anpassad för följande modeller på Land Rover och Range Rover:
Range Rover L405, 2013- ...
Discovery 5 L462, 2017-...
Range Rover Sport L494, 2014-...
Defender L663, 2020-...

Anv. med 700 bars hydraulpump 1030/1036.

Ingår i verktygssatsen:
1. 04-00028-021 - Pressverktyg med friktionsring
2. 04-00028-302 - Mothållsverktyg 34-37 mm
3. 04-00028-019 - Distansring 16 mm
4. 04-00028-020 - Distansring 26 mm
5. 04-00028-011 - Fångrem
6. RES4306 - Cejnnippel hydraulik hane 1/4"
7. 04-00028-203 - Press/Slagmutter M16x1,5

I arbete

CE märkt produkt för maximal säkerhet!
Produkten uppfyller EU:s hälso-, miljö- och säkerhetskrav

EU Patent No. EP 3424644, US Patent No. US 10.807.222

Pressbygel för spindelleder 03-00014-001

Pressbygel för spindelleder på transportbilar – MB Sprinter /VW Crafter / Ford Transit.

Bygeln har kompakta mått för ökad åtkomst runt spindelleder på transportbilar m.m.
Bygeln är gjuten i seghärdat stål för ökad hållfasthet och säkerhet.

Anv. med 8,5 tons cylinder 03-00015

I arbete

Start kit - Byte av bussningar och spindelleder — 20-00020

Komplett Pressverktygssats för bussningar och spindelleder – Effektiv, Stark och Mångsidig.

Letar du efter en professionell verktygssats för att enkelt byta bussningar, spindelleder och andra pressade komponenter? Den här kompletta satsen är utvecklad för att ge snabba, exakta och säkra resultat – oavsett om du arbetar i en bilverkstad eller med tunga fordon. Med hjälp av det kraftiga pressblocket och de noggrant utformade adaptrarna kan du byta en bussning eller spindelled på bara 5–10 minuter, vilket sparar både tid och kostnader i verkstaden. Alla delar är tillverkade för att tåla höga laster och frekvent användning.

Ingår i verktygssatsen:
1. **1090-69 - Pressblock:** Robust och funktionellt pressblock. Byt en spindelled eller bussning på bara 5–10 minuter.
2. **1090-60-10 - Set med stödben**, 275 mm (2 st) : Ger stabilitet och precision vid arbete.
3. **01-00003 - Universal pressverktygssats 3**: Innehåller pressdetaljer från universalset 01-00001 och lockset 01-00001-400. Levereras i en praktisk foam-insats (290×415 mm) för enkel förvaring och snabb åtkomst. Kan användas i pressram 1090-69, med dragstänger M10, M12, M14 eller direkt i verkstadspress.
4. **1090-60-06 Adapterring**: För montering i presstativ 1090-69.
5. **1090-32-12 Dragstångsset M12**
6. **1090-32-14 Dragstångsset M14**

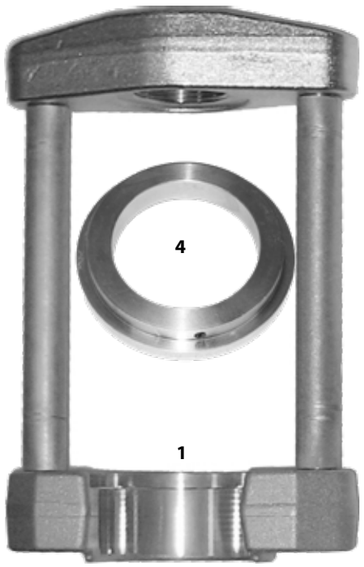

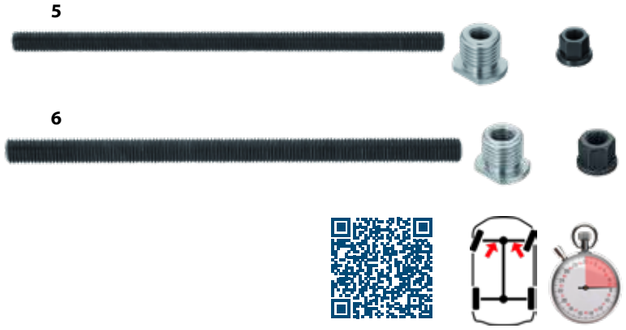

I arbete

DELAR UR 20-00020 KAN KÖPAS SEPARAT (1090-69, 1090-60-06, 1090-60-10)

Pressstativ, öppen platta — 1090-69

Starkt och flexibelt presstativ för byte av spindelleder, bussningar m.m.

Verktyget går att komplettera med plattan 1090-60-02 för att få presstativ 1090-60 genom att byta den nedre plattan på stativet. Underlättar för demontering och montering av bussning där platta för bultar som fäster i upphängning eller kaross går igenom bussningen.

Anv. med cylinder 1090-03/01-00030/1090-02-WAL

Ingår i verktygssatsen:
1. 1090-60-01 - Platta med gänga
2. (2x)1090-60-03 - Stödben 185 mm
3. (4x)1090-60-04 - Bult M16x40mm
4. 1090-60-05 - Platta med öppen sida

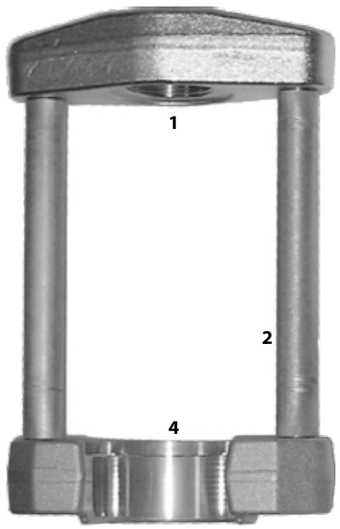

I arbete

1090-69 med 1090-60-06

1090-32–12

RES4015
Dragstång M12, 250 mm, 12.9 kvalitet.

RES4011
Adapter M22→M12

RES4022
Kragmutter **M12**

1090-32–14

RES4016
Dragstång M14, 250 mm, 12.9 kvalitet.

RES4010
Adapter M22→M14

RES4021
Kragmutter **M14**

Adapterring — 1090-60-06

För montering i presstativ 1090-69.

Med adaptern uppnås samma mått i underdelen som i det slutna presstativet 1090-60.

Set med två långa stödben, 275 mm — 1090-60-10

Används med pressbygel 1090-60 samt 1090-69 då universal bussningssats 01-00003 eller 01-00001 används utan dragstång. Består av 2 st 1090-60-07.

I arbete

Med 1090-60-06 , 1090-60-10 och 01-00030

Universal pressverktygssats 40,7-79,7 mm — 01-00003

En flexibel, genomtänkt och mycket användbar sats för bland annat bussningar, spindelleder och vissa lager. Satsen innehåller 29 olika pressdetaljer.

Hylsorna som är tätstegade är dessutom vändbara så att ytterligare storlekar kan utnyttjas. I satsen finns även en adapter samt tryckaxel som gör det möjligt att använda sig av pressbygel 1090-60 och 1090-69. Denna funktion är mycket användbar då bussningar samt spindelleder utan hål igenom demonteras eller monteras. Denna funktion är mycket användbar då bussningar samt spindelleder utan hål igenom demonteras eller monteras. De större hylsorna är anpassade för att även täcka in bland annat de inre länkarmsbussningarna på BMW E38/E39, Mercedes E/S klass samt Fiat Doblo m.fl.

Används med cylinder 01-00030 eller 1090-02-WAL

01-00003 Universalsats 3

01-00001-001 Adapterplatta

01-00001-002 Justerbar tryckstång 90mm, M24

Presshylsor art:	Ø A mm	Ø B mm	Ø C mm
01-00001-101	40,7	42,5	35,2
01-00001-102	43,7	45,5	38,2
01-00001-103	46,7	48,5	41,2
01-00001-104	49,7	51,5	44,2
01-00001-105	52,7	54,5	47,2
01-00001-106	55,7	57,5	50,2
01-00001-107	58,7	60,5	53,2
01-00001-108	61,7	63,5	56,2
01-00001-109	65,7	67,5	60,2
01-00001-110	69,7	71,5	64,2

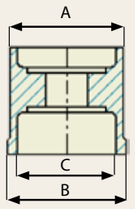

Pressrör art:	Ø A mm	Ø B mm	Ø C mm
01-00001-201	38,7	44,7	30,5
01-00001-202	41,7	44,7	34
01-00001-203	44,7	44,7	37,2
01-00001-204	47,7	55	40,2
01-00001-205	50,7	55	43,2
01-00001-206	53,7	55	46,2
01-00001-207	56,7	55	49,2
01-00001-208	59,7	70	52,2
01-00001-209	62,7	70	55,2
01-00001-210	65,7	70	58,2
01-00001-211	68,7	70	61,2
01-00001-212	71,7	70	64,2
01-00001-213	75,7	75,7	68,2
01-00001-214	79,7	79,7	72,2

Presslock art:	Dimension
01-00001-401	Presslock 45 mm
01-00001-402	Presslock 55 mm
01-00001-403	Presslock 70 mm
01-00001-404	Presslock 76 mm
01-00001-405	Presslock 80 mm

Pressrör och hylsor kan köpas separat i en sats **01-00001.**

Presslocken kan köpas separat **01-00001-400.**

I arbete

Vid användning av dragstång klickas pressröret på presslocket. Denna blir då ett stopp för muttern. Passar dragstång M10, M12 och M14. Se sida 67

Tryckstång 01-00001-002 (ingår i 01-00003) låser fast presslocken som i sin tur låser fast pressröret för smidigare arbete.

Levereras i foam 01-00001-003 (290x415 mm)

Universal pressverktygssats 28,6-40,6 mm — 01-00001-500

Tilläggsats till 01-00003. Presshylsor och pressrör är tätstegade för bästa inpassning.

Satsen är framtagen för de minsta bussningarna i fram- och bakvagn, Ø28,6mm – Ø43,6mm. Används med M10– M14 dragstång eller med pressbygel 1090-69 med tryckaxel och presslock ur universalsats 01-00003. Pressrören i satsen passar på dragsidan på följande hydraulcylindrar: 01-00030 och -1090-02-WAL.

Levereras i foam 04-00023-007

Används med cylinder 01-00030 eller 1090-02-WAL

Pressrör art:	Ø A mm	Ø B mm	Ø C mm
01-00001-501	38	44,7	30
01-00001-502	40	44,7	32
01-00001-503	42	44,7	34
01-00001-504	44	55	36

Presshylsor art:	Ø A mm	Ø B mm	Ø C mm
01-00001-510	27,5	28,6	22,6
01-00001-511	28,6	29,6	23,6
01-00001-512	29,6	30,6	24,6
01-00001-513	30,6	31,6	25,6
01-00001-514	31,6	32,6	26,5
01-00001-515	32,6	33,6	27,6
01-00001-516	33,6	34,6	28,6
01-00001-517	34,6	35,6	29,6
01-00001-518	35,6	36,6	30,6
01-00001-519	36,6	37,6	31,6
01-00001-520	37,6	38,6	32,6
01-00001-521	38,6	39,6	33,6
01-00001-522	39,6	40,6	34,6

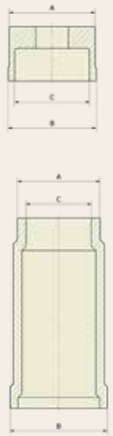

Universal pressverktygssats 52,2-81,2 mm — 01-00002-002

En genomtänkt och mycket användbar sats som används med 01-00003 för ännu större flexibilitet.

Satsen innehåller 10 olika pressringar med olika mått från 52,2 – 81,2 mm. Finns att köpa med en öppen underdel 01-00002 till pressbygel 1090-60 samt en adapterring som gör det möjligt att använda Wallmeks övriga verktyg till spindelleder direkt i bygeln.

01-00002 Universal set 2

1090-60-05 Platta, öppen

Pressring	Ø A mm	Ø B mm	Ø C mm
01-00001-301	59	70	52,2
01-00001-302	62	70	55,2
01-00001-303	65	70	58,2
01-00001-304	68	70	61,2
01-00001-305	71	90	64,2
01-00001-306	74	90	67,2
01-00001-307	77	90	70,2
01-00001-308	80	90	73,2
01-00001-309	84	90	77,2
01-00001-310	88	90	81,2

01-00002-001 Foam

1090-60-06 Adapter

1090-60-05 Platta med öppen sida*

*Ingår ej i 01-00002-002

Utgående! finns kvar så länge vi har i lager

01-00002-002

01-00002

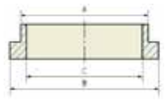

Adaptersats — 1090-69-40

Ingår i verktygssatsen:

1. 1090-69-41 – Justerbar tryckstång
2. 1090-69-42 – Adapterplatta

1

2

Märkestabell för spindelledsverktyg

Bilmodell	Artikel nr.
BMW E30, E36 (inre)	1090-62-01, 1090-62-02, 1090-62-03
MB Sprinter	1090-66-01, 1090-66-03
MB Sprinter 2007-	1090-66-08, 1090-66-09, 1090-66-10
Dacia Logan I (2006-2013) Renault Clio III (2006-2013) Renault Grand Scenic I (2003-2009) Renault Laguna I, Renault Megane II, Renault Modus (2005-2013), Renault Scenic II	1090-62-01, 1090-68-01, 1090-68-02
Nissan Interstar, Opel Movano, Renault Master **Övre:**	1090-66-04, 1090-66-06
Nedre:	1090-62-08, 1090-66-04, 1090-66-05
VW T4	1090-66-01, 1090-66-04
VW LT 35	1090-66-01, 1090-66-03
VW Crafter	1090-66-08, 1090-66-09, 1090-66-10
Hyundai Trajet, Santa Fe	1090-66-05, 1090-66-07, 1090-68-01

Demontera från länkarm

04-00024
Se info sida 40

03-00014, Se info sida 43
MB Sprinter, VW Crafter, Ford Transit

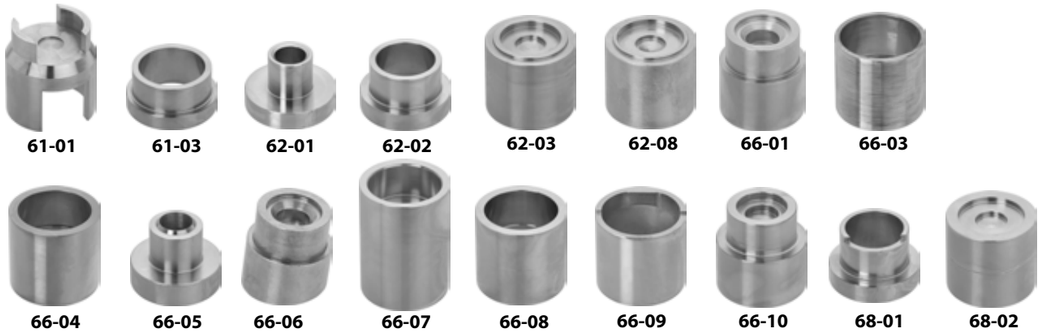

Pressstativ 1090-60

Starkt och flexibelt presstativ för byte av spindelleder, bussningar m.m. Verktyget går att komplettera med plattan 1090-60-05 för att få det öppna presstativet 1090-69 genom att byta den ogängade plattan på stativet.

Ingår i satsen
1. 1090-60-01 - Platta med gäng
2. 1090-60-02 - Platta utan gänga
3. (2x) 1090-60-03 - Stödben 185mm
4. (4x) 1090-60-04 - Bult M16x40mm

I arbete

Bakvagnsbussningssats 1090-39

Audi A3, Seat Ibiza, Skoda Fabia & VW Golf IV

Sats för byte av bakvagnsbussning. Konstruerad för snabbt och enkelt byte av bussningen.

Ingår i verktygssatsen:
1. 1090-39-10 - Mothållshylsa
2. 1090-39-06 - Demonteringshylsa
3. 1090-39-08 - Monteringshylsa
4. 1090-39-09 - Monteringsring

Anv. med presstativ 1090-69

Volkswagen	Audi	Seat	Skoda
Beetle (I) 1998-2010 Bora 1998-2005 Golf (IV) 1997-2008 Polo (IV) 2002-2012 Fox 2003-	A3 (8L) 1997-2003 TT 1999-2006	Ibiza (III) 2002-2009 Leon (I) 1999-2006 Toledo (II) 1999-2005	Fabia (I) 2002-2008 Octavia (I) 1998-2010 Roomster 2006- Rapid 2012-

I arbete

Originalet sedan 1978

Bra verktyg gör er verksamhet bättre.

INGA KOPIOR – ENDAST ORIGINAL

Bakom varje innovativt verktyg från Wallmek ligger hundratals timmar av utveckling, testning och förfining. Våra idéer blir verklighet för att förenkla ert arbete och maximera er produktivitet – på riktigt.

SVENSK INNOVATION & PRECISION

Alla våra produkter utvecklas och monteras i Kungälv. Wallmek står för svensk innovation, precision och ett genuint hantverk. Vi kombinerar teknik och erfarenhet för att leverera verktyg i toppklass – med kvalitet, säkerhet och miljötänk i fokus.

PATENTSKYDDAD FÖR ER TRYGGHET

Vi investerar i patent och skydd för att kunna fortsätta leverera säkra, smarta och långsiktiga verktygslösningar. Tack för att ni hjälper oss att identifiera och säga ifrån mot farliga kopior och företag som väljer att kopiera istället för att skapa.

Att välja kopior är att kompromissa med både säkerhet och lönsamhet. Rätt verktyg gör jobbet – fel verktyg kostar dig både tid och pengar.

SÄKERHET & CE-MÄRKNING HOS WALLMEK

På Wallmek är säkerhet en självklarhet.
Våra CE-märkta verktyg uppfyller EU:s krav på säkerhet, hälsa och miljö. Vi utvecklar produkter som minskar belastning, förenklar arbetet och skapar tryggare arbetsmiljöer.

Säkerhet är en grundpelare i allt vi gör.

Välj originalet – välj Wallmek.
För högsta säkerhet, dokumenterad kvalitet och en effektivare verkstad.

Bussningssats för byte av främre bussning längsgående stag bak — 01-00022

Volvo S60, S80, V60, V70, XC60 samt XC70 2007- 2016
Ford Mondeo, S Max, Galaxy 2007-2015

Med verktyget byts bakvagnsbussningen direkt på bilen med minimal demontering. Tidsåtgången är endast 30 min per sida.

Bussningens utsatta läge bidrar till att bussningen sitter hårt fast, de rekommenderade cylindrarna är från 14 – 22 ton och skruvas in i pressbygeln. Belasta ej bygeln eller bussningen mer än 16 ton!

Används med hydraulcylinder 03-00030/1090-02 WAL/1090-03

Ingår i verktygssatsen:
1. 01-00022-020 - Pressfixtur
2. 01-00022-003 - Tryckrör
3. 01-00022-004 - Tryckbricka
4. 01-00022-005 - Adapterring
5. 1090-60-01 - Platta med gänga
6. (2x) 1090-60-04 - Bult M16x40mm

I arbete

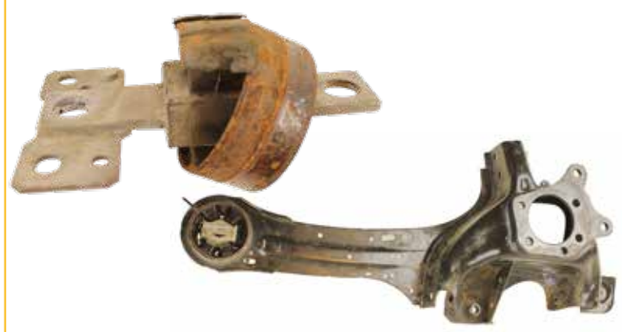

Bussningssats för befintlig bygel — 01-00022-010

Om pressbygel 1090-60 eller 1090-69 redan finns kan istället 01-00022-010 beställas. Den gängade bygeldelen monteras då verktyget skall användas, se 01-00022.

Ingår i verktygssatsen:
1. 01-00022-020 - Pressfixtur
2. 01-00022-003 - Tryckrör
3. 01-00022-004 - Tryckbricka
4. 01-00022-005 - Adapterring

I arbete

Bakvagnsbussningssats — 1090-69-20-B

Volvo V50/S40/C30 2004 -2019, Ford Focus 1999 -2018, Mazda 3 2003 – 2013, Ford Kuga 2008 - 2018

Sats för snabba byten av bakvagnsbussning med minimal demontering. Arbetstid 20 min.

Satsen kan användas med bussningssats 01-00022 eller presstativ 1090-69.

Ingår i verktygssatsen:
1. 1090-69-21 - De-/monteringshylsa
2. 1090-69-22 - Monteringsbricka
3. 1090-69-23 - Mothållsring
4. 1090-69-24 - Tryckbricka
5. 1090-69-25 - Monteringshylsa
6. 1090-69-26 - Mothållsring

I arbete

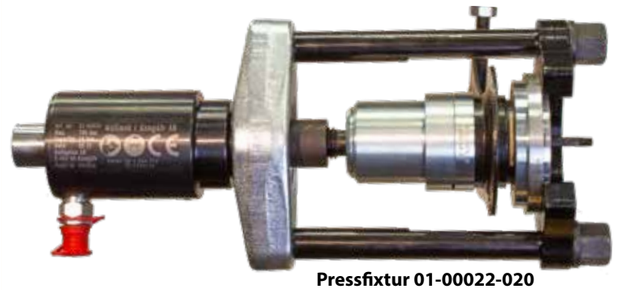

Pressfixtur 01-00022-020

Bussningssats nedre spindelbussning bak, BMW 1, 2, 3 & 4 serie — 01-00051

Bussningssats för snabba byten av nedre spindelledsbussning bak.

Satsen är utformad för att byta bussningen med hydraulcylinder direkt på bilen utan tidsödande demontering.
Det långa pressröret ger plats åt hydraulcylindern så denna inte är i kontakt med bromssköld eller bärarmar.

Används på följande modeller:
BMW **1 ser** 04 - 19, BMW **2 ser** 12 - 19, BMW **3 ser** 05 – 19, BMW **4 ser** 12 – 19, BMW **X1** 05 – 15, BMW **X3** 09 – 17, BMW **X4** 13 – 18.

I arbete

NY

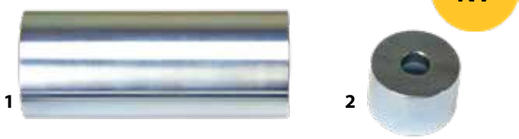

Rek. cylinder 01-00030/1090-02-WAL

Ingår i verktygssatsen:
1. 01-00051-001 - Pressrör
2. 01-00051-002 - Presshylsa
3. RES4010 - Adapter M22-M14
4. RES4016 - Dragstång M14, 250mm
5. RES4021 - Kragmutter M14

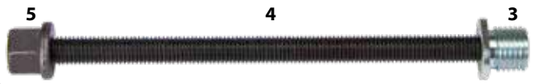

Bussningssats bakaxel, Ford Explorer 2020- — 01-00057

Satsen möjliggör byte av bakre differentialbussning direkt på bilen.

Då växelhuset bak demonteras tillåts åtkomst med 18T hydraulcylinder.
Beroende på årsmodell från 2020 - sitter en eller två bussningar monterade i bakaxelbalken, verktyget passar båda modeller och bussningar. Hydraulcylinderns dragfunktion tillåter demontering med M14 dragstång, ingen förborrning krävs för grövre dragstång.

Ingår i verktygssatsen:
1. 01-00057-001 - Pressbricka
2. 01-00057-002 - Presshylsa
3. 01-00035-020 - Lagerskål
4. RES4010 - Adapter M22-M14
5. RES4016 - Dragstång M14, 250mm
6. RES4021 - Kragmutter M14

Rek. cylinder 01-00030

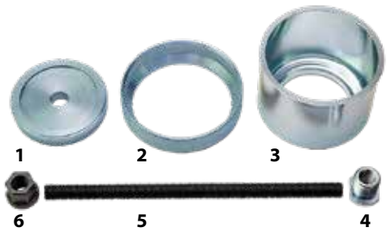

I arbete

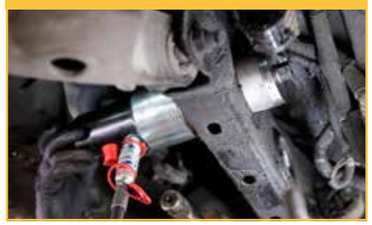

Länkarmsbussningssats, Subaru 60 mm — 01-00052

Länkarmsbussningen byts enkelt direkt på bilen.

Satsen är utformad för att passa de olika versionerna på bussning och länkarmar som används i de olika modellerna. Levereras med M14 dragstångssats 1090-32-14

Merparten av Subaru personbilar har denna 60 mm bussning monterad i främre länkarm: Legacy 2004 – 2014,
Impreza 2008 – 2022, XV/Crosstrek 2012 – 2022,
Forester 2008 – 2022, Levorg 2015 – 2022.

Ingår i verktygssatsen:
1. 01-00052-001 Pressrör
2. 01-00052-002 Presshylsa
3. RES4010 Adapter M22-M14
4. RES4016 Dragstång M14 L=250mm
5. RES4021 Kragmutter M14

Rek. cylinder 01-00030/1090-02-WAL

I arbete

01-00003 och 01-00001-500
Se sida. 46-47

Bussningssats länkarm, EMP2 2016- — 01-00059

Gör jobbet enklare och snabbare! Byt enkelt bussningen i den nedre länkarmen fram – antingen med hydraulcylinder eller i verkstadspress.

Även slitna eller snedmonterade bussningar demonteras smidigt utan krångel. För att komma åt behöver länkarmen tas loss från bilen.
Vid montering säkerställer den specialanpassade hylsan att bussningen alltid hamnar i exakt rätt position.

Peugeot Expert, Citroen Jumpy, Toyota Pro Ace, Opel Vivaro, Fiat Scoudo

*01-00059-001 Bussningssats utan M14**

Rek. cylinder 01-00030/1090-02-WAL

Ingår i verktygssatsen:
1. 01-00059-001 - Presshylsa Ø57 mm*
2. 01-00001-211 - Tryckrör Ø68,7 mm*
3. RES4016 - Dragstång M14 L=250mm 12.9
4. RES4010 - Adapter M22-M14
5. RES4021 - Kragmutter M14

Demontering

Montering

Bussningssats bakaxel — 01-00054

Snabbt byte av plast/gummibussning 5Q0 501 541 C

Bytet av båda bussningarna görs direkt på bilen, bakaxeln viks ner i framkant.
Bussningen är monterad i volymbilar från fyra VAG märken, VW, Audi, Skoda och Seat sedan 2013-. Delarna i satsen är utformade för att få grepp och knäcka av plastflänsen samt att styra rakt in i bussningshållaren. Montering görs enkelt utan att skada den ömtåliga bussningen.
I satsen ingår även lagerskål 01-00035-030 samt komplett dragstång M12 (1090-32-12). Alla delar i satsen kan beställas separat för användning i befintlig lagerskål eller dragstång. **Byte av 2 bussningarna tar ca 30 min**

Används på följande modeller:
VW Golf 7 & 8, T-Cross, T-Roc, Polo 5, **Audi** A3 2013-, A1 2019-, Q2 2017-
Skoda Kamiq, Karoq, Octavia 3, Scala, **Seat** Arona, Ateca, Ibiza 5, Leon 3

Rek. cylinder 01-00030/1090-02-WAL

Ingår i verktygssatsen:
1. 01-00054-001 - Presshylsa
2. 01-00054-002 - Ring
3. (2x) 01-00054-003 - Mothållshalva
4. 01-00054-004 - Pressring
5. 01-00054-005 - Lock
6. 01-00035-020 - Lagerskål Ø93mm
7. RES4015 - Dragstång M12 L=250mm
8. RES4022 - Kragmutter M12
9. RES4011 - Adapter M22-M12

I arbete

Demontering

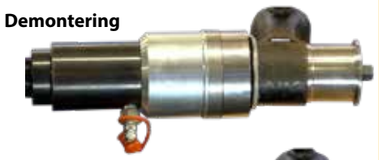

Montering

Bussning

Bakvagnsbussnings sats -övre & nedre, Tesla modell 3/Y — 01-00058

En tidsbesparande sats för byte av bussningarna i de tre olika aluminiumhjulspindlarna.

Med satsen byter du effektivt övre och nedre kulledsbussningar i bakre hjulspindeln. Satsen är även anpassad för ersättningsbussningar på Model 3 i gummi/metall. Arbetet utförs med bromsok och bromsskiva kvar på bilen, ingen extra tidskrävande demontering behövs.
Används med hydraulcylinder 01-00030 (18T) för att underlätta arbetet i det trånga hjulhuset.
En tidsbesparande sats för byte av båda bussningarna i tre olika aluminiumhjulspindlar. Satsen ger både ekonomiska och miljömässiga fördelar jämfört med att byta hela hjulspindeln.

Ingår i satsen:
1. 01-00058-001 - Tryckrör*
2. 01-00058-002 - Demonteringshylsa*
3. 01-00058-003 - Demonteringskopp*
4. 01-00058-004 - Monteringskopp*
5. 01-00058-005 - Monteringskopp*
6. 01-00058-006 - Monteringskopp*
7. RES4010 - Adapter M22 - M14
8. RES4021 - Kragmutter M14
9. RES4016 - Dragstång M14, 250 mm lång, 12.9 kvalitet
10. 04-00023-015 - Foam till 01-00058

01-00058-050
Bakvagnsbussning utan M14 dragstångssats (*1-6)

Används med 18 tons hydraulcylinder

Uppdaterad bussning

Befintlig bussning

Model Y Model 3

NY 2025

ORIGINAL WALLMEK PRODUCTS

10

3

6

5

1

2

4

7

9

8

I arbete

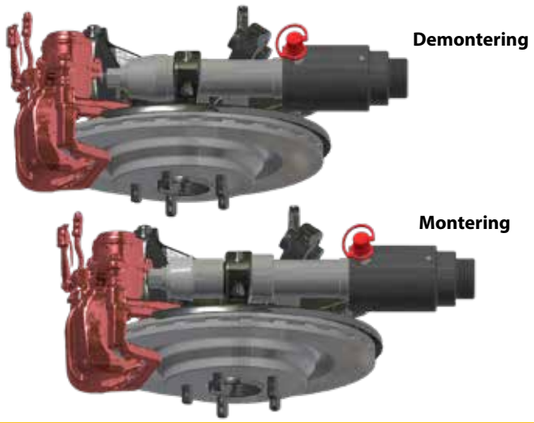

Silentlagersats, VW, Audi, Seat, Skoda — 1062-01

Sats för byte av bakre bussning i länkarm fram. Satsen är för manuellt bruk.

Ingår i verktygssatsen:
1. 1062-01-01 - De-/monteringsbricka
2. 1062-01-02 - Tryckrör
3. 1062-01-03 - Monteringsbricka
4. 1062-01-04 - Demonteringsbricka
5. RES4021 - Kragmutter M14 (2st)
6. RES4028 - Dragstång M14, 150 mm

I arbete

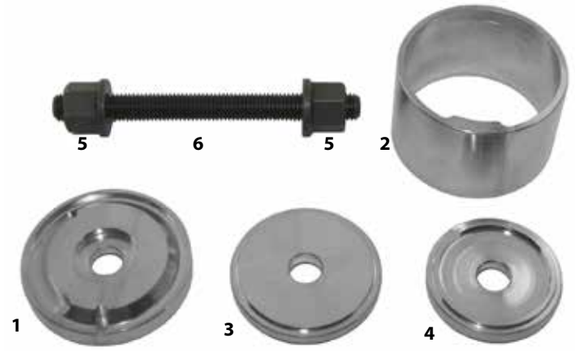

Silentbussningssats, VW, Audi, Seat, Skoda — 01-00023

Bussningen byts enklast i verkstadspressen då åtkomsten är begränsad under bilen.

Med endast ett fåtal delar demonteras och monteras den tvådelade bussningen i aggregatsbalken.
VW: Caddy III (2004-2010), Eos (2006-), Golf V (2003-2009), VI (2008-), Scirocco (2005-), Jetta III (2005-2010), Passat (2005-2010), Tiguan (2007-), Touran (2003-).
Audi: A3 (2005), TT (2006-2010).
Seat: Altea (2004-), Leon (2005-), Toledo (2004-2009).
Skoda: Octavia (2004-2010).

Ingår i verktygssatsen:
1. 01-00023-001 - Tryckrör
2. 01-00023-002 - Tryckbricka
3. 01-00023-003 - Tryckrör

I arbete

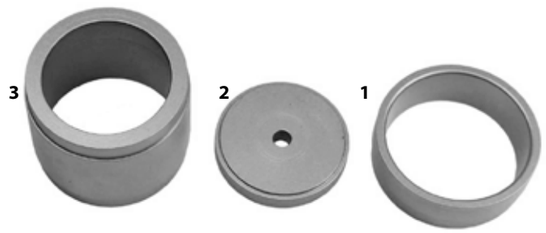

Sats för byte av bakre länkarmsbussning fram, VW T5 — 01-00025

Bytet görs direkt på bilen med minimal demontering.
En enkel sats som ger stor tidsvinst, arbetstid ca 15 min.

Rek. cylinder 01-00030/1090-02-WAL

Ingår i verktygssatsen:
1. 01-00025-001 - Pressplatta
2. 01-00025-002 - Hylsa
3. RES4010 - Adapter M22-M14
4. RES4016 - Dragstång M14, 250mm
5. RES4021 - Kragmutter M14

I arbete

Pressbygel max 18 ton — 1090-55-C

Smidd pressbygel för snabba byten av spindelleder m.m. Uppdaterad och förbättrad version som ersätter tidigare pressbygel 1090-55-B, nu med 40mm längre och 14mm djupare invändiga mått för ett större användningsområde. Utformning och materialval är anpassade för presskrafter på hela 18 Ton utan extra förstärkning. Greppvänlig utformning med handtag i ryggen. Pressbygeln används med följande satser för byte av kulleder: Mercedes 211, 1090-54-10, 1090-54-11 samt Ford Transit, 02-00009. **Vikt:** 6,5 kg.

Rek. cylinder 1090-03, 01-00030, 03-00015, 1090-02-WAL

I arbete

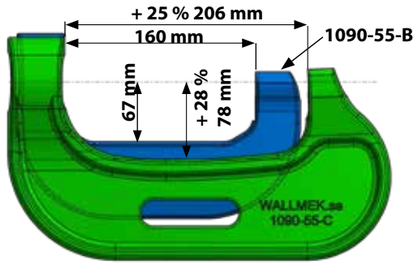

Tillbehör - Justerbar tryckstång 172 mm, M24 — 01-00043-003

Tillbehör (ingår ej): Denna förlängda tryckstång behövs för att utföra vissa jobb.

Spindelled - Ford Transit 2014- — 02-00016

Sats för demontering av spindelleder – för modeller med och utan bultinfästning (från 2014–) Vid demontering undviks helt drag i ledens kula, effektiv demontering utan att dela spindelleden. Upp till 18 T tryckkraft kan i stället göras mot spindelledens hus, även de mest fastrostade spindellederna demonteras enkelt vid användning med pressbygel 1090-55-C samt hydraulcylinder. I satsen ingår en hålsåg som tar bort bultöronen och därmed gör det möjligt att demontera med pressfixturen utan att dra sönder spindelleden.

Rek. cylinder 01-00030/1090-02-WAL/1090-03*

Ingår i verktygssatsen:
1. 02-00016-001 - Pressfixtur
2. 02-00016-002 - Pressadapter
3. 02-00016-003 - Borrbussning
4. 02-00016-005 - Presshylsa
5. 02-00016-006 - Presshylsa
6. (2x) 02-00016-007 - Styrskruv
7. 02-00016-012 - Hålsåg Ø29 mm
8. 02-00016-013 - Hålsågshållare Ø9 mm 14-30mm

** (extra adapter behövs 02-00016-020)*

Demontering 1

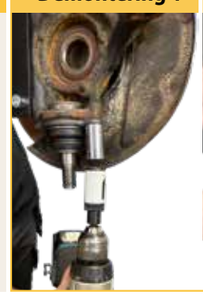

Demontering 2

Montering

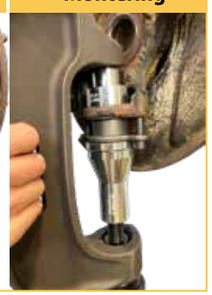

Levereras i foam

Spindelledssats Ford Transit 2000-2014 — 02-00009

Sats för byte av spindelleder snabbt och enkelt på Ford Transit.
Arbetet görs direkt på bilen med mycket stor tidsbesparing.

Ingår i verktygssatsen:
1. 02-00009-001 - Tryckhylsa
2. 02-00009-002 - Lock
3. 02-00009-003 - Monteringshylsa
4. 02-00009-004 - Demonteringshylsa

I arbete

Spindelledssats MB 211 & 220 — 1090-54-10

Sats för byte av spindelleder på Mercedes-Benz 211 och 220. Varken demontering av bromskomponenter eller programmering av styrenhet behövs.

Ingår i verktygssatsen:
1. 1090-54-03 - Tryckhylsa MB 211, 220
2. 1090-54-04 - Monteringshylsa MB 211, 220
3. 1090-54-05 - Demonteringshylsa MB 211, 220
4. 01-00043-003 - Justerbar tryckstång 172 mm, M24

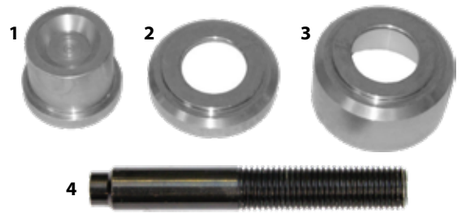

I arbete

Länkarmsbussningssats bak — 1090-54-12

Mercedes Benz C, E och S klass

Sats för byte av bakre, nedre bussning i länkarm bak.

Rek. cylinder 01-00030/1090-02-WAL

Ingår i verktygssatsen:
1. 1090-54-12-001 - Demonteringshylsa
2. 1090-54-12-002 - Monteringshylsa
3. 1090-54-12-003 - Tryckrör
4. 1090-54-12-004 - Mothållsring, montering
5. RES4021 - Kragmutter M14
6. RES4016 - Dragstång M14, 250mm
7. RES4010 - Adapter M22-M14

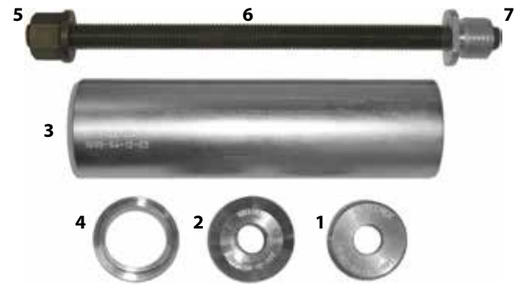

I arbete

Krängningshämmarkulledssats MB 211 & 220 — 1090-54-11

Sats för byte av krängningshämmarkulleder på Mercedes-Benz 211 och 220. Enda demonteringen som behövs är av själva krängningshämmaren. Varken stötdämpare eller nedre länkarmsfästen behöver demonteras.

Ingår i verktygssatsen:
1. 1090-54-01 - Tryckhylsa MB 211, 220
2. 1090-54-02 - Tryckhylsa MB 211, 220

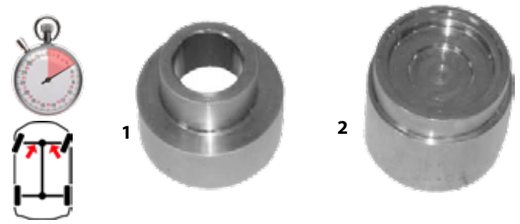

Spindelledsdemonteringshylsa MB ML — 1090-54-06

Hylsa för demontering av spindelled på Merzedes-Benz ML.
Används med 1090-54-10.

VARFÖR HYDRAULIK?

HYDRAULIKENS KRAFT I VERKSTADEN

Hydraulik har länge varit en viktig del av fordonsreparationer. Wallmeks hydraulcylindrar gör det möjligt att arbeta effektivare direkt på bilen och sparar både tid och energi.

KOMPAKT OCH KRAFTFULL

Wallmeks hydraulcylindrar är både kompakta och kraftfulla, med kraft från 4,5 -70 Ton. De är utformade för att användas direkt på fordonet utan demontering av större komponenter.

DRAGANDE OCH TRYCKANDE FUNKTION

Merparten av cylindrarna kan både dra och trycka, vilket gör dem mångsidiga. De hanterar hjullager, nav och bussningar med precision och kan trycka ut axlar och bromsskivor utan att behöva en verkstadspress...

"Ren kraft -överraskande smidig"

Fördelarna med hydraulik

- **Precision och pålitlighet** - Ger noggrann kontroll vid både dragande och tryckande arbete.
- **Mångsidighet** - Kan användas för flera applikationer, vilket gör verkstaden flexibel.
- **Stor kraft i litet format** - Kompakt verktyg med hög kapacitet
- **Lång livslängd** - Minimal risk för mekaniskt slitage tack vare hydraulikens konstruktion
- **Tidsbesparing** - Arbete kan utföras direkt på bilen utan större demontering.
- **Ergonomisk användning** - Minskar fysisk belastning för mekanikern.
- **Kostnadseffektivitet** - Reducerar behovet av specialverktyg och verkstadspress.

Extra kraft vid behov: Slagkroppen ger extra kraft för fastrostade delar. Med Wallmeks hydraulik blir **verkstadsarbetet enklare och mer tidseffektivt.**

MORE POWER THAN YOU WILL EVER NEED

I en bransch där precision och styrka är avgörande har Wallmek förfinat konsten att kombinera innovation med rå kraft. Våra hydraulcylindrar – på 18, 22 och 32 ton – är specialdesignade för att möta de tuffaste utmaningarna inom fordonsreparation och underhåll.

18-ton - Kompakt & flexibel
Den kompakta 18-tonscylindern (2,8 kg) är ett oumbärligt verktyg i verkstaden, där den med kirurgisk precision pressar ut lager, drivaxlar och bussningar. Med en design anpassad för trånga utrymmen ger den maximal effekt utan att kompromissa med flexibilitet.

22-ton - Mer effekt
För den som arbetar med tyngre fordonskomponenter och behöver en längre slaglängd är 22-tonscylindern en naturlig förlängning av hantverket. Här är det lager och nav som står i fokus – uppgifter som kräver kraft, men också en säker och kontrollerad applicering.

32-ton -Titan i all sin rätt
När nav och lager på transportbil kräver demontering är det 32-tonscylindern som får jobbet gjort. Konstruerad för att hantera extrema påfrestningar levererar den inte bara styrka, utan även en ovärderlig tidsbesparing för mekaniker och verkstad.

Wallmeks filosofi är tydlig: ingen detalj är för liten för att förbises, ingen kraft är för stor för att bemästra. Med en fot stadigt förankrad i den svenska ingenjörstraditionen fortsätter vi att driva utvecklingen framåt – en cylinder i taget.

"Problem främjar kreativitet! Kraft i varje detalj – Wallmeks hydraulcylindrar tar fordonsindustrin till nästa nivå."

Hydraulcylinder 18 ton — 01-00030

18 tons tryckande och dragande "lättvikts" hydraulcylinder i ett kompakt format med automatisk retur av kolven, endast 2,8 kg.

Konstruerad för daglig användning i bilverkstadsmiljö.
Kan användas med alla våra personbilsverktyg och dragstänger M10-M22 med rätt adapter. Hydraulcylinderns tryck kan kombineras med slagkraft vid användning av slagkropp 1086-6. till exempel vid urpressning av fastrostade drivaxlar.

Vikt: 2,8 kg. **Slaglängd:** 50 mm. **Automatisk returfunktion.**

EU Patent No. EP 3156179, US Patent No. US 10.047.772

Ingår i verktygssatsen:

1. 01-00030-001 - Hydraulcylinder 18 ton
2. RES4306 - Cejnnippel hydraulik
3. RES4026 - Dragstång M18/M22, 250 mm
4. RES 1090-01-09 - Tryckfot M24x3
5. RES 4024 - Kragmutter M18
6. 1086-6 - Slagkropp M22x2,5
7. RES 1090-01-10 - Justerbar tryckstång 100 mm, M24x3
8. RES 1090-01-12 - Justerbar tryckstång 132 mm, M24x3
9. 01-00030-005 - Tryckaxel
10. 09-1090-01-11 - Lock till bakgavel - G1½-11

18T

Hydraulcylinderns tryck kan kombineras med slagkraft vid användning av slagkropp 1086-6

Effekt

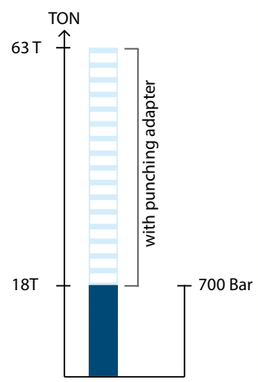

Levereras i foam

I arbete

Hydraulcylinder 22 ton — 1090-02-WAL

22 tons tryckande och dragande hydraulcylinder i ett kompakt format med automatisk retur av kolven. Konstruerad för daglig användning i bilverkstadsmiljö

Kan användas med alla våra personbilsverktyg och dragstänger M10-M22 med rätt adapter. Hydraulcylinderns tryck kan kombineras med slagkraft vid användning av slagkropp 1086-6. Till exempel vid urpressning av fastrostade drivaxlar.

Vikt: 4,7 kg. **Slaglängd:** 70 mm. **Automatisk returfunktion.**

Ingår i verktygssatsen:

1. 1-1090-02 - Hydraulcylinder 22 ton
2. 1086-6 - Slagkropp M22x2,5
3. RES 1090-01-09 - Tryckfot M24x3
4. RES 1090-01-10 - Justerbar tryckstång 100 mm, M24x3
5. 09-1090-01-11 - Lock till bakgavel
6. RES 1090-02-04 - Tryckaxel 151mm, M24x3
7. RES 1090-05-02 - Justerbar tryckstång 109 mm, M24x3
8. RES4024 - Kragmutter M18
9. RES4026 - Dragstång M18/M22, 250 mm
10. RES4306 - Cejnnippel hydraulik

22T

Hydraulcylinderns tryck kan kombineras med slagkraft vid användning av slagkropp 1086-6

Effekt

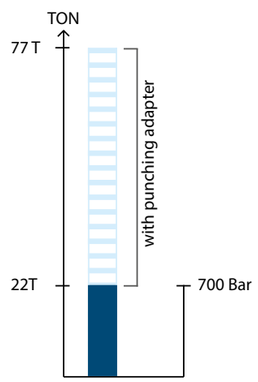

Levereras i foam

Hydraulcylinder 32 ton — 03-00028

32 tons tryckande och dragande hydraulcylinder. Konstruerad för våra transport- och lastbilsverktyg.

Hydraulcylinderns tryck kan kombineras med slagkraft vid användning av slagkropp 1086-6 eller slagmutter 1091-17-M22. **Vikt:** 8,2 kg. **Slaglängd:** 112 mm. **Automatisk returfunktion.**

Ingår i verktygssatsen:
1. 03-00028-001 - Hydraulcylinder 32 ton
2. RES 1090-05-02 - Justerbar tryckstång 109 mm, M24
3. RES 1090-05-04 - Skyddsring för gänga (2½")
4. RES4025 - Kragmutter M22
5. RES4027 - Dragstång M22, 250mm
6. 01-00031-022 - Slagmutter
7. 1086-6 - Slagkropp M22
8. RES4306 - Cejnnippel

32T

EU Patent No. EP 3156179, US Patent No.US 10.047.772

Kan användas med dragstänger M10-M22 med rätt adapter

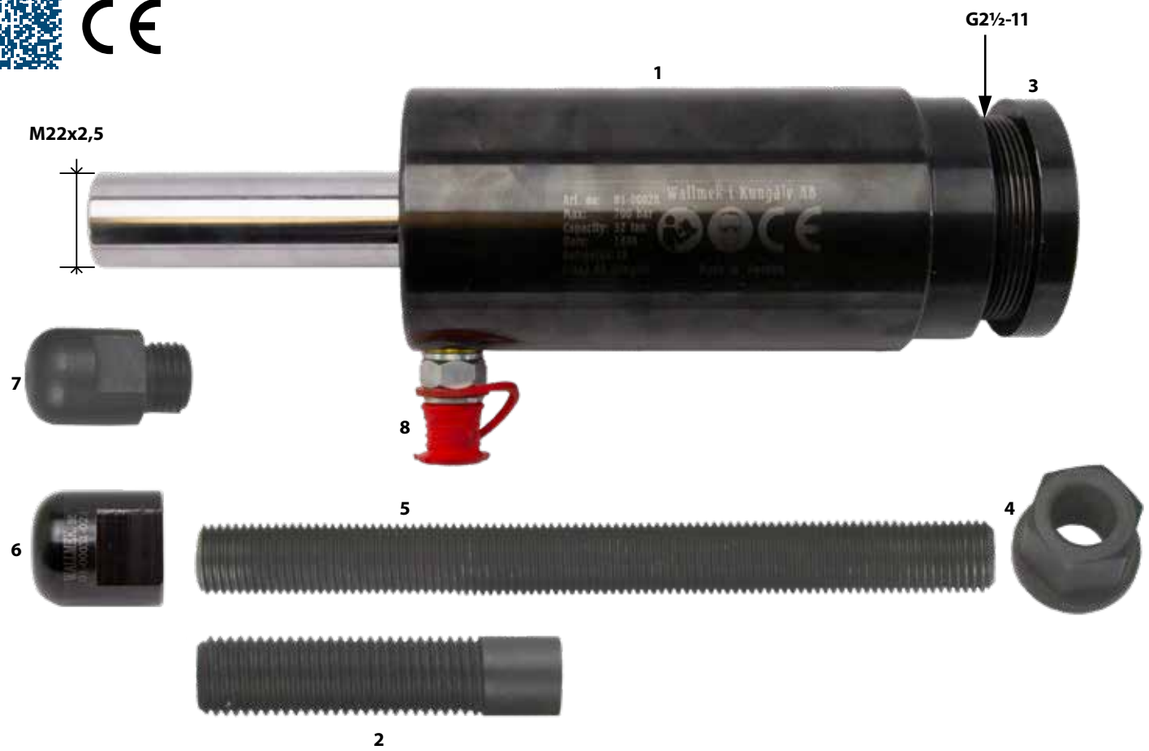

Effekt

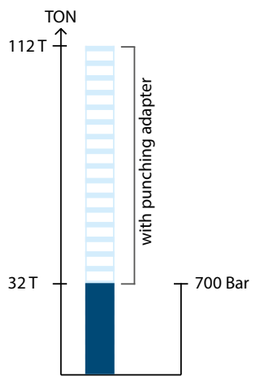

Levereras i foam

I arbete

Hydraulcylinder 14 ton — 1090-03

14 tons tryckande hydraulcylinder i ett mycket kompakt format. Konstruerad för daglig användning i bilverkstadsmiljö. Speciellt framtagen för användning med pressbyglarna 1090-55-B, 1090-60 och 1090-69.

Vikt: 2,5 kg. **Slaglängd:** 55 mm. **Automatisk returfunktion.**

Ingår i verktygssatsen:
1. 1-1090-03 - Hydraulcylinder 14 ton
2. RES 1090-01-10 - Justerbar tryckstång 100mm, M24x3
3. RES4306 - Cejnnippel hydraulik

14T

I arbete

Hydraulcylinder 8,5 ton — 03-00015

En mycket kompakt 8,5 tons tryckande och dragande cylinder. Slaglängden på hela 25 mm och den justerbara tryckaxeln som följer med gör cylindern mycket funktionell i trånga utrymmen.

Speciellt framtagen för användning med pressbyglarna 03-00014-001, 03-00005-001 och 03-00047. **Vikt:** 1,8 kg. **Slaglängd:** 25 mm. **Automatisk returfunktion.**

Ingår i verktygssatsen:
1. 03-00015-001- Hydraulcylinder 8,5 ton
2. 03-00015-006 - Slagkropp med o-ring
3. 03-00015-012 - Justerbar tryckstång 100mm, M22 x 2,5
4. RES4305 - Cejnnippel hydraulik, 1/8"

8,5T

Effekt

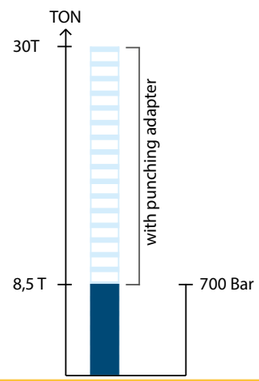

I arbete

Tryckfot M22 — 03-00015-020

Används på trycksidan av 8,5 tons hydraulcylinder 03-00015.

Kan i vissa fall användas istället för justerbar tryckaxel som ingår i cylindern.

Dragstångssats manuell — 01-00020

Satsen är gjord för handdrift eller användning av muttermaskin anpassad för följande verktygssatser: 01-00026, 01-00027, 01-00033, 01-00035, 01-00037, 01-00038, 01-00041, 01-00046 och 01-00047.
Vid mer frekvent arbete med hjullager rekommenderas det att istället använda någon av våra hydraulcylindrar.

Ingår i verktygssatsen:
1. 01-00020-001 - Dragstång M18, 330 mm med mutter
2. 01-00020-002 - Bricka 19x45x5
3. 01-00020-003 - Tryckbricka
4. RES4024 - Kragmutter M18

Tryckbricka, adapter till 01-00035 — 01-00020-100

Tillbehör till den manuella dragstången 01-00020.

Tryckbrickan möjliggör adaptering till framhjulslagersats 01-00035 vid manuellt arbete utan hydraulik.

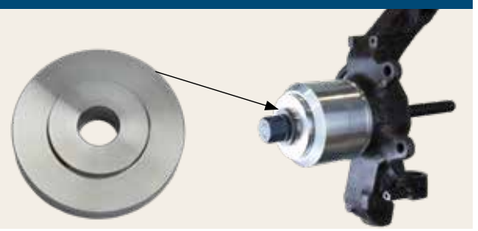

Urdagningssats manuell — 01-00056

Alla delar är dimensionerade och utvecklade för bruk med ½" muttermaskin, spärrskaft eller fast nyckel 27 mm. Satsen är framtagen för att användas med 01-00041 plattan. (Ingår ej)

I arbete

Tryckspindel för manuellt bruk — 01-00039

Satsen levereras med fyra olika tryckaxlar för adaptering till olika verktygssatser.
Alla delar är dimensionerade & utvecklade för bruk med ½" muttermaskin, spärrskaft eller fast nyckel 27 mm.

Det verkliga max trycket blir hela 15 ton, detta ska jämföras med de 8 ton som kan uppmätas med de vanligaste 12 ton fettspindlar på marknaden. De grova gängorna, materialvalet samt den speciella lagringen gör det möjligt att även använda ½" muttermaskin. Vid frekvent arbete med spindelleder, bussningar samt drivaxlar rekommenderas istället någon av våra hydraulcylindrar från 8,5–22 ton.

Ingår i verktygssatsen:
1. 01-00039-001 - Tryckstång M30
2. 01-00039-002 - Adapter 1 1/2" – M30
3. 01-00039-003 - Bricka Ø 18,8 × 3 mm (4 st)
4. 01-00039-010 - Pressaxel 50 × Ø 19 mm
5. 01-00039-011 - Pressaxel 85 × Ø 19 mm
6. 01-00039-020 - Pressaxel 56 × Ø 24 mm
7. 01-00039-021 - Pressaxel 100 × Ø 24 mm
8. 09-874-3010 - Litiumfett

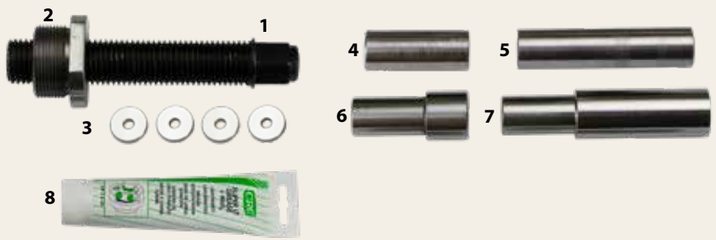

I arbete

01-00039 med 01-00022 på Volvo V70.

01-00039 kan användas i alla verktyg nedan.

Spara tid. Spara pengar.
Spara miljön. Med Wallmek.

Vi tror på enkelhet. På kraftfulla lösningar som inte bara förändrar hur du arbetar, utan också hur du tänker på reparationer. Våra specialverktyg är inte bara effektiva – de är en revolution inom hållbarhet.

Genom att reparera istället för att byta ut hela enheter, sparar du resurser och minskar CO2-utsläppen. Det är en win-win – för dig och för miljön.
Vi har designat våra verktyg för att leverera överlägsen prestanda, år efter år.
För varje användning. För varje reparation.

Mer än bara verktyg.
När du investerar i Wallmek, investerar du i framtiden.
Varje produkt är noggrant utvecklad för att hålla länge och göra skillnad.

Vårt åtagande är enkelt:
Hjälpa dig att arbeta smartare och samtidigt göra något bra för planeten.

Effektivare. Hållbarare. Bättre.
Wallmek är mer än bara verktyg – det är ett steg mot en grönare framtid.
Välj innovation. Välj hållbarhet. Välj Wallmek.

Cylinderhållare Ø65-100 mm — 04-00021

Utformad för att användas på följande cylindrar; 1090-02-WAL, 1090-03 samt 03-00028/01-00030.

Hållaren är även utformad att användas som handtag samt för användning med golvstativ eller växellådslyft.
Justering och låsning av cylindern är mycket enkel och flexibel för smidigt användande. Även övriga fabrikat på cylindrar mellan Ø65 – 100 mm kan monteras i hållare. Passar till växellådslyft och golvstativ med axelmått från 25/30 mm.

Ingår i verktygssatsen:
1. 04-00021-001 - Hållare utan klämmor
2. 04-00021-013 - Klämma Ø70 mm
3. 04-00021-014 - Klämma Ø85 mm
4. 04-00021-015 - Klämma Ø100 mm

Används till cylinder:
1090-03 (14 T)
01-00030 (18 T)
1090-02 (22 T)
03-00028 (32 T)

Handhållen

Växellådslyft & golvstativ

Distanshylsa Ø 20 x 30 mm — 01-00035-121

Distanshylsan passar på M18 och M20,
innermått 20,5 mm

Distanshylsa Ø 20 x 55 mm — 01-00035-122

Distanshylsan passar på M18 och M20,
innermått 20,5

Slagmutter för 8,5T, 18T, 22T, 32T cylindrar — 01-00031

Vid behov av ökad kraft under demontering av nav/hjullager används slagmutter med våra hydraulcylindrar och den manuella dragstångsatsen 01-00020. Beroende på storlek på hammaren uppnås en kraft som motsvarar 3,5 ggr cylinderns egna tryck.

Tillgängligt i följande dimensioner:
1. **01-00031-018 -** Slagmutter **M18**
2. **01-00031-020 -** Slagmutter **M20**
3. **01-00031-022 -** Slagmutter **M22**

Adaptrar till andra verktygssystem

1. **1068-04** - Adapter G1 ½" till 2 ¼" – 14UNS (Klann gänga)
2. **1068-05** - Adapter G1 ½" till G2 ½" – 11 (16 och 22 ton cylinder - 32 tons cylindergänga)
3. **1068-06** - Adapter 2 ¼" – 14UNS (Klann gänga) till 1 ½"
4. **1068-07** - Adapter G1 ½" till M55x1,5 (Volvo gänga)
5. **1068-08** - Adapter G1 ½" till M68x2 (Paschke gänga)
6. **1068-09** - Adapter M68x2 (Paschke gänga) till G1 ½"

Dragstång-, kragmutter- och adaptersats — 1090-32

Sats med dragstänger, kragmuttrar och adaptrar.
Ingår i verktygssatsen:

1090-32–10

RES4014
Dragstång M10, 150 mm, 12.9 kvalitet

RES4012
Adapter M22 → M10

RES4023
Kragmutter **M10**

1090-32–12

RES4015
Dragstång M12, 250 mm, 12.9 kvalitet

RES4011
Adapter M22 → M12

RES4022
Kragmutter **M12**

1090-32–14

RES4016
Dragstång M14, 250 mm lång, 12.9 kvalitet

RES4010
Adapter M22 → M14

RES4021
Kragmutter **M14**

1090-32–18

RES4026
Dragstång M18/M22, 250 mm lång, 12.9 kvalitet.

RES4024
Kragmutter **M18**

1090-32–22

RES4027
Dragstång M22, 250 mm lång, 12.9 kvalitet.

RES4025
Kragmutter **M22**

Dragstångssats M20 — 1090-32-20

RES4042
Dragstång M22/M20, 330 mm lång, 12.9 kvalitet.

RES4043
Kragmutter **M20**

RES4036
Dragstång M27, 330 mm lång, 10.9 kvalitet.

RES4035
Kragmutter **M27**

RES4037: Dragstång M27, 500 mm lång, 10.9 kvalitet.

RES4008
Adapter **M27 → M24**

RES4039
Adapter **M27 → M22**

RES4009
Adapter **M22 → M18**

Dragstänger. Tillverkad i 12:9 kvalitet, kan även beställas som ½ (levereras då i 500 mm längd)

04-00008-001 - Dragstång M10, 1000 mm
04-00008-002 - Dragstång M12, 1000 mm
04-00008-003 - Dragstång M14, 1000 mm
04-00008-004 - Dragstång M22, 1000 mm
04-00008-005 - Dragstång M18, 1000 mm
04-00008-007 - Dragstång M27, 1000 mm

Justerbara tryckstänger

Denna kombination är användbar i följande pressbyglar: 1090-60, 1090-69 vid byte av bussningar och spindelleder. O-ringsinfästningen låser fast presshylsan och håller den på plats vilket underlättar arbeten.

95 mm, M22 — 01-00001-004

Tryckstången gör det möjligt att nyttja 8,5 tons hydraulcylinder 03-00015 (M22) med **universalsats 01-00003**

170 mm, M22, Klann adapter — 01-00043

Tryckstången gör det möjligt att nyttja 8,5 tons hydraulcylinder 03-00015 (M22) **med Klann presshylsor.**

Pneumatisk, steglös hydraulpump 1036

Pneumatisk driven hydraulpump med steglös hastighet för ökad kontroll.

Pumpen levereras med en tryckmanometer vid fotpedalen samt med 2,2m slang och droppfri snabbkoppling. Oljetanksvolym: 1,3 liter.

Ingår i verktygssatsen:
1. 1-1036 - Pneumatisk steglös hydraulpump
2. RES 1030-02 - Hydraulslang för 1030 & 1036
3. RES4304 - Cejnkoppling hydraulik, hona
4. 1036-10 - Anslutningsslang luft
5. 04-00003 - Manometer 0-800 bar, hydraulik

För användning med alla våra hydraulcylindrar. (Max tryck 700 bar)

Bygga upp tryck

Släppa tryck

2,2 m lång slang med läcksäker, svivlande snabbkoppling och låsfunkion.
Kärnan av slangen är dubbelmantlad med stålfläta för extra säkerhet och livslängd.

Hydraulisk fotpump 1030

Hydraulisk fotpump på 700 bar för användning med alla våra hydraulcylindrar.

2,2m slang och droppfri snabbkoppling. Oljetanksvolym 0,75 liter.

Ingår i verktygssatsen:
1. 1-1030 - Hydraulisk fotpump
2. RES 1030-02 - Hydraulslang för 1030 & 1036
3. RES4304 - Cejnkoppling hydraulik, hona

För användning med alla våra hydraulcylindrar (Max tryck 700 bar)

2,2 m lång slang med läcksäker, svivlande snabbkoppling och låsfunkion.
Kärnan av slangen är dubbelmantlad med stålfläta för extra säkerhet och livslängd.

04-00015
Skydd med Fångrem

Tillval för arbete med hydraulik direkt på bil. Förhindrar skador om delar brister eller faller ned.

04-00016
Manometersats till hydraulpump 1030

Färdig sats med koppling och nippel för påkoppling till befintlig pump. Tabeller i manualerna till hydraulcylindrarna visar hur många bar dragstängerna kan belastas i varje cylinder vid specifika oljetryck.

Hydraulolja 1 L 04-00020

Högkvalitativ hydraulolja, optimal för Wallmeks hydrauliska verktyg och pumpar. Regelbundna byten av hydrauloljan samt rätt volym ökar livslängden på komponenterna.

ISO VG 32

HYDRAULISK FJÄDERKOMPRIMATOR - 3 FUNKTIONER I ETT VERKTYG

1. Omfattande justeringsmöjligheter. Passar nästan alla personbilar & lätta transportbilar. För fjädrar med Ø 150 – 240 mm.

2. Använd som avlastare till fjäderben då hjulspindel skall separeras eller när gummit under fjädern monteras. Sparar tid!

3. Vändbar stötta, kan användas som hjälp då tryck från undersidan är nödvändig. Montera på toppdelen.

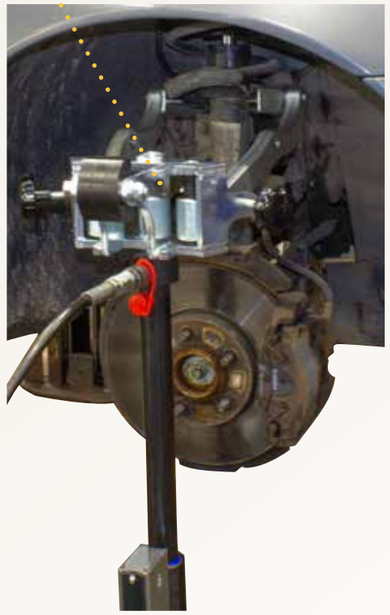

HSC2008-118-020

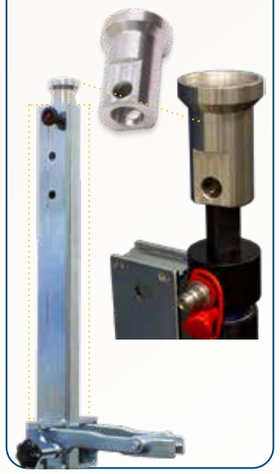

Fjäderkomprimator, hydraulisk 2,1 T — HSC2018

1. Tack vare omfattande justeringsmöjligheter passar den till nästan alla person- och lätta transportbilar både fram och bak med fjäderben (i vissa fall med specialadaptrar). Passar även Mercedes C-class och nyare BMW modeller. Standardklorna är lämpliga till fjädrar med Ø 150 - 240 mm.

2. Fjäderverktyget kan även användas som avlastare till fjäderben då hjulspindel och fjäderben skall separeras eller när gummit under fjädern monteras. **Detta görs direkt i bilen med kraftigt reducerad arbetstid.** Säkerhetsrem för ökad trygghet och högsta säkerhet ingår!

3. Med hjälp av den vändbara stöttan kan verktyget även användas som hjälp då tryck från undersidan är nödvändig. Vanligtvis krävs detta vid länkarms- eller spindelledsarbeten.
Används med hydraulpump **1030** eller **1036**.

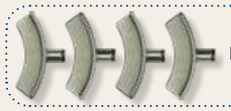

HSC2008-1146

HSC2018-1126

MAXIMAL KRAFT, PRECISION OCH SÄKERHET I ETT VERKTYG!

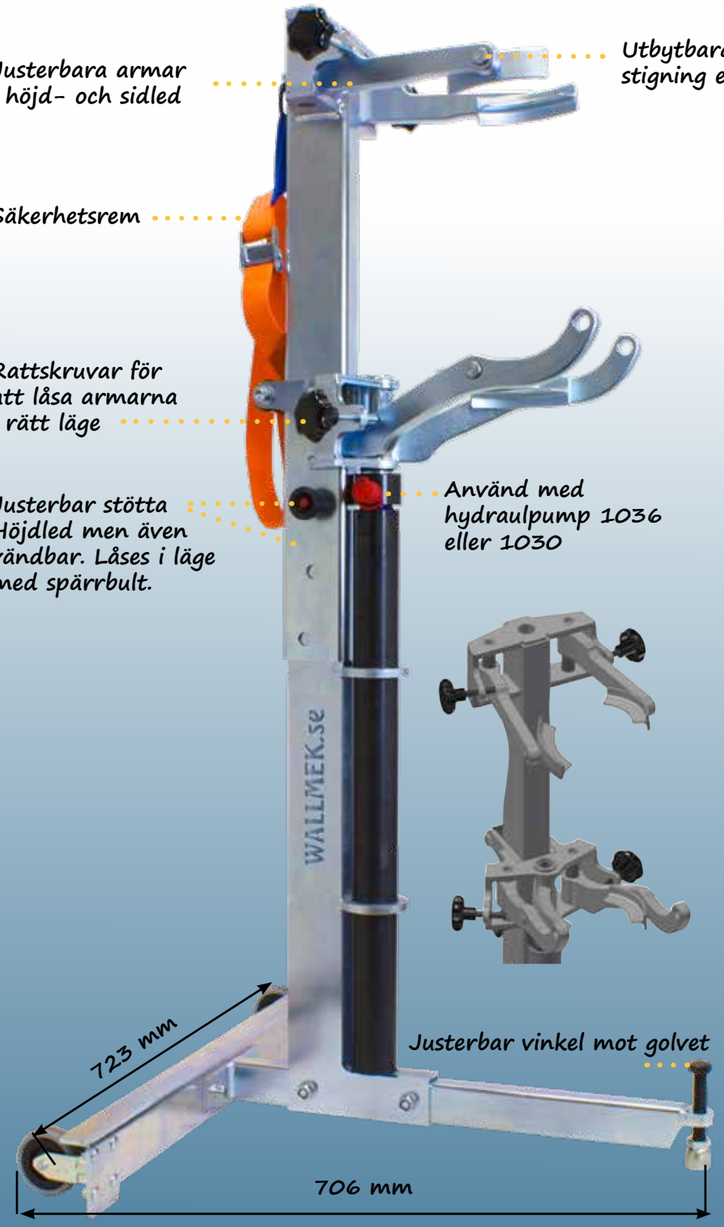

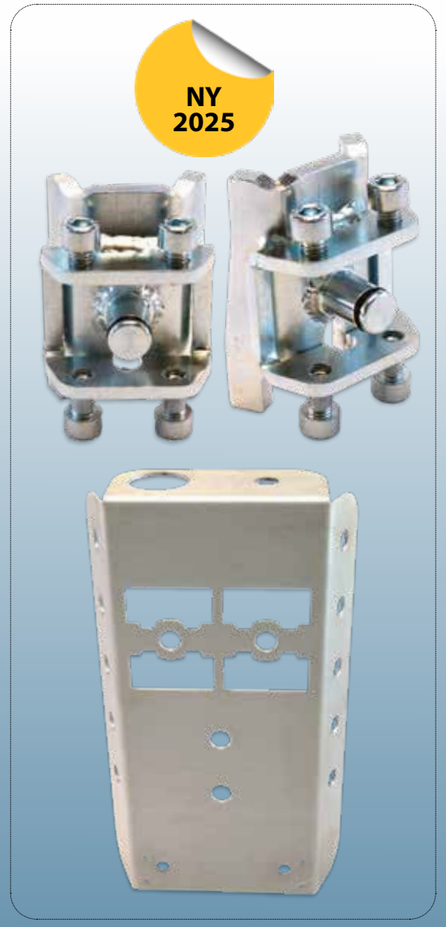

Maximum oil pressure: 700 bar
Maximum force: 2.1 tonnes
Maximum stroke length: 430 mm
Weight: 44 kg

Fjäderkomprimator, hydraulisk 2,1 T, set — HSC2018-100

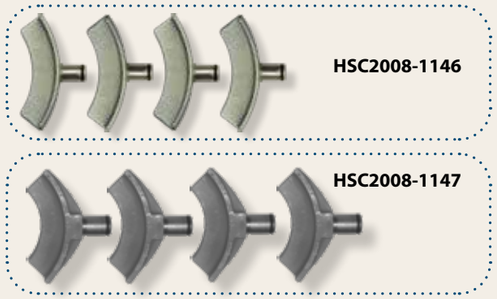

HSC2008-1146

HSC2008-1147

HSC2008-1118-020

HSC2018-1126

Set med klo för övre tallrik, 2 st — HSC2008-1120-020

Tillägssats till fjäderkomprimator. Klornas utformning gör det möjligt att på att säkert och enkelt sätt pressa mot den övre tallriken på fjäderbenet, **universal utformning för de flesta modeller.** Satsen används ihop med standardklorna som trycker på fjädern i underkant. Justerbara och låsbara för ett säkert arbete med fjäderkomprimator HSC2018 & HSC2008.

Toyota RAV4, BZ4. Opel Insignia, Buick Regal, Saab 95, m.m.

I arbete

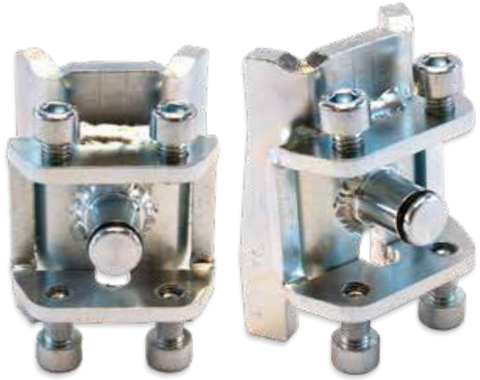

Hållare för tillbehör — HSC2008-1121

Praktisk hållare för alla tillbehör till fjäderkomprimator.

Monteras enkelt på HSC2018 och HSC2008. Alla tillbehör sitter stadigt även under förflyttning och arbete.

NY 2025

HSC2008-1146

Set med klor 4 st
Fixerbara klor till fjädrar
Ø 150 - 240 mm.
(Ingår i HSC2018 & HSC2018-100)

HSC2008-1147

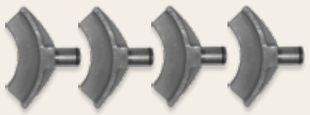

Set med klor 4 st
Till fjädrar med Ø 70 - 160 mm.
(Ingår i HSC2018-100)

HSC2008-1118-020

Set med klor 2 st
Fixerbara klor till fjädrar
Ø 150 - 240 mm.
(Ingår i HSC2018-100)

Aluminiumtopp — HSC2018-1126

Toppen används ihop med den vändbara överdelen på fjäderkomprimatorn som hjälp, då tryck från undersidan är nödvändig.

Vanligtvis krävs detta vid arbeten med länkar, bärarmar och spindelleder. (Ingår i HSC2018 & HSC2018-100)

I arbete

ERGONOMIC & POWERFUL

3-IN-1

ORIGINAL WALLMEK PRODUCTS

I verkstaden finns det verktyg du använder – och så finns det de du inte vill vara utan. Den hydrauliska fjäderkomprimatorn med tre funktioner är precis ett sådant.

Med sina specialanpassade käftar klarar den nästan alla fjädrar på personbilar och lätta transportfordon, även utmanande modeller som Mercedes C- och E-klass, BMW samt el- och hybridbilar.

Den låter dig komprimera fjädern och frigöra stötdämparen direkt på bilen, avlasta nedre länkarmen för snabba jobb på kulbultar och krängningshämmare – och till och med fungera som lyftdomkraft när ramen vänds. Tre funktioner i ett enda verktyg.

Det här är mer än en fjäderkomprimator – det är nästa steg i verkstadens utveckling.

”Verkstaden blir lönsammare, personalen friskare, arbetet säkrare – med rätt utrustning!”

Bränsletanktömmare 115 L, med EX klassningsplan — L1050-E

- Tillverkad i rostfritt stål och rymmer 115 liter.
- Arbetar med vakuum vid tömning av bil och tryck vid tömning av kärlet.
- Har stora hjul som gör förflyttning av kärl enkel även när den är fylld.
- Tömmaren har tät snabbkoppling på bränsleslangen, överfyllnadsskydd, övertrycksventil, flamskydd & tryckregulator.
- Inga rörliga delar som kan skadas av bränsle eller partiklar.
- Snabb, säker och tyst tömning (max 15l/min).
- Lång livslängd.

Medföljande produkter:

1. L1054-1 - Bränslepåfyllningsrör 15 liter/min
2. L1054-2 - Sugadapter, konisk för bränsleledningar 7 liter/min
3. L1063 - Bränslesugslang för långa, krökta och komplicerade tankpåfyllningsröri rostfritt stål, 12mm ytterdiameter, 1,9m lång och 7 liter/min.

Tillbehör

1. L1054-1 - Bränslepåfyllningsrör 15 liter/min
2. L1054-2 - Sugadapter, konisk för bränsleledningar 7 liter/min
3. L1055-1 - Adapter hane/hona för 8mm bränsleledning.
4. L1055-3 - Adapter hane/hona för 10mm bränsleledning.
5. L1055-4 - Adapter hane/hona för 12mm bränsleledning.
6. L1055-5 - Adapter hane/hona för 14mm bränsleledning.

Bränslesugslangar i rostfritt stål för långa, krökta och komplicerade tankpåfyllningsrör:

7. L1063 - Bränslesugslang 12mm ytterdiameter, 1,9m lång och 7 liter/min.
8. L1063-2 - Bränslesugslang 8,5mm ytterdiameter, 2,25m lång och 2,5 liter/min.
9. L1063-4 - Bränslesugslang 12mm ytterdiameter, 3m lång och 7 liter/min.
10. 05-00007 - Bränslesugslang. Används för tömning av Volvo S80 (2007-) S80L, V70 (2008-) XC60, XC70 (2008-). Slangen möjliggör tömning ur den passiva tankhalvan.
11. 05-00008 - Bränslesugslang. Används för tömning av Volvo V60 – S60, (2011-). Slangen möjliggör tömning ur den passiva tankhalvan.
12. L1063-5 - Bränslesugslang 8,5 mm ytterdiameter, 3m lång och 2,5 liter/min.
13. 05-00006 - Adapter för (bensin/E10-85) påfyllningsrör med integrerade lock. Låser upp och möjliggör tömning och påfyllning av bränsle.
14. 05-00010 - Adapter för (diesel) påfyllningsrör med integrerade lock. Låser upp och möjliggör tömning och påfyllning av bränsle

Bränsleångutsug — L2620

Utsug för att evakuera bränsleångor bort från fordonet under arbete med bränsletankar.

Kan även användas vid tömning och återfyllning av bilen. Mekanikern utsätts vanligtvis för bränsleångor vid arbete med en öppen tankarmatur och bilens interiör kan lukta efteråt. Detta undviks genom att suga ut ångorna ur påfyllningsröret under arbetet. Utsuget drivs av en tryckluftsejektor som skapar ett lätt vakuum i tanken. Standardlängden är 2, 5 meter. Kontakta oss för andra längder. Ansluts till ett godkänt avgasutsug.

Synglas ½" — 05-00001

Monteras på tanktömmarens sugslang för att se bränsleflödet. Anslutning ½" rörgänga.

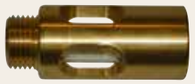

Oljetömmare 115 L, med EX klassningsplan — L2430

Konstruerad för lång livslängd och säker tömning av spill-olja i verkstadsmiljö. Motoroljan blir med tiden utspädd av bilens egna drivmedel, spilloljan klassas då som brandfarlig vätska. Den är mer lättantändlig och skall hanteras med anpassad och avsedd utrustning. Med avsedd utrustning menas att tömmaren skall levereras med en klassningsplan och vara **godkänd för EX klassad miljö!**

Tömmaren levereras med jordanslutning, antistatiska slangar och hjul. Oljetömmaren är tillverkad i rostfritt stål och saknar helt rörliga pumpdelar. De robusta reglagen, slangar och anslutningar ger lång och säker livslängd.

Oljetråget är kraftigt byggt i aluminium, hela 890 mm långt samt 490 mm brett. Detta möjliggör tömning av motor och växellåda samtidigt. Tömmaren kan även suga ur olja/AdBlue/glykol/spolarvätska med ett kraftigt undertryck samtidigt som tråget används för dränering. Tömning av kärlet görs snabbt och enkelt genom trycksättning. Ingen extra pump behövs för att transportera oljan över till förvaringstankar. I den medföljande adaptersatsen finns fyra sugsonder för åtkomst i bakaxlar, automat/manuella växellådor, styrservosystem och motorer.

Oljetömmare 115 l

- Tömmaren levereras med jordanslutning, antistatiska slangar och hjul.
- Adaptersats med fyra sugsonder ingår.
- Har inga rörliga pumpdelar.
- Oljetråg i kraftig aluminium.
- Tömning av motor och växellåda kan ske samtidigt
- Kärlet är tillverkad i rostfritt stål.
- Tömmer olja, AdBlue, Glykol, Spolarvätska.

I arbete

Verktygsvagn med 9 lådor — 04-00022

Dubbelvagn med totalt 9 lådor helt anpassade för Wallmeks verktygsatser och foamer.

Vagnen har en fullbred topplåda med dubbla skenor för cylindrar mm. Lådorna låses med centrallåsfunktion. Samtliga rullskenor är kullagrade och utrustade med individuell automatisk dämpning som bromsar vid öppning och stängning för maximal säkerhet under både arbete, förvaring och transport.
Verktyg och foamer beställs separat.

Mått invändigt i lådor

H100×B585×D418 mm (4 st)
H155×B585×D418 mm (3 st)
H263×B585×D418 mm (1 st)
H135×B1247×D418 mm (topplåda) (1 st)

Yttermått: H 1155×B 1375×D 480 mm
Vikt: 158 KG

Centrallåsning för säker förvaring!

Kullagrade skenor som öppnas fullt ut

De stora fasta mitt-hjulen och svirvlande hörnhjulen gör vagnen lättmanövrerad även fullastad med verktyg.

Vår serie av förvaring riktar sig till alla bil- och lastbilsverkstäder som vill ta ytterligare ett steg upp i effektivitet och lönsamhet. Mekanikern kan lägga all sin tid på att färdigställa bilen istället för att lägga tid på att leta efter rätt verktyg.
Systemet förenklar inventering, komplettering och kontrollen över specialverktygen, var sak har sin plats.

Verktygsvagn — 04-00022-300

Rejäl konstruktion med avlastnings/arbetsyta. De stora hjulen gör vagnen lätt att förflytta även fullastad med verktyg.

4 rejäla hyllplan som är anpassade efter våra förvaringsfoamer (580x415 mm) och en stor avlasningsyta/arbetsyta på toppen som även rymmer en extra förvaringsfoam.
Verktygen på bilden ingår ej.

Yttermått: H 1250×B 800×D 630 mm. **Vikt:** 38 KG

04-00022-301 Verktygshållare/hyllplan som är löstagbar
1 st verktygshållare ingår. Kan även beställas separat.

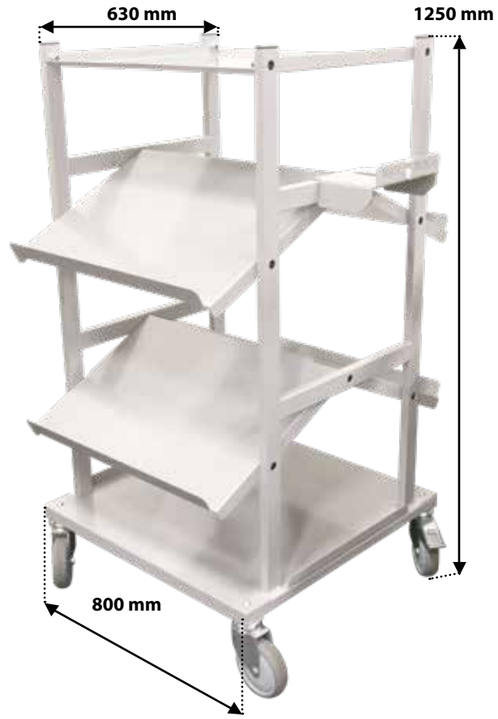

4 rejäla hyllplan som är utformade efter våra foamer.

Foam till 1090-69 m.m 04-00022-003

Verktygsfoam, verktygen ingår ej. **Mått på foam:** 580 x 415 x 45 mm. **Maximal höjd med verktyg:** 150 mm

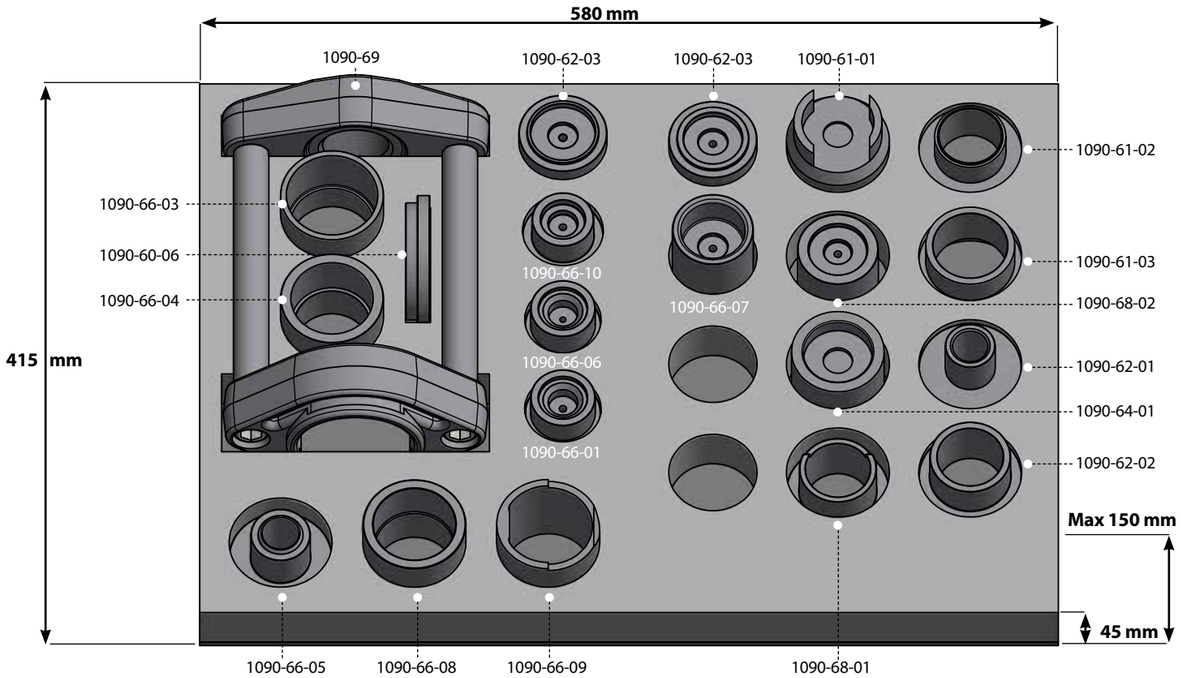

Foam till 01-00022, 1090-55-C m.m. 04-00022-004

Verktygsfoam, verktygen ingår ej. **Mått på foam:** 580 x 415 x 45 mm. **Maximal höjd med verktyg:** 150 mm

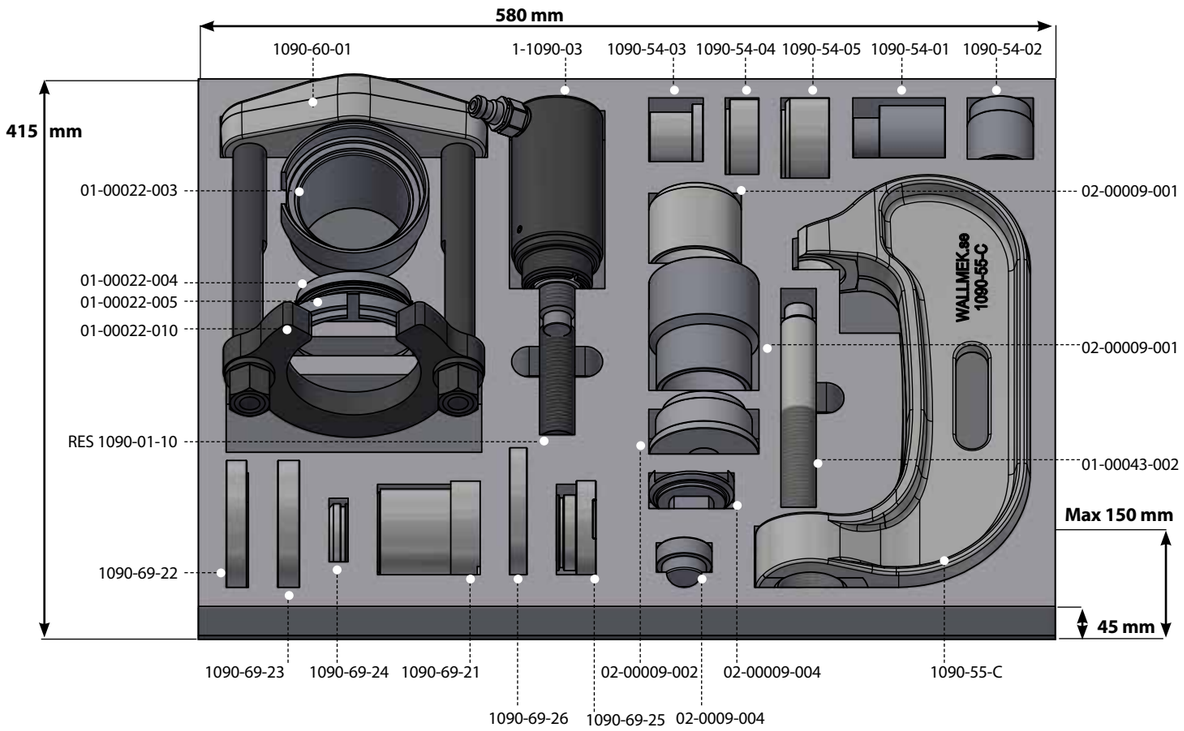

Foam 04-00022-007

Verktygsfoam, verktygen ingår ej. **Mått på foam:** 580 x 415 x 45 mm. **Maximal höjd med verktyg:** 150 mm

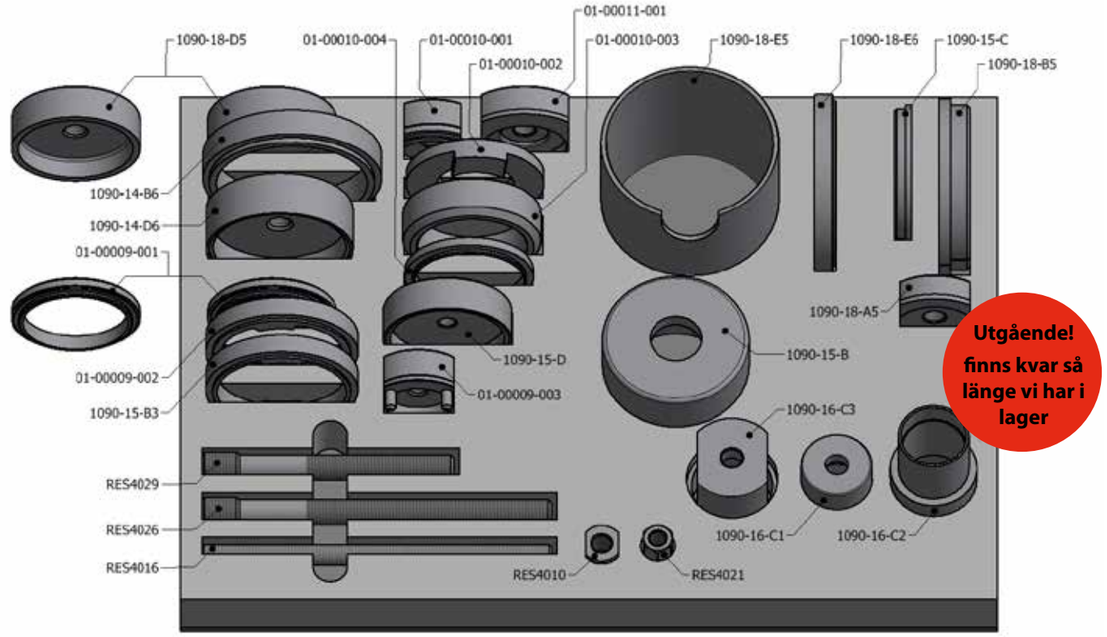

Verktygsfoam till 01-00046-300 04-00022-015

Verktygsfoam, verktygen ingår ej. **Mått på foam:** 580 x 415 x 45 mm. **Maximal höjd med verktyg:** 100 mm

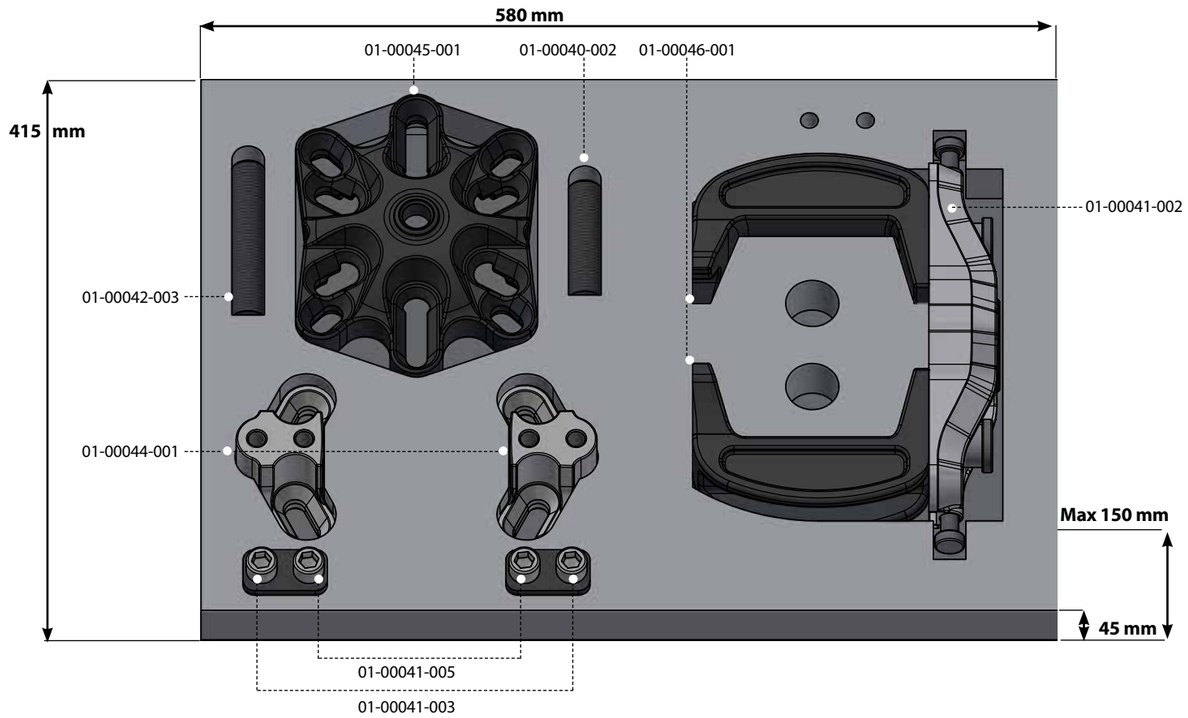

Foam till 02-00015 — 04-00022-018

Verktygsfoam, verktygen ingår ej. **Mått på foam:** 580 x 415 x 45 mm. **Maximal höjd med verktyg:** 100 mm

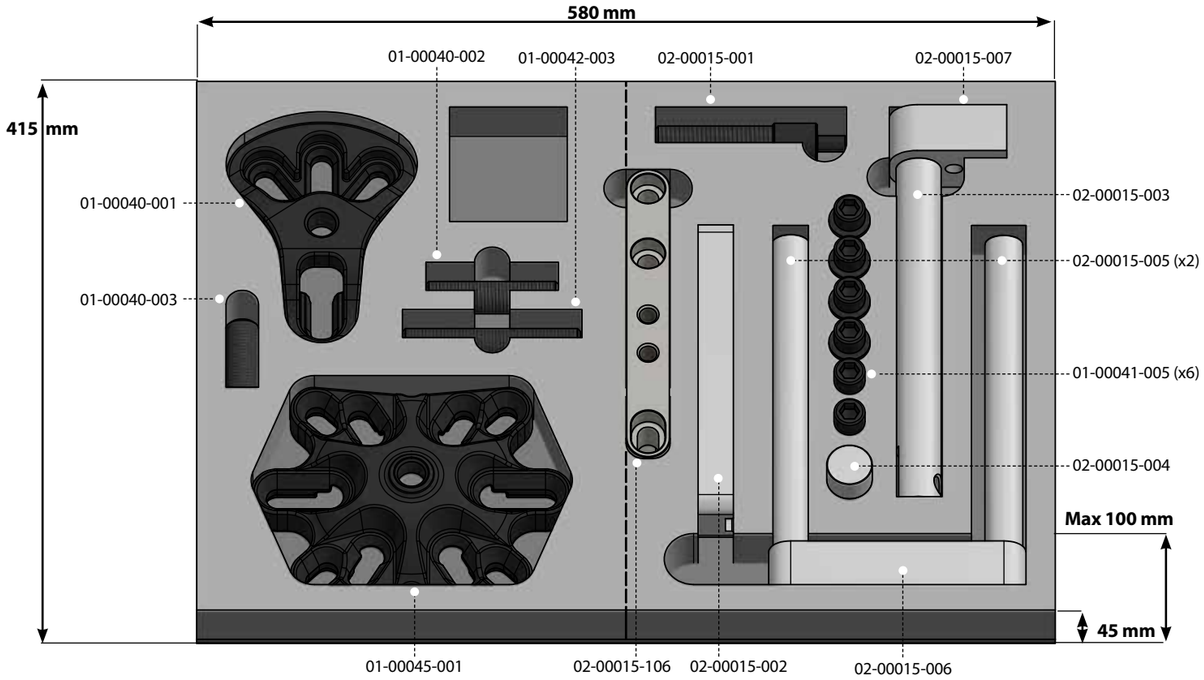

Foam till Generation 1 — 04-00022-019

Verktygsfoam, verktygen ingår ej. **Mått på foam:** 580 x 415 x 45 mm. **Maximal höjd med verktyg:** 100 mm

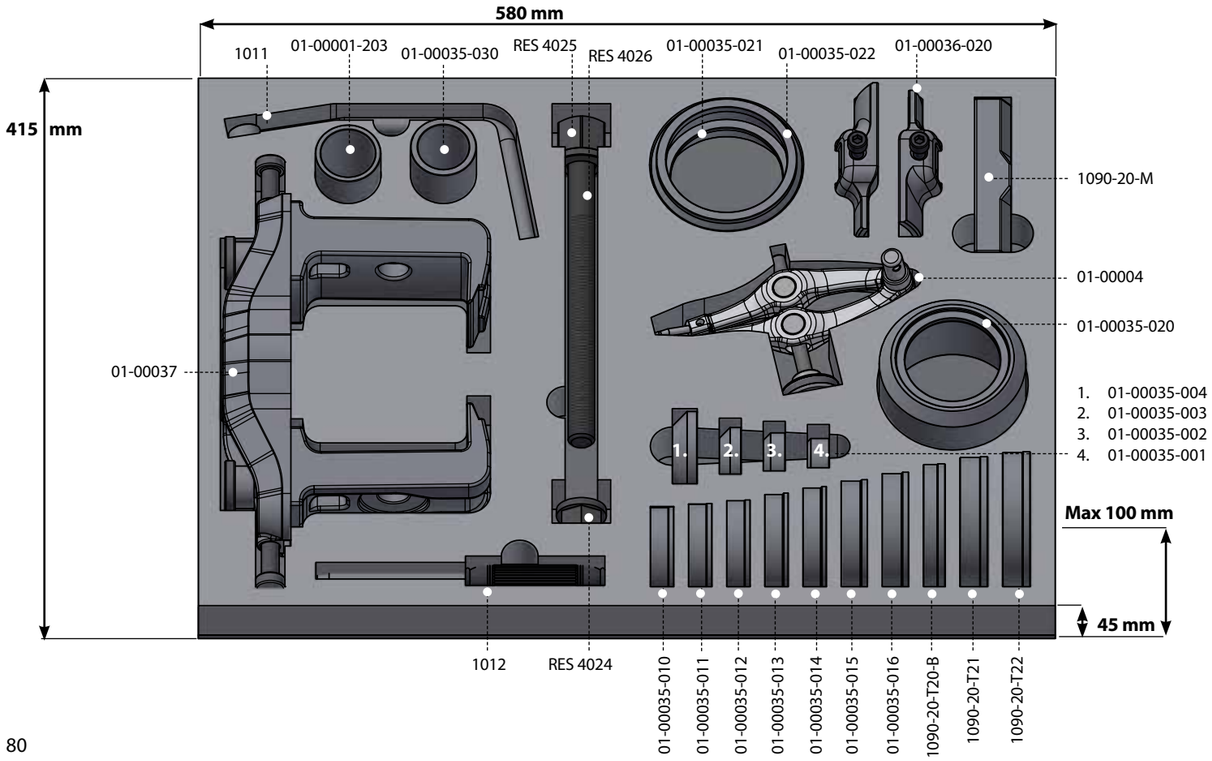

Foam till Generation 2 — 04-00022-020

Verktygsfoam, verktygen ingår ej. **Mått på foam:** 580 x 415 x 45 mm. **Maximal höjd med verktyg:** 100 mm

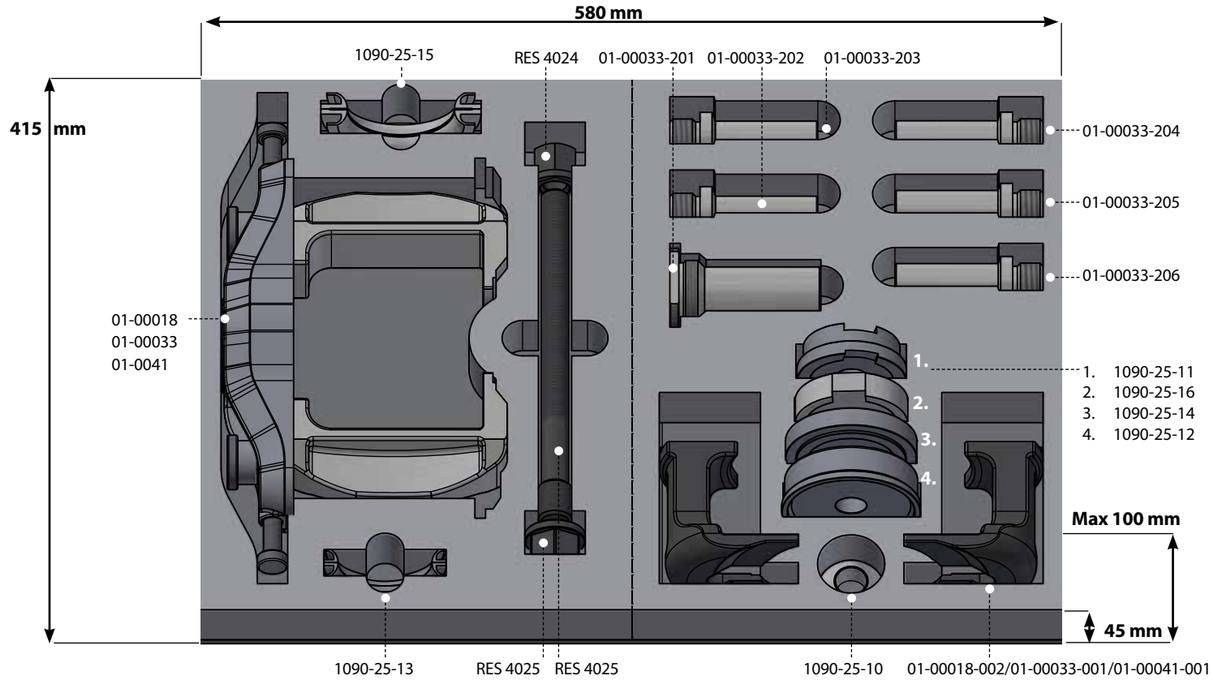

Verktygsfoam till Generation 3 — 04-00022-021

Verktygsfoam, verktygen ingår ej. **Mått på foam:** 580 x 415 x 45 mm. **Maximal höjd med verktyg:** 100 mm

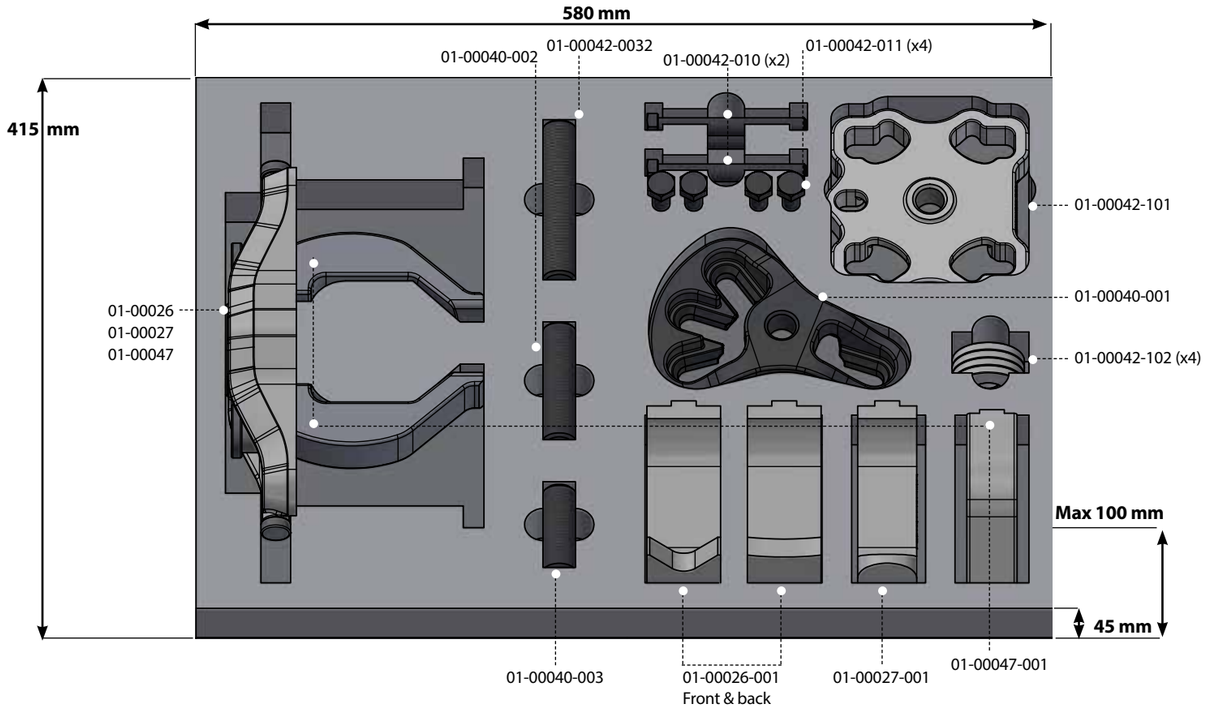

Foam till 02-00020 m.fl. 04-00022-023

Verktygen ingår ej. **Mått på foam:** 580 x 415 x 45 mm, 290 x 415 x 45. **Maximal höjd med verktyg:** 150 mm

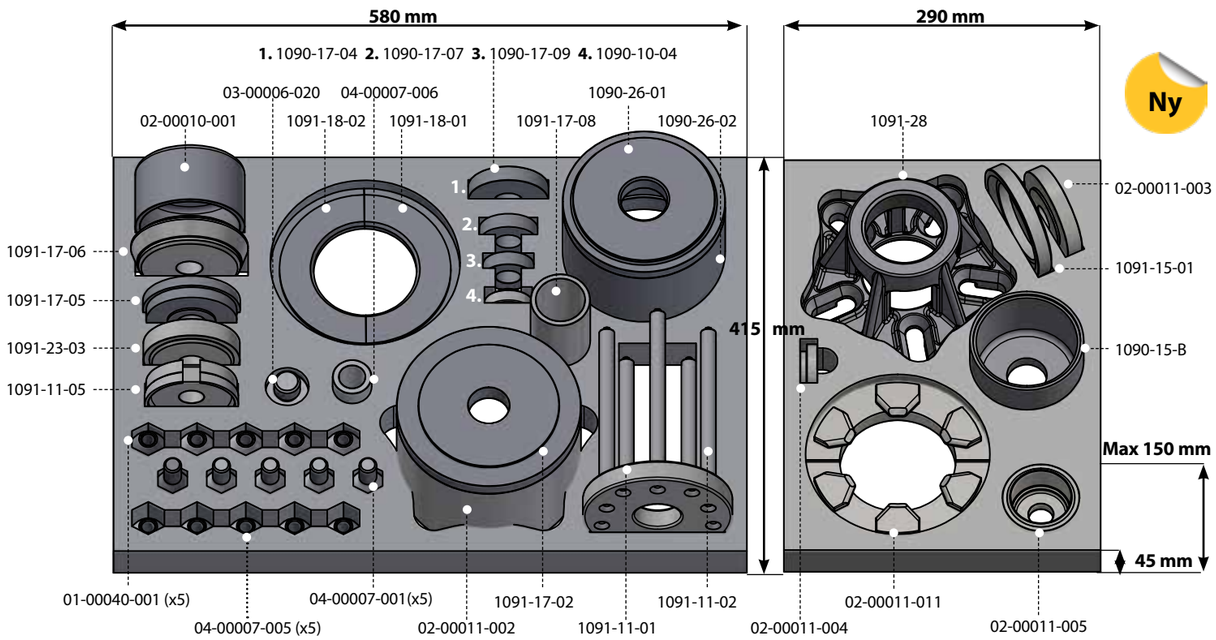

Foam till 01-00055 & 01-00053 04-00022-029

Verktygsfoam, verktygen ingår ej. **Mått på foam:** 580 x 415 x 45 mm. **Maximal höjd med verktyg:** 100 mm

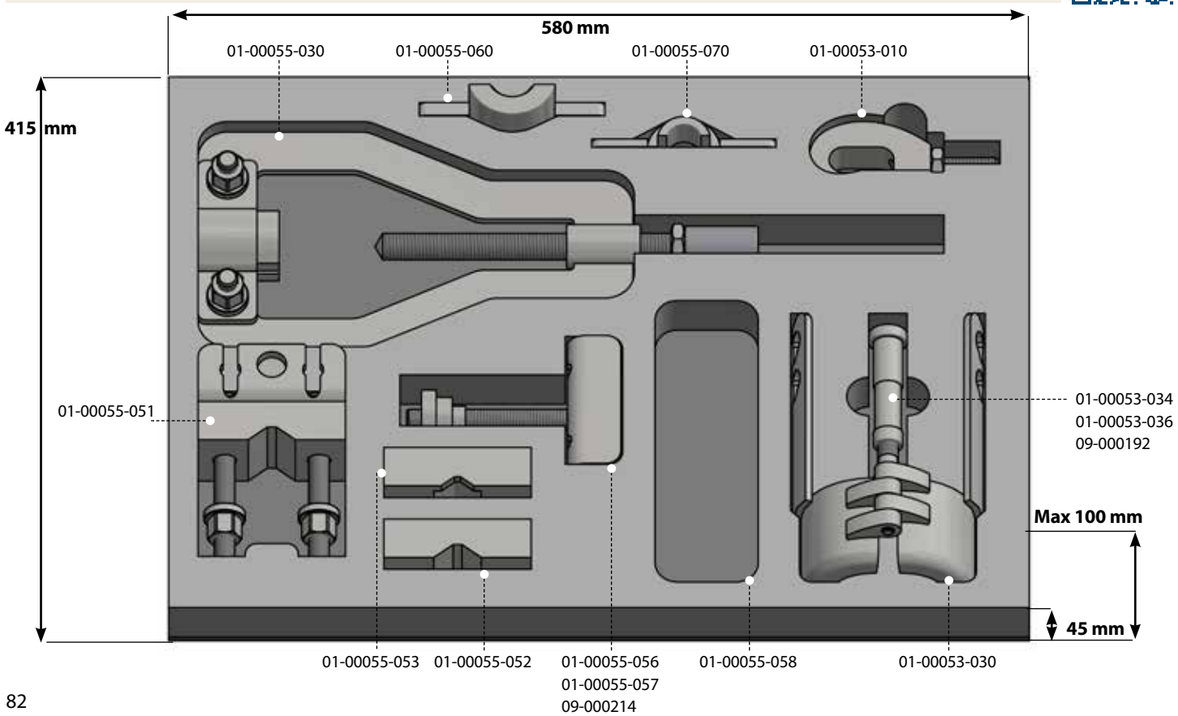

Foam till 20-00011 & 1090-30 04-00022-030

Verktygsfoam, verktygen ingår ej. **Mått på foam:** 580 x 415 x 45 mm. **Maximal höjd med verktyg:** 150 mm

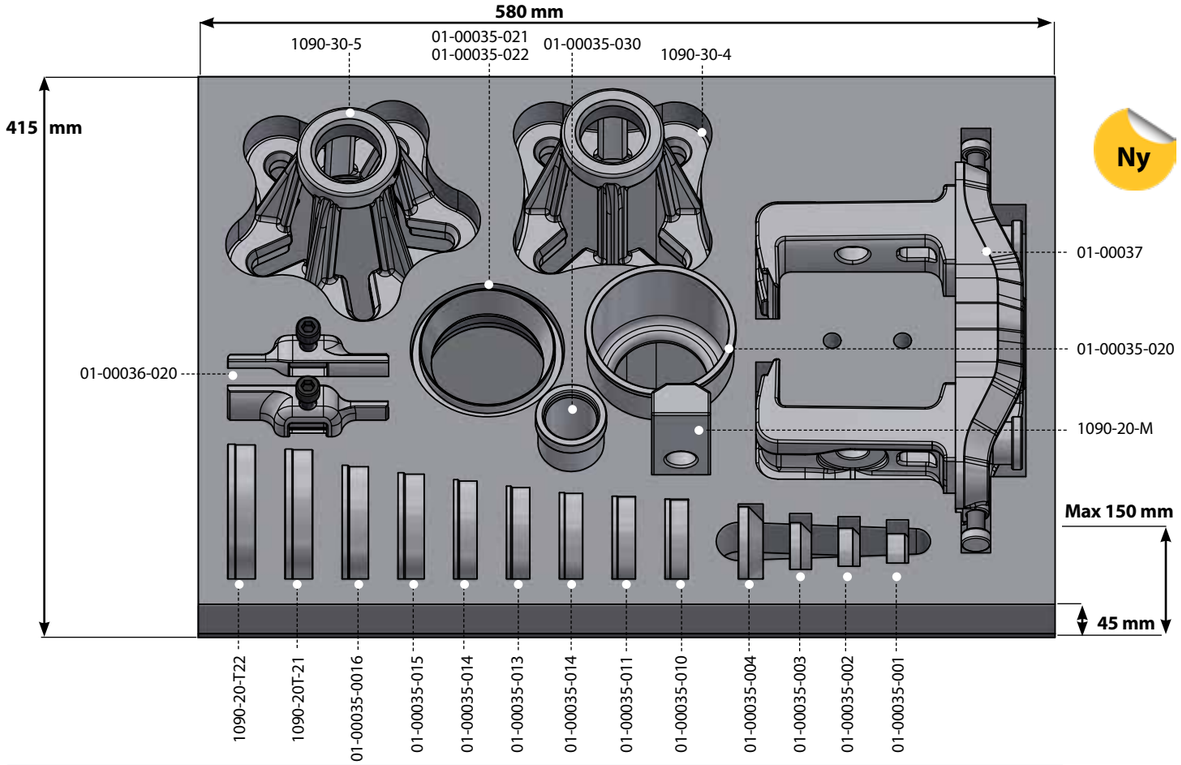

Foam till 20-00016 m.fl. 04-00022-031

Verktygsfoam, verktygen ingår ej. **Mått på foam:** 580 x 415 x 45 mm. **Maximal höjd med verktyg:** 100 mm

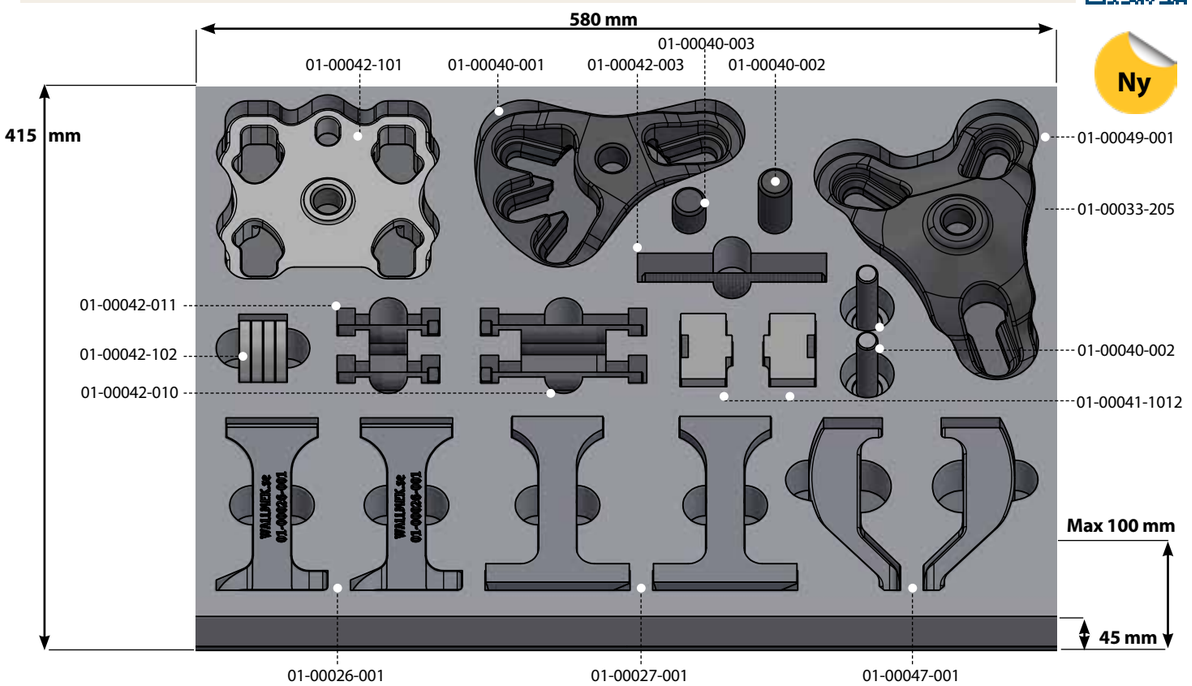

Foam till 6-8 bolt, 01-00048-030 — 04-00022-032

Verktygsfoam, verktygen ingår ej. **Mått på foam:** 580 x 415 x 45 mm. **Maximal höjd med verktyg:** 100 mm

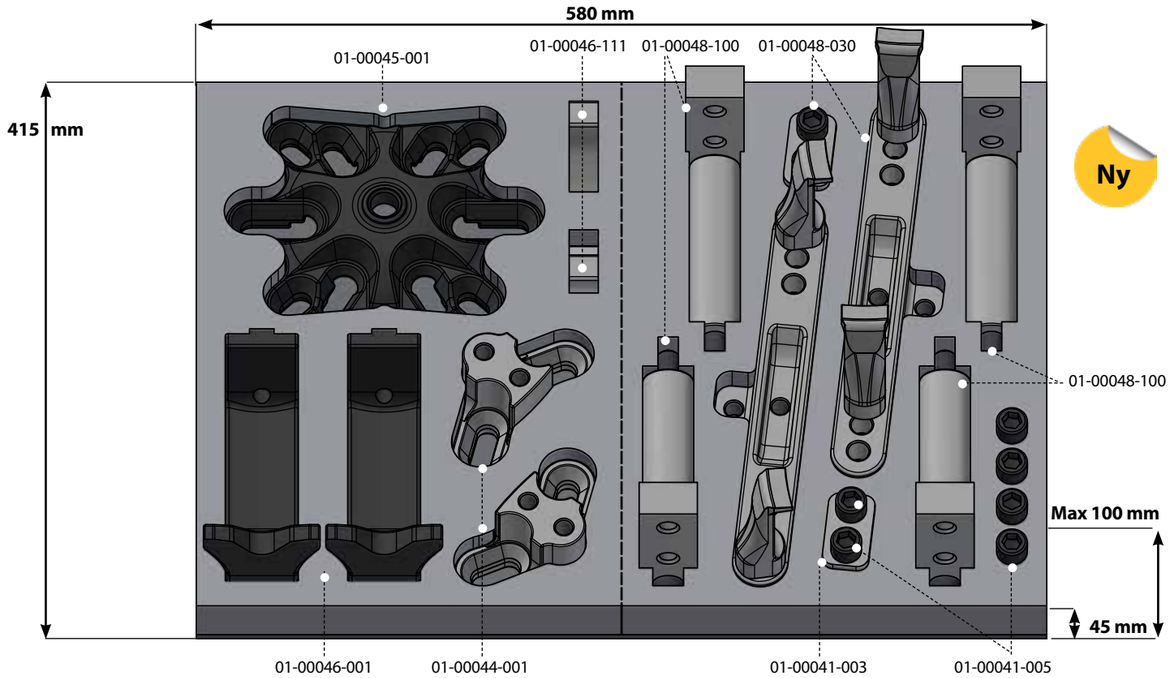

Ny

Foam till 1090-30, 04-00024, 03-00015 m.fl. — 04-00022-033

Verktygsfoam, verktygen ingår ej. **Mått på foam:** 580 x 415 x 45 mm. **Maximal höjd med verktyg:** 100 mm

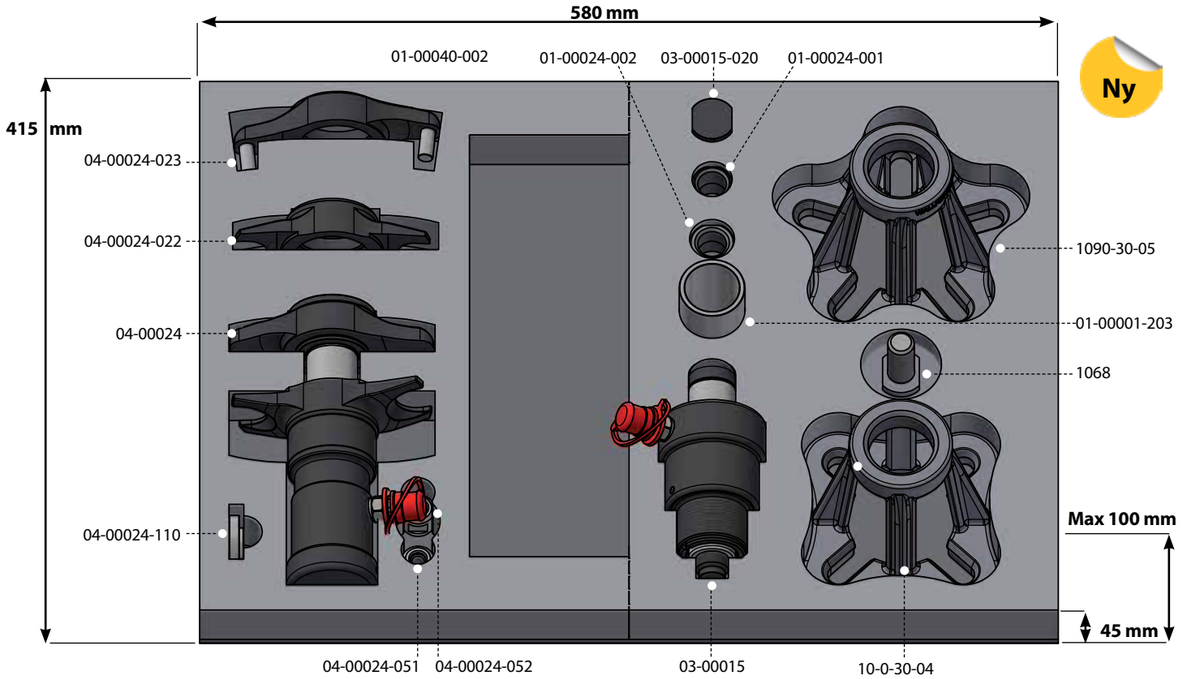

Ny

Stapelbar verktygslåda i stark hårdplast — 04-00023

Låda i stark hårdplast som är stapelbar för effektiv förvaring. Denna förvaringlösning passar utmärkt även då utrustningen hyrs ut eller flyttas mellan olika verkstäder.

Foamer till detta system är framtagna och levereras med i följande verktygssatser;
01-00022, 01-00026, 01-00027, 01-00033, 01-00035, 01-00037, 01-00041 och 01-00047.

Ytter dia; 464x335x212h mm.
Inner dia; 400x300x150h mm.

Foamerna kan även beställas separat, se information nedan.

Foam till 01-00035 — 04-00023-001

Verktygsfoam, verktygen ingår ej. **Mått på foam:** 290 x 195 mm

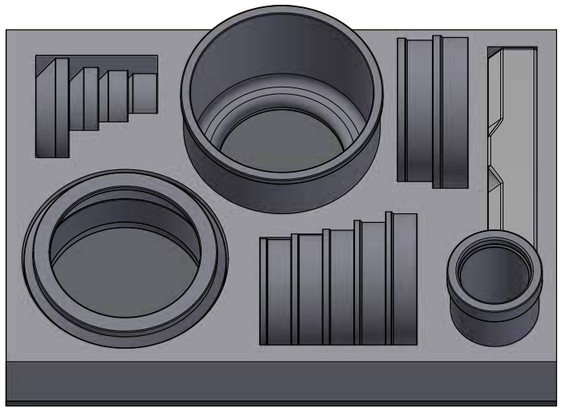

Foam till 01-00033/41/-100-110-120 — 04-00023-002

Verktygsfoam, verktygen ingår ej. **Mått på foam:** 290 x 390 mm

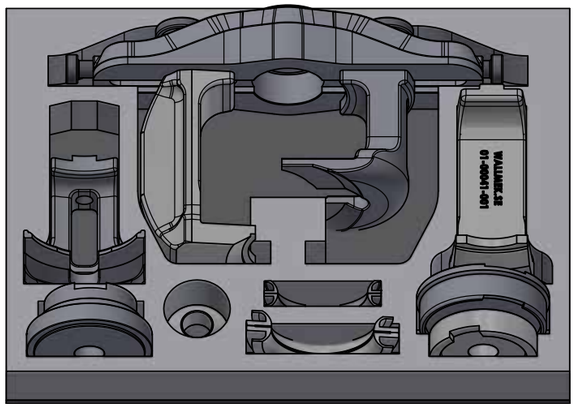

Foam till 01-00027/27/37 — 04-00023-003

Verktygsfoam, verktygen ingår ej. **Mått på foam:** 290 x 390 mm

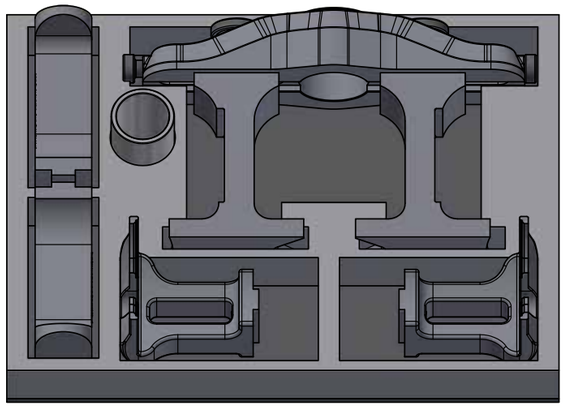

Foam till 01-00033/41/-100-110-120 — 04-00023-002

Verktygsfoam, verktygen ingår ej. **Mått på foam:** 290 x 195 mm

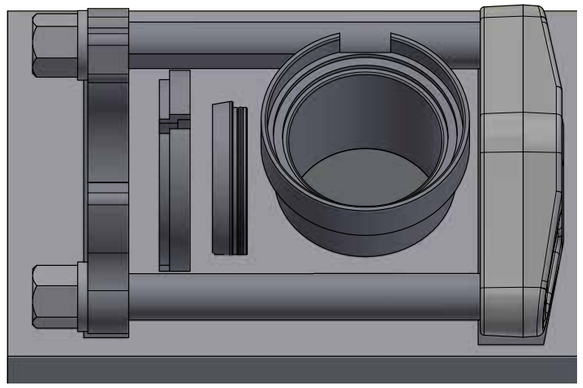

Kapitel

BROMSAR....32
BRÄNSLEHANTERING....74
BUSSNINGSVERKTYG - MÄRKESSPECIFIKA....50
DRIVAXEL & DRIVKNUTAR....27
FÖRVARING & FOAMER....76
GENERATION 1 - PRESSADE LAGER....10
GENERATION 2 - KOMPAKT LAGET....16
GENERATION 3 - BULTADE LAGER....20
GRUNDSATS TRANSPORTBIL....38
HJULLAGER - TRANSPORTBILAR....34
HJULLAGERVERKTYG - 6/8 BULTADE HJULNAV - SUV & PICKUP....24
HYDRALCYLINDRAR....58
HYDRAULISK FJÄDERKOMPRIMATOR....70
IVECO DAILY....36
KULLEDER....40
MANUELLA VERKTYG....64
OLJETÖMMARE....75
PUMPAR....68
SPINDELLED- & BUSSNINGSVERKTYG....44
SPINDELLEDER - MÄRKESSPECIFIKA....56

Produktnummer förteckning

01-00001....46
01-00001-004....67
01-00001-400....46
01-00001-500....47
01-00002....47
01-00002-002....47
01-00003....46
01-00004....10
01-00020....64
01-00020-100....64
01-00022....50
01-00022-010....51
01-00023....55
01-00024....28
01-00024-010....28
01-00025....55
01-00026....20
01-00027....20
01-00030....60
01-00031....66
01-00033....16
01-00033-200....17
01-00035....11
01-00035-100....12
01-00035-110....12
01-00035-121....66
01-00035-122....66
01-00035-150....12
01-00035-500....13
01-00036....11
01-00037....10
01-00038....14
01-00039....64
01-00040....22
01-00041....16
01-00041-100....21
01-00042-010....23
01-00042-011....23
01-00042-B....23
01-00043....67
01-00043-003....56
01-00044....24
01-00045....25
01-00046....25
01-00046-100....26
01-00046-110....26
01-00046-111....26
01-00046-300....24
01-00047....21
01-00048....32
01-00048-030....32
01-00048-031....33
01-00048-050....33
01-00048-100....33
01-00049....22
01-00050....15
01-00050-020....15
01-00050-050....15
01-00050-100....15
01-00050-200....28
01-00050-210....28
01-00051....52
01-00052....52
01-00053....30
01-00054....53
01-00055....31
01-00055-060....31
01-00055-070....31
01-00056....64
01-00057....52
01-00058....54
01-00059....53
02-00008....35
02-00008-010....35
02-00009....56
02-00010....37
02-00011....36
02-00011-025....36
02-00012....18
02-00013....34
02-00014....34
02-00015....19
02-00015-101....19
02-00016....56
02-00016-020....56
02-00020....38
03-00014-001....43
03-00015....63
03-00015-020....63
03-00028....62
03-00041....36
04-00007-001....29
04-00007-004....29
04-00007-005....29
04-00008-001....67
04-00008-002....67
04-00008-003....67
04-00008-004....67
04-00008-005....67
04-00008-007....67
04-00015....69
04-00016....69
04-00020....69
04-00021....66
04-00022....76
04-00022-003....78
04-00022-004....78
04-00022-007....79
04-00022-015....79
04-00022-018....80
04-00022-019....80

04-00022-020....81
04-00022-021....81
04-00022-023....82
04-00022-029....30
04-00022-029....82
04-00022-030....83
04-00022-031....83
04-00022-032....84
04-00022-033....84
04-00022-300....77
04-00023....85
04-00023-001....85
04-00023-002....85
04-00023-003....85
04-00023-004....85
04-00024....40
04-00024-023....41
04-00024-024....41
04-00024-050....40
04-00024-500....41
04-00028-100....42
04-00028-200....43
04-00028-302....42
05-00001....74
20-00011....9
20-00015....9
20-00016....9
20-00020....44
1011....33
1012....33
1030....69
1036....68
1062-01....55
1064....27
1068....27
1068-04....66
1068-05....66
1068-06....66
1068-07....66
1068-08....66
1068-09....66
1090-02-WAL....61
1090-03....63
1090-20 -T20-B....14
1090-22....14
1090-25-10....16
1090-25-11....17
1090-25-12....17
1090-25-13....17
1090-25-14....17
1090-25-15....17
1090-25-16....17
1090-26....14
1090-30....27
1090-32....67
1090-32-10....67
1090-32-12....67
1090-32-14....67
1090-32-18....67
1090-32-20....67
1090-32-22....67
1090-39....48
1090-54-06....57
1090-54-10....57
1090-54-11....57
1090-54-12....57
1090-55-C....56
1090-60....48
1090-60-06....45
1090-60-10....45
1090-61-01....48
1090-61-03....48
1090-62-01....48
1090-62-02....48
1090-62-03....48
1090-62-08....48
1090-66-01....48
1090-66-03....48
1090-66-04....48
1090-66-05....48
1090-66-06....48
1090-66-07....48
1090-66-08....48
1090-66-09....48
1090-66-10....48
1090-68-01....48
1090-68-02....48
1090-69....45
1090-69-20-B....51
1090-69-40....47
1091-10....35
1091-11-05....35
1091-17-01....34
1091-17-03....34
1091-27....37
1091-28....29
HSC2008-1118-020....72
HSC2008-1120-020....72
HSC2008-1121....72
HSC2008-1146....72
HSC2008-1147....72
HSC2018....70
HSC2018-100....71
HSC2018-1126....72
L1050-E....74
L2430....75
L2430-38....75
L2430-39....75
L2620....74
RES4008....67
RES4009....67
RES4010....67
RES4011....67
RES4012....67
RES4014....67
RES4015....67
RES4016....67
RES4021....67
RES4022....67
RES4023....67
RES4024....67
RES4025....67
RES4026....67
RES4027....67
RES4035....67
RES4036....67
RES4037....67
RES4039....67
RES4042....67
RES4043....67

Nya produkter

01-0035-100 Tilläggssats för 01-00035

01-00055-070 Mothållshalva Ø24 mm

04-00024-500 Klämbultssats 70-95mm

04-00028-100 Hydraulisk kulledsverktyg 8,8T (34-37 mm)

04-00028-302 Mothållsverktyg

01-00059 Bussningssats länkarm, EMP2016

01-00058 Bakvagnsbussnings sats - övre & nedre, Tesla modell 3/Y

02-00016 Spindelled - Ford Transit 2014-

HSC2008-1120-020 Set med klo för övre tallrik, 2 st

HSC22008-1121 Hållare för tillbehör

Address

Barnebergsgatan 35
442 40 Kungälv
Sweden

Contact

Tel: +46 (0) 303 - 585 80
E-mail: info@wallmek.se
Web: www.wallmek.se

PASSENGER CARS, LIGHT COMMERCIAL, TRUCKS
FUEL HANDLING, CAR DISMANTLING, CONTRACTING

Nya produkter

01-00035-100 *s.12*

01-00059 *s.53*

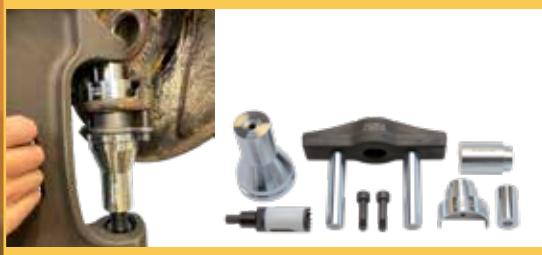

02-00016 *s.56*

01-00058 *s.54*

01-00055-070 *s.31*

04-00024-500 *s.41*

04-00028-100 *s.43*

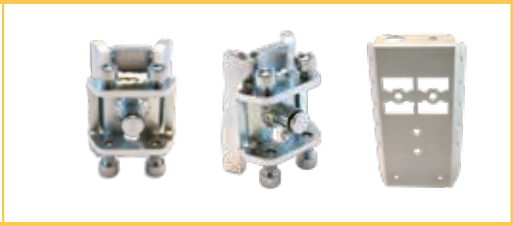

HSC2008-1120-020 *s.72*

ORIGINAL WALLMEK PRODUCTS